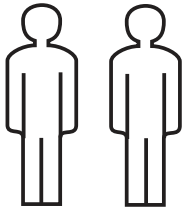

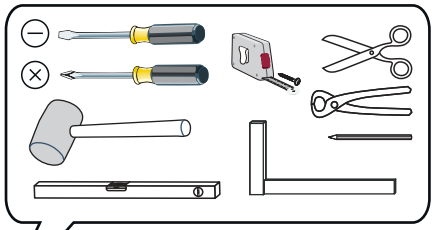

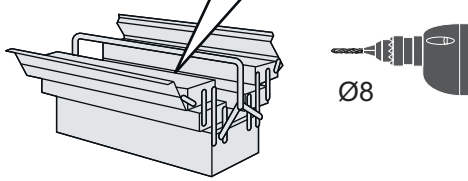

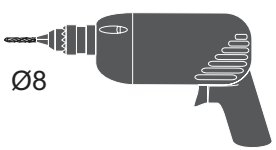

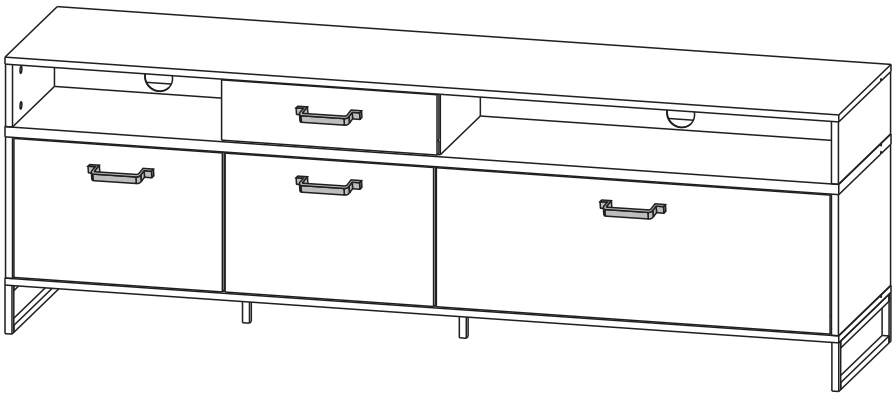

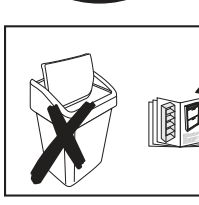

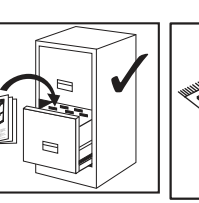

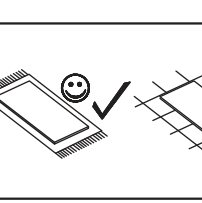

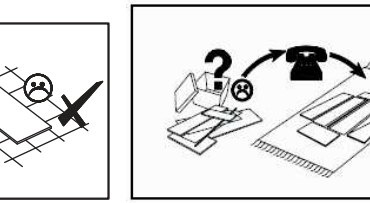

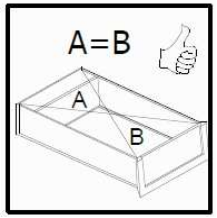
A=B
A
B

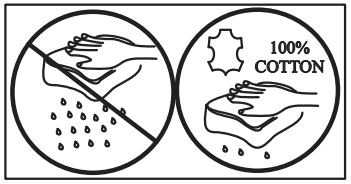
100%
COTTON

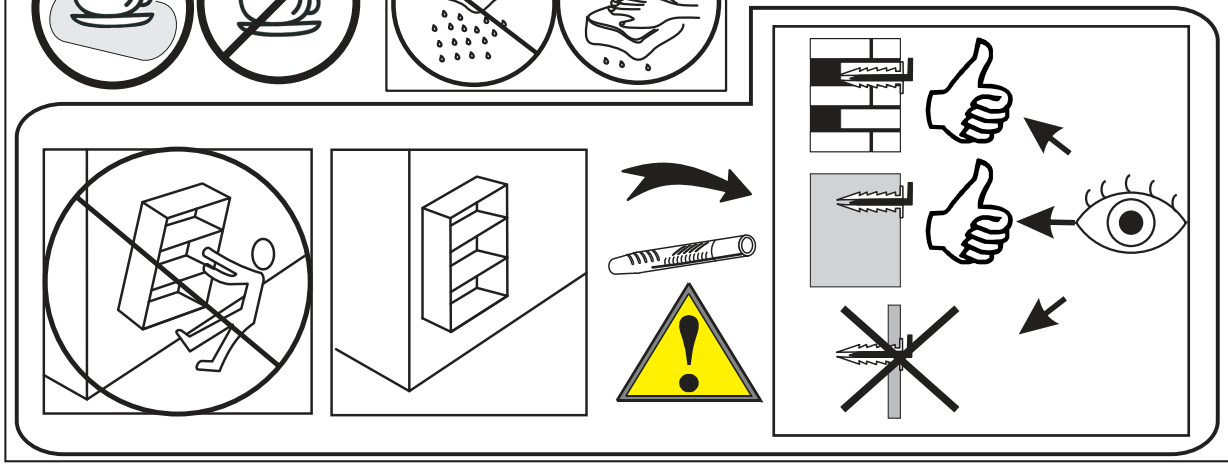

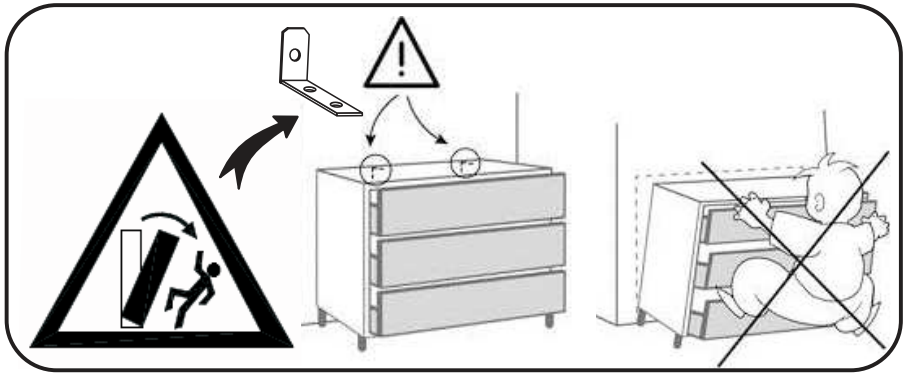

B - 1800mm
H - 597mm
T - 421mm

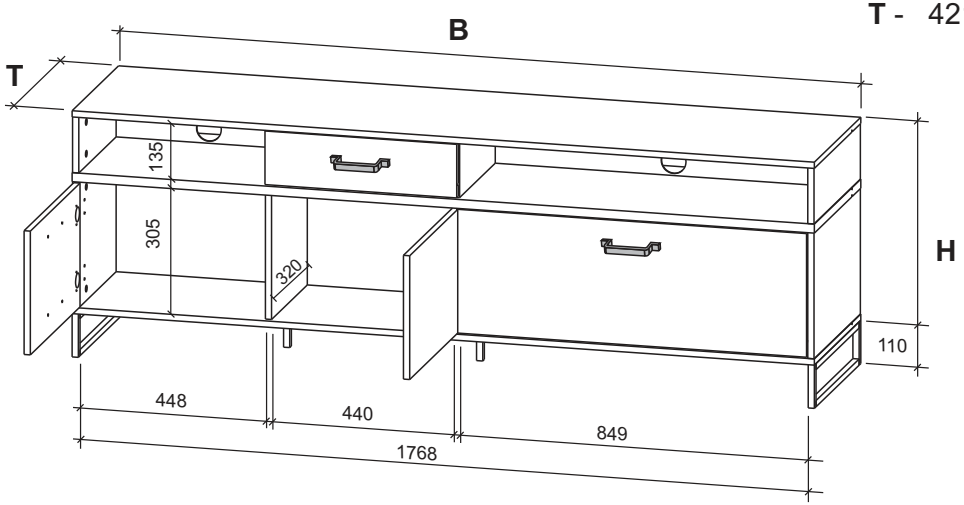

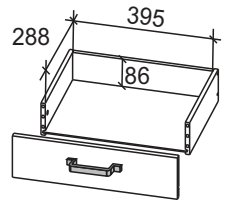

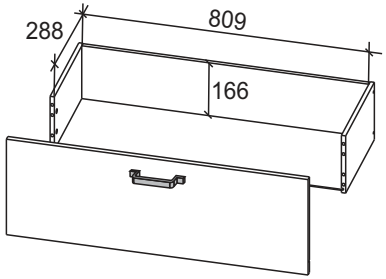

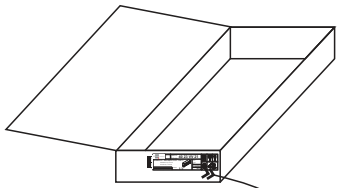

1	305	420	1	1/2
2	305	420	1	1/2
3	135	420	2	1/2
4	1800	421	1	2/2
5	1800	421	1	2/2
6	1800	421	1	2/2
7	305	323	1	1/2
8	305	323	1	1/2
9	135	313	2	1/2
10	300	450	2	1/2
11	850	300	1	1/2
12L+12R	302	180	2	1/2
12	809	180	1	1/2
13	820	300	1	1/2
14	470	130	1	1/2
15L+15R	302	100	2	1/2
15	395	100	1	1/2
16	406	300	1	1/2
17	1777	314	1	2/2
18	1777	144	1	2/2
19	420	105	2	1/2
20	52	107	2	1/2

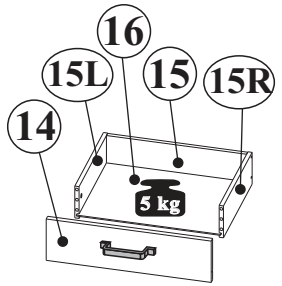

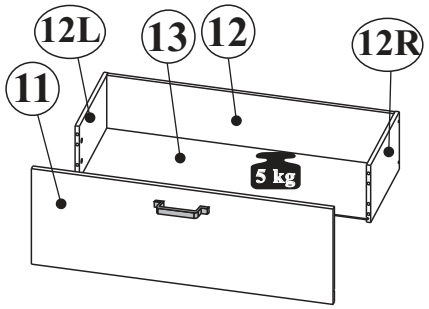

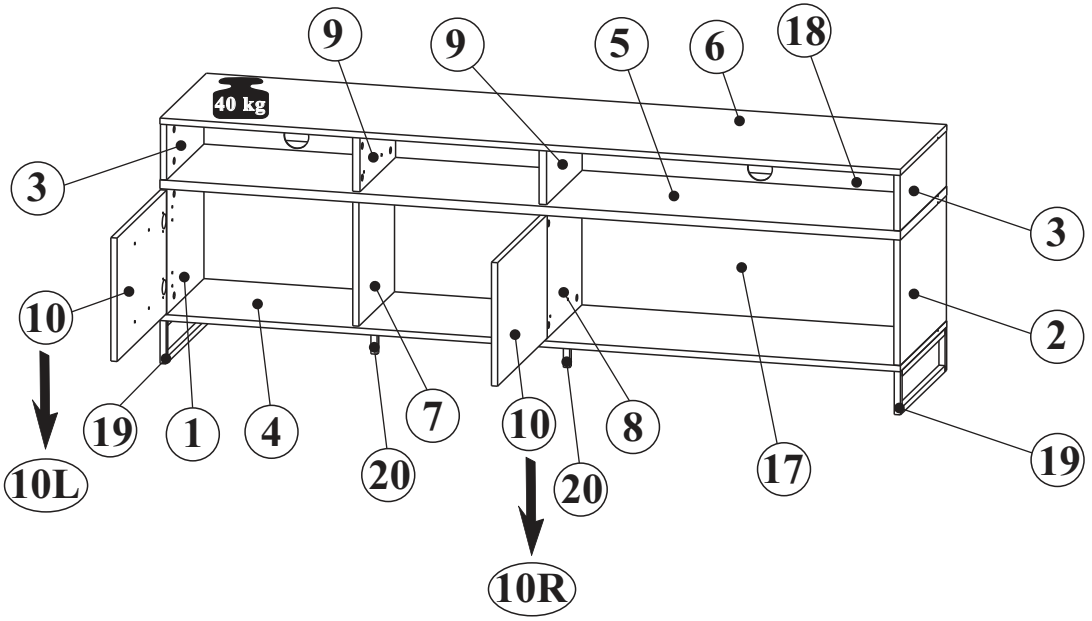

NR 1

- B1 ϕ 8x28 x32
- M1 ϕ15x12mm x32
- T1 5x39mm x32
- J23 x16
- P2 3x20 x4
- E18 6,3x16 x16
- C14 ϕ20mm x10
- C141 ϕ20mm x4

NR 2

- Y1 ϕ35 Kr15 x2
- D7 H4 x2
- Y2 ϕ35 Kr8 x2
- D6 H2 x2
- E3 6,3x13 x8
- S8 4x13 x8

NR 3

- Q30 L-300mmm x2L/2R
- E24 6,0x11 x8
- S3 3,5x13 x8
- M2 ϕ12x10mm x6
- T2 5x32mm x6
- P5 4x30 x8
- S4 3x16 x4
- F288 L-288 x1
- P10 3x13 x2

NR 4

- U182 x4
- P14 3,5x30 x8
- LIV'IN Mein Leben. Mein Zuhause. x1

NR 5

- J11 x2
- T13 8x50 mm x2
- T14 6x50 mm x2

NR 6

- 19 x2
- 20 x2

0 10 20 30 40 50 60mm

C 1/2

1

B1 ϕ 8x28 x4

M1 ϕ15x12mm x4

D7 H4 x2

E3 6,3x13 x4

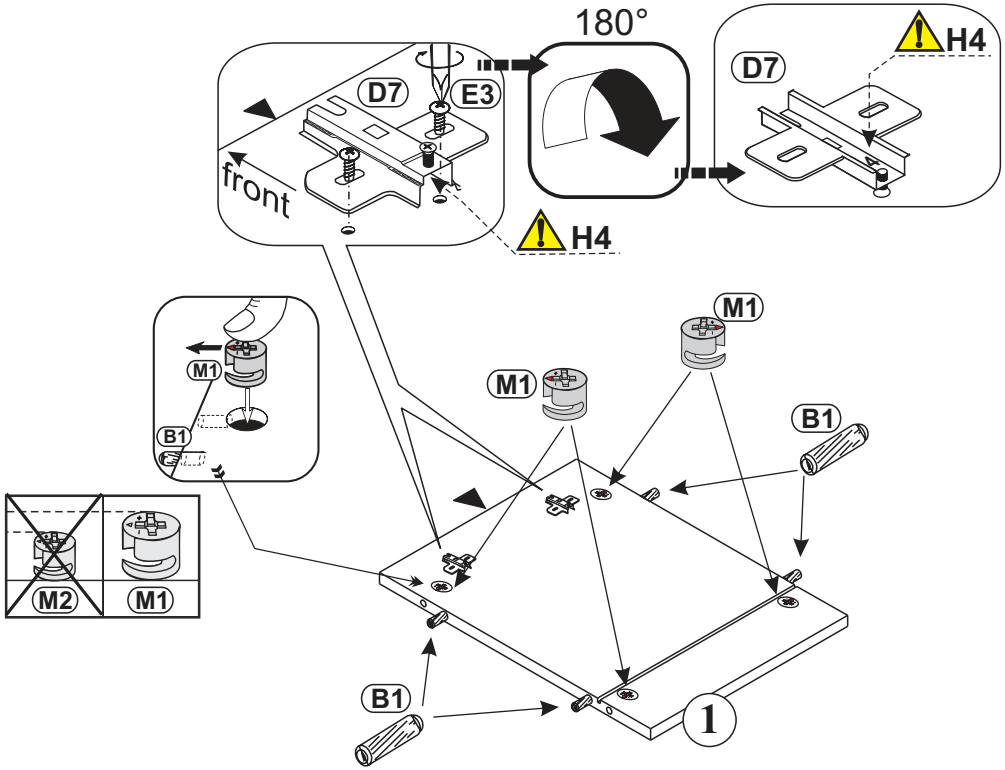

2

B1 ϕ 8x28 x8

M1 ϕ15x12mm x8

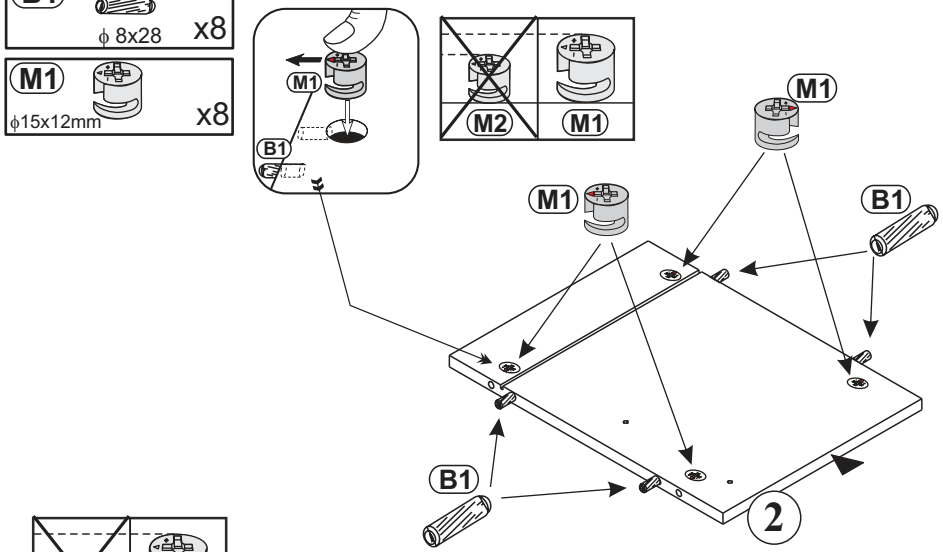

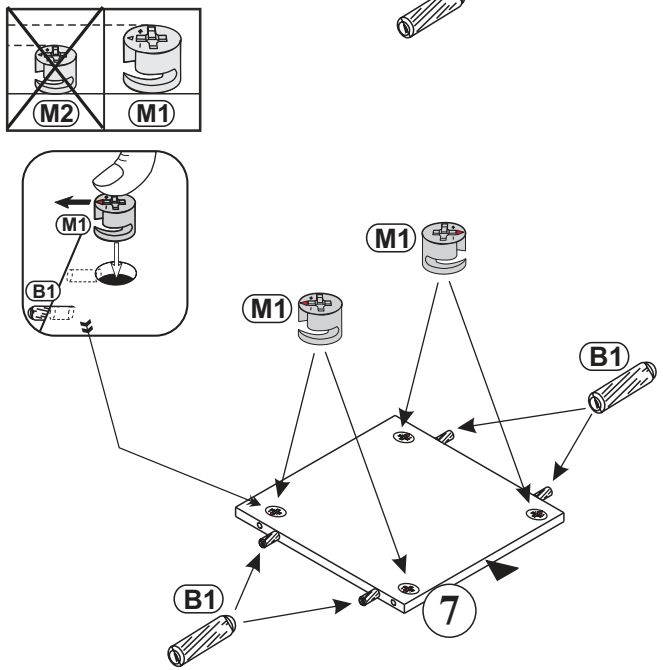

3

B1 ϕ 8x28 x16

M1 ϕ15x12mm x16

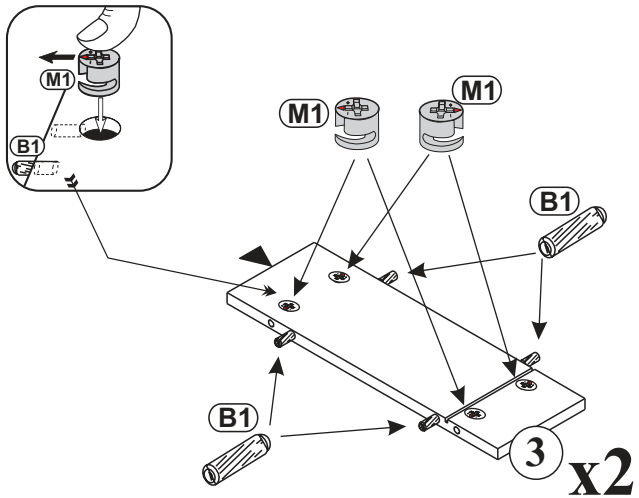

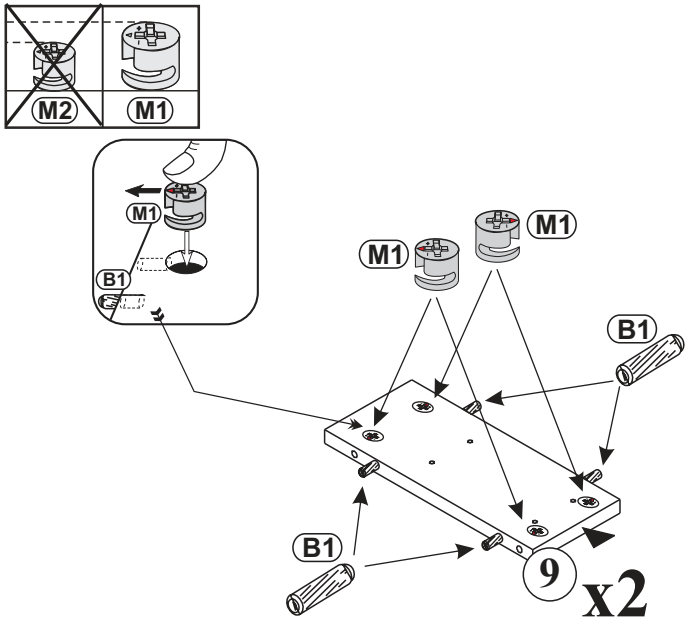

4

B1 ϕ 8x28 x4

M1 ϕ15x12mm x4

D6 H2 x2

E3 6,3x13 x4

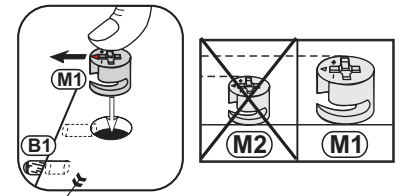

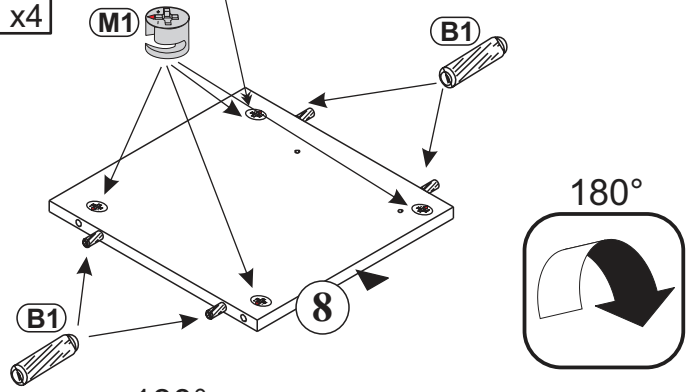

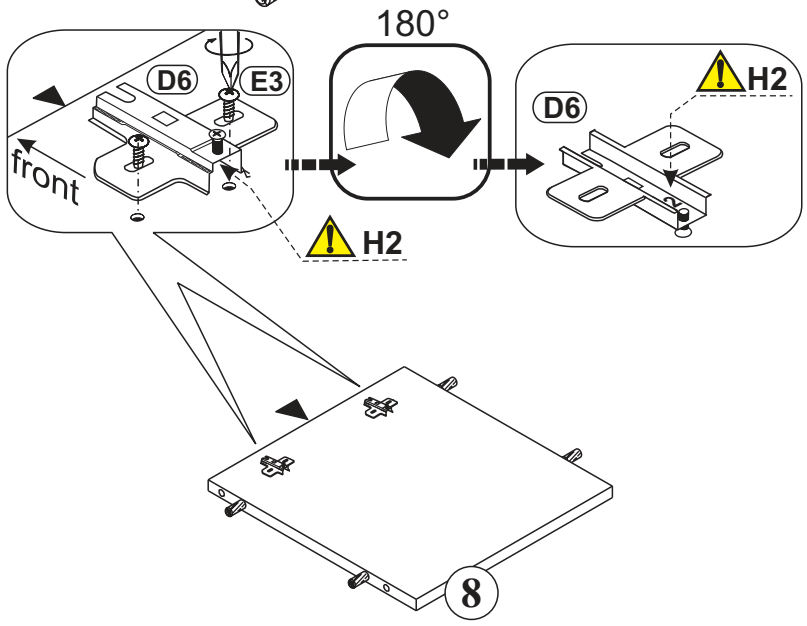

5

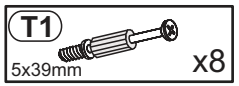
T1
5x39mm
x8

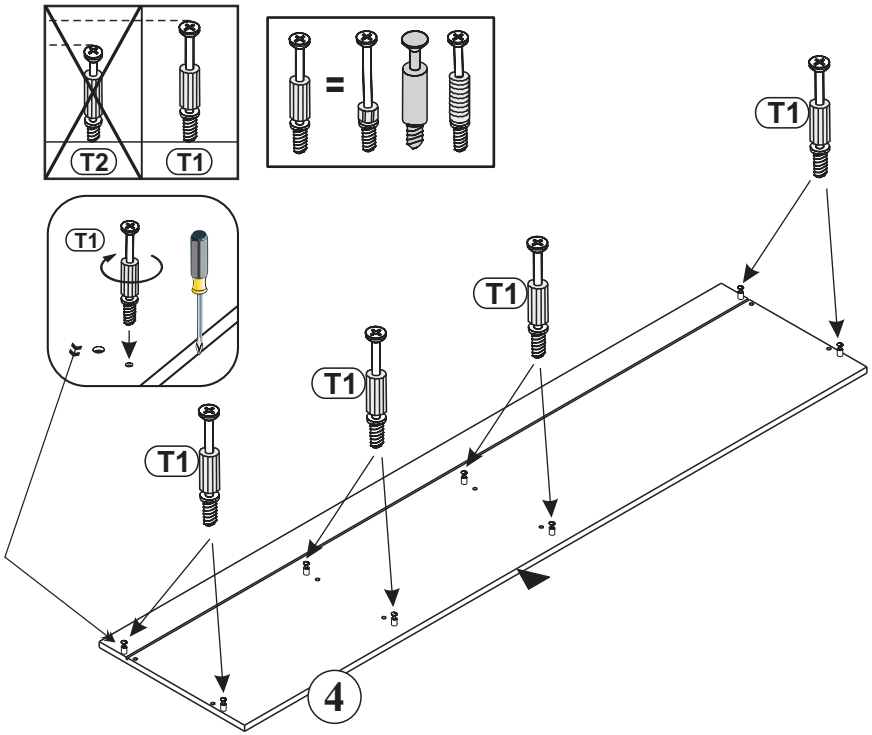
T2
T1
=
T1
T1
T1
T1
T1
4

6

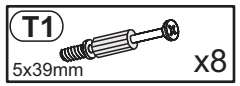
T1
5x39mm
x8

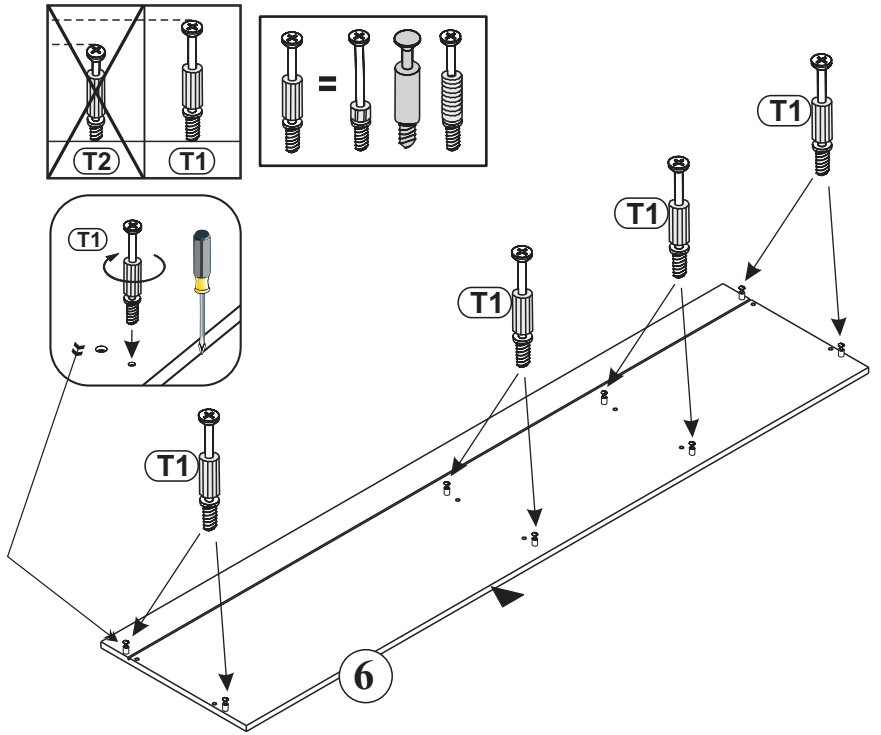
T2
T1
=
T1
T1
T1
T1
T1
6

7

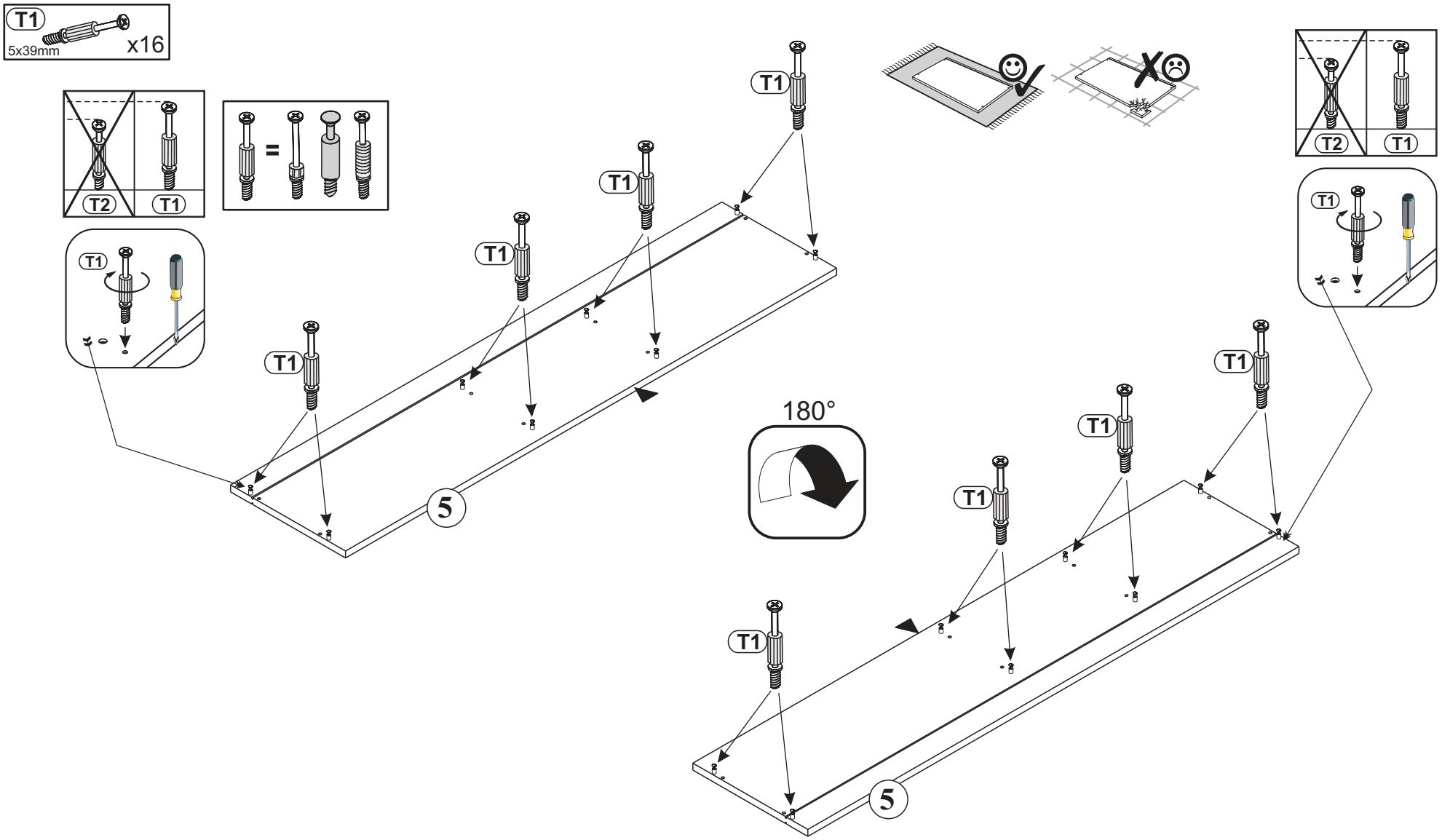

8

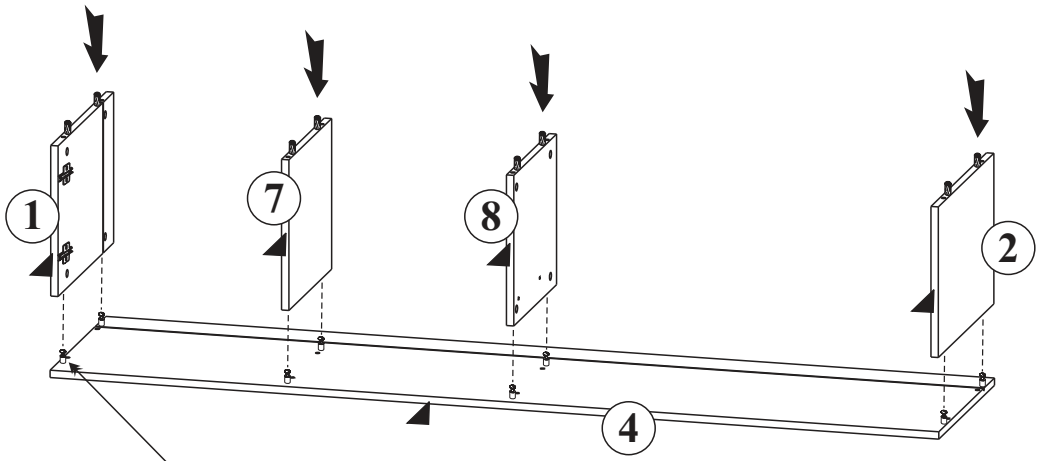

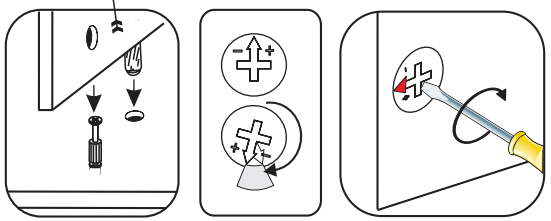

9

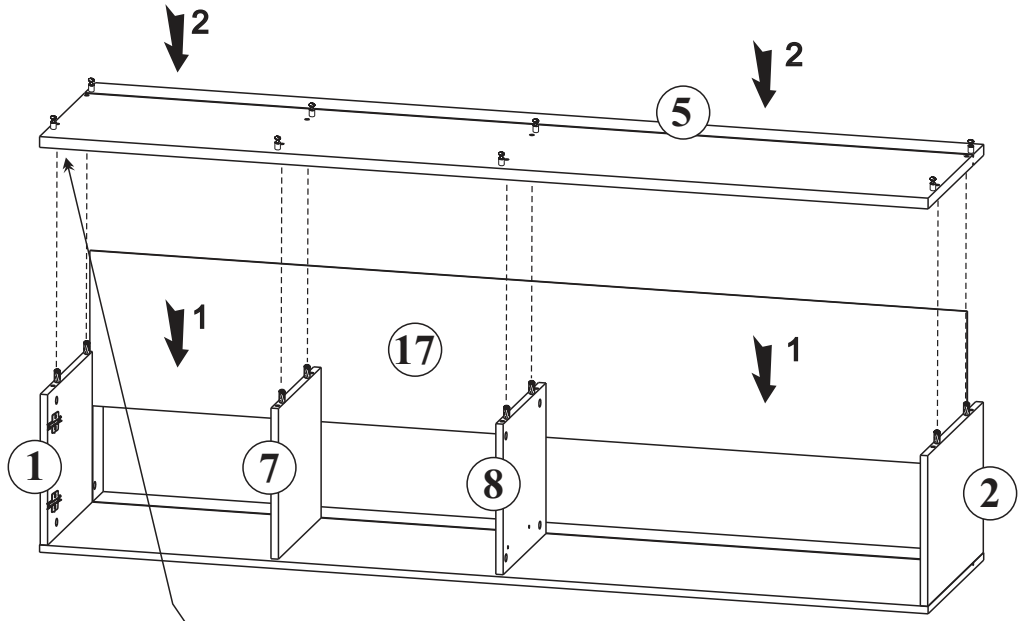

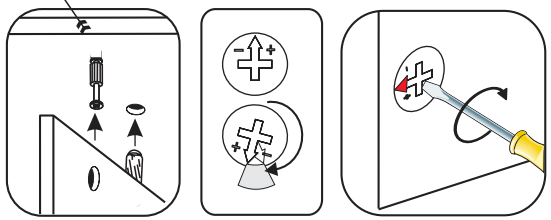

10

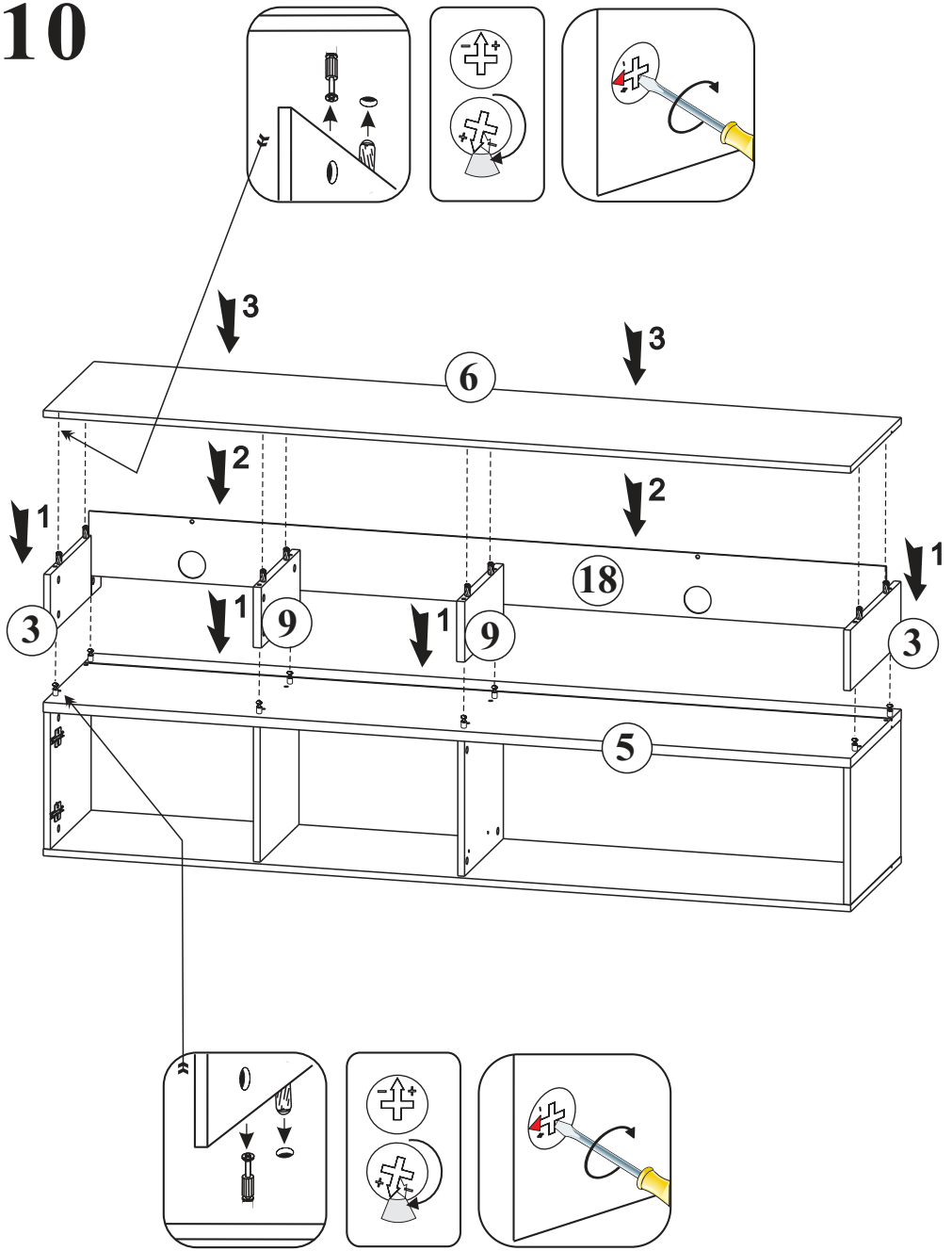
3
3
6
2
2
1
18
1
3
1
9
1
9
3
5

11

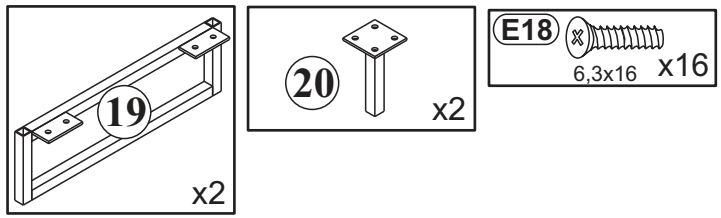
19
x2
20
x2
E18
6,3x16
x16

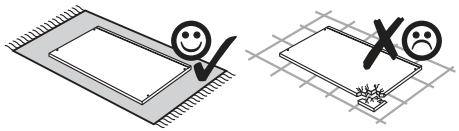

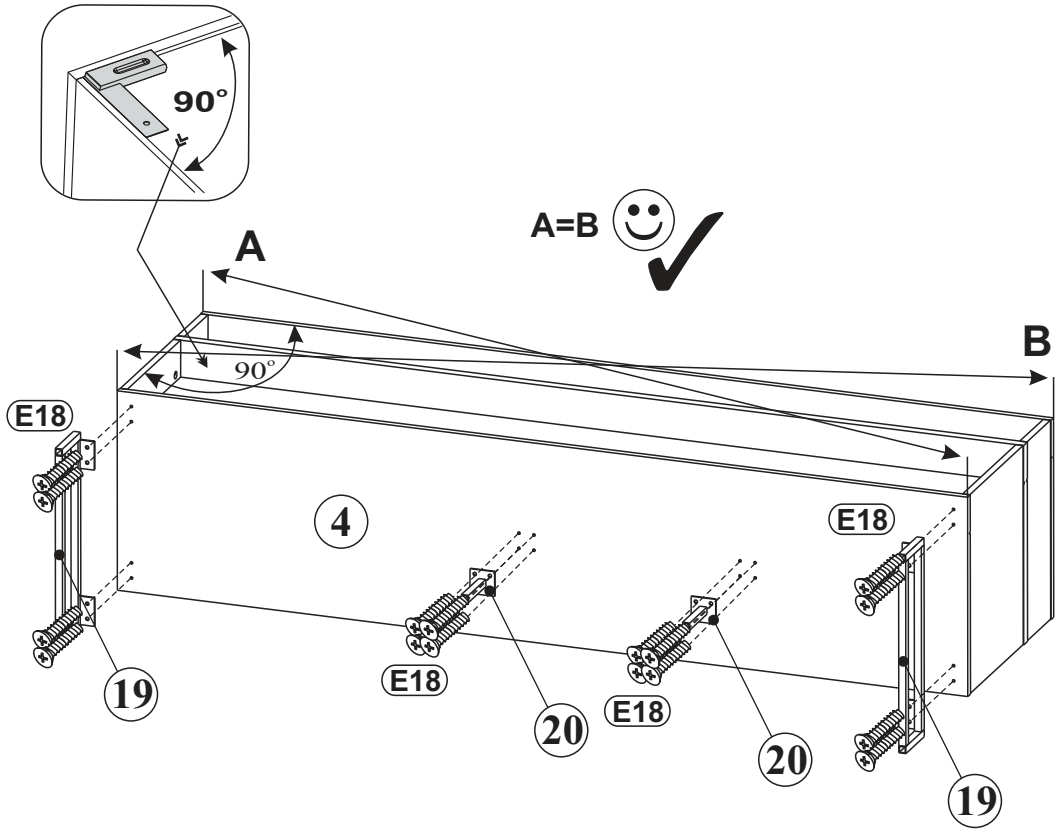
90°
A=B
A
B
90°
E18
4
E18
E18
E18
19
20
20
19

12

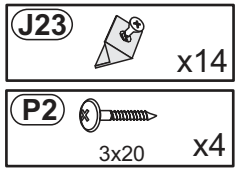

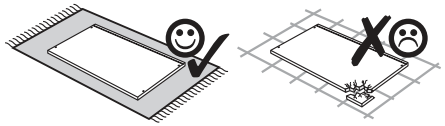

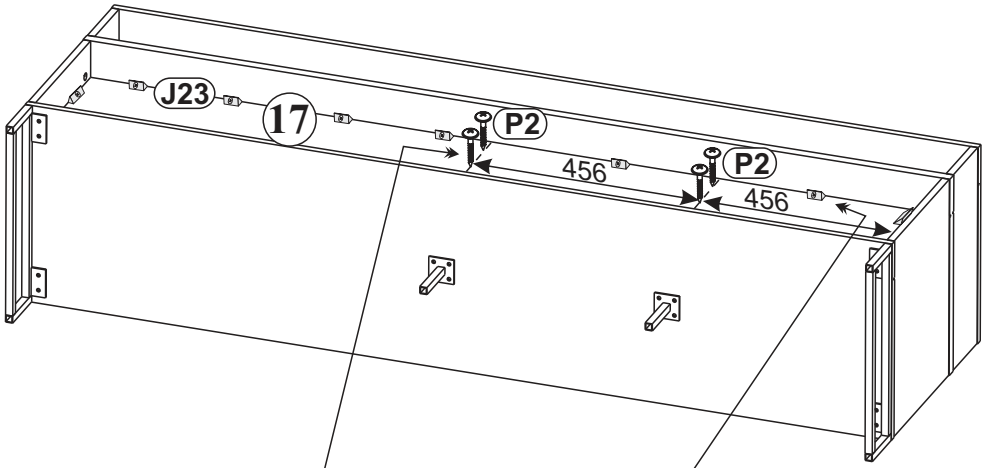

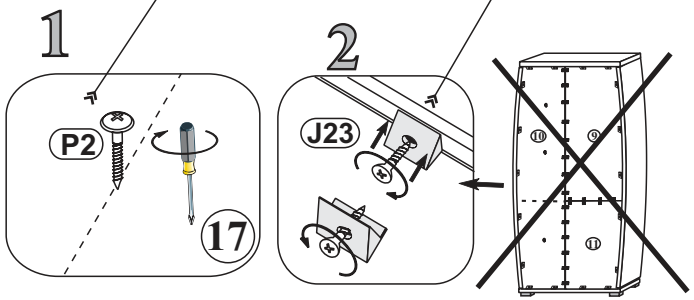

13

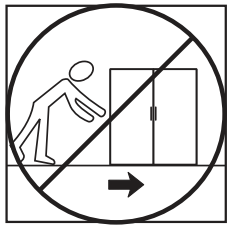

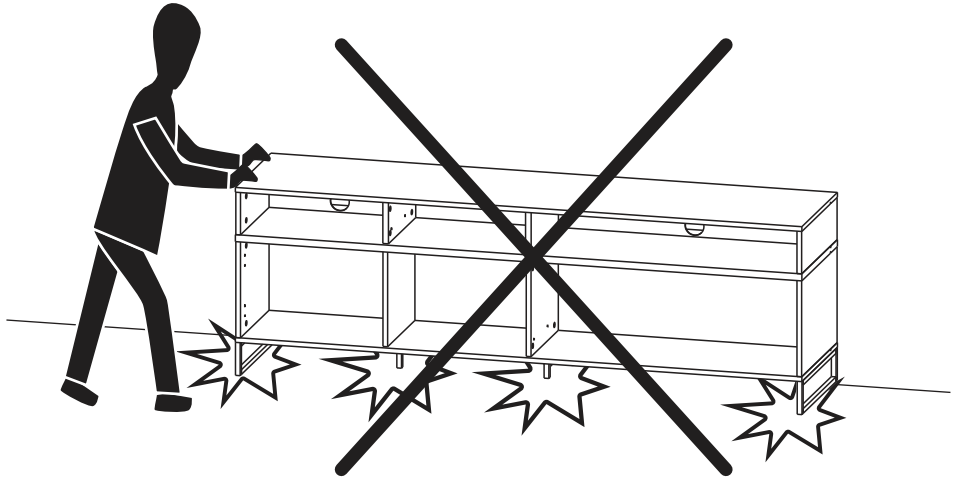

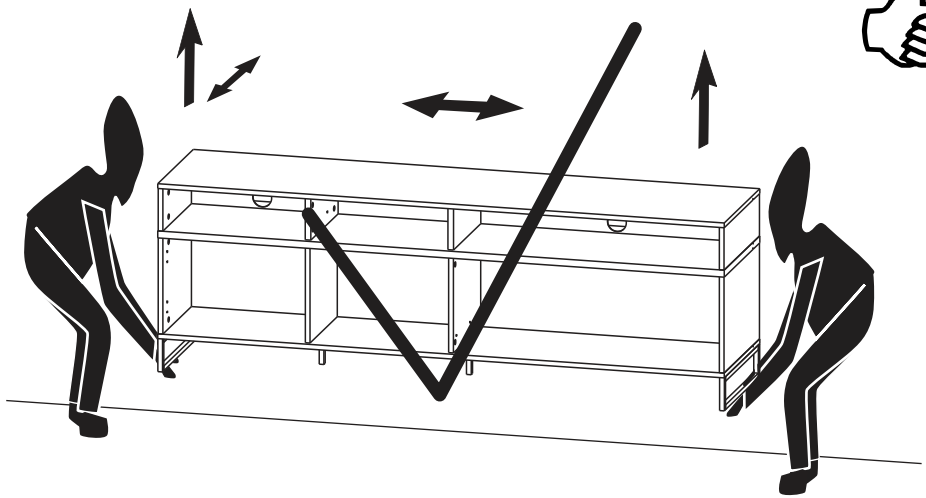

14

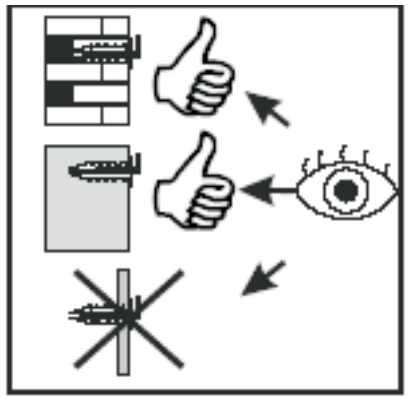

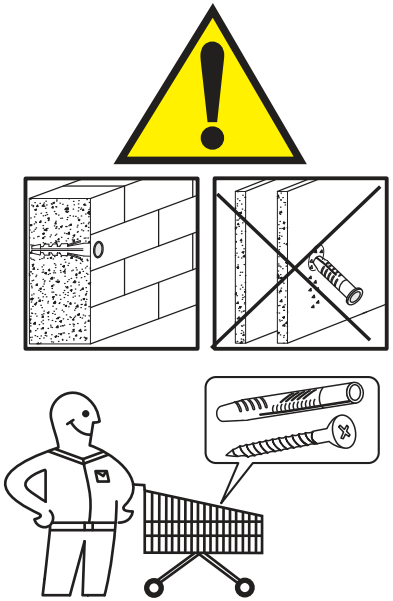

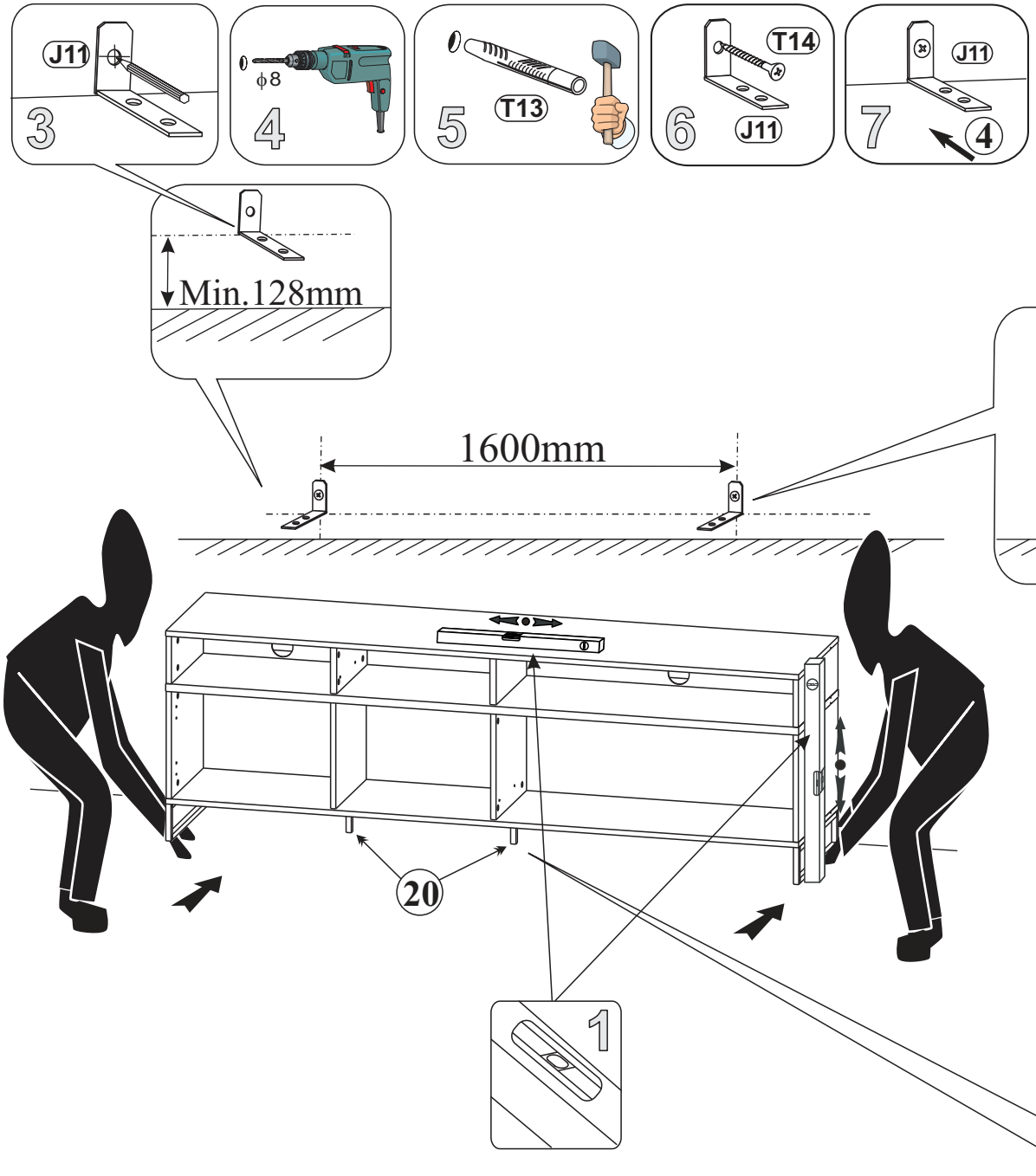
J11
3
ϕ8
4
5
T13
T14
6
J11
7
J11
4
Min.128mm
1600mm
4
128mm
20
1
2
20
J11
x2
T13
8x50 mm
x2
T15
6x50 mm
x2

15

M2 ϕ12x10mm x2

T2 5x32mm x2

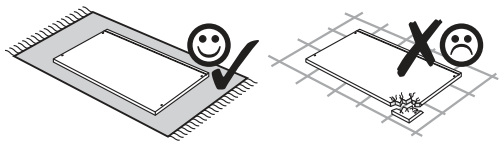

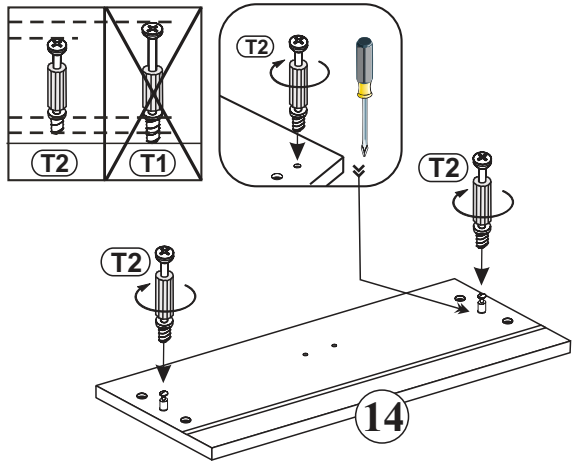

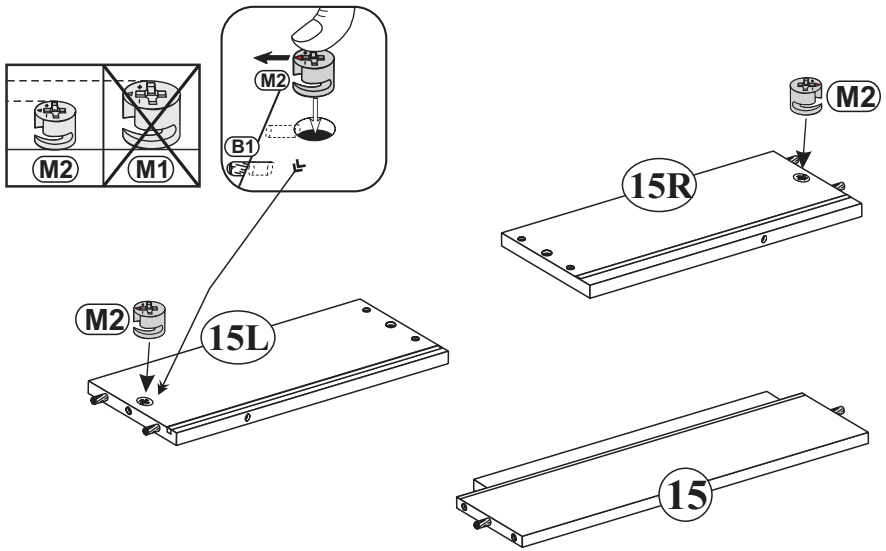

16

P5 4x30 x4

J23 x2

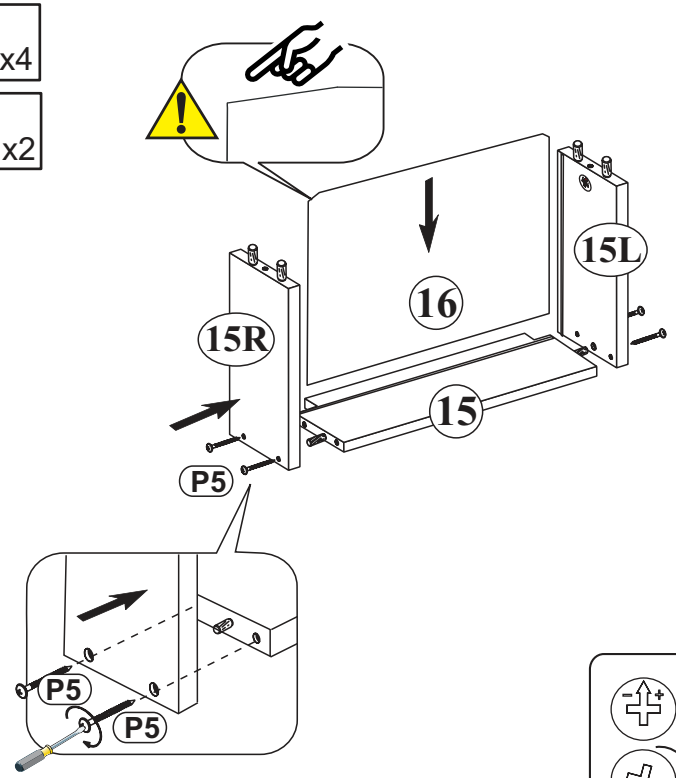

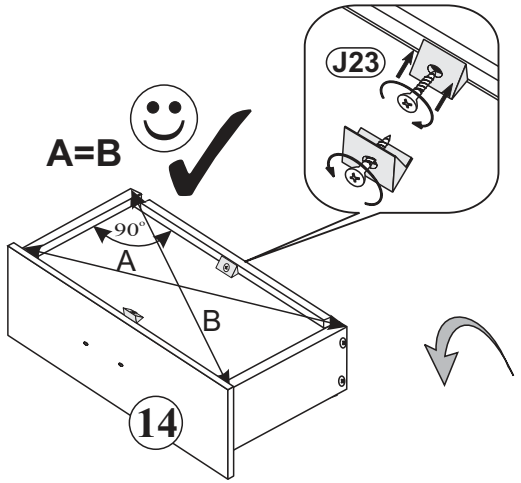

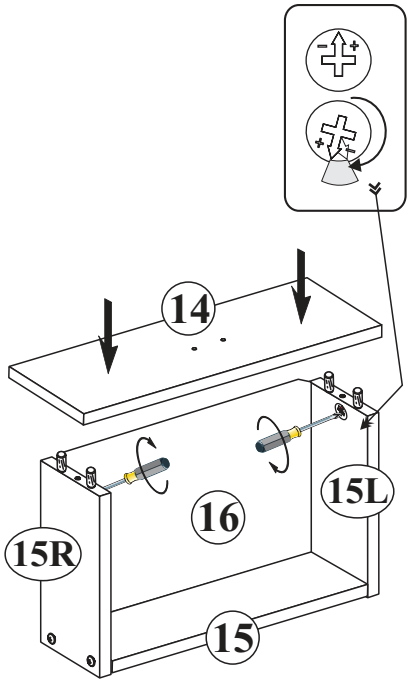

17

M2 ϕ12x10mm x4

T2 5x35mm x4

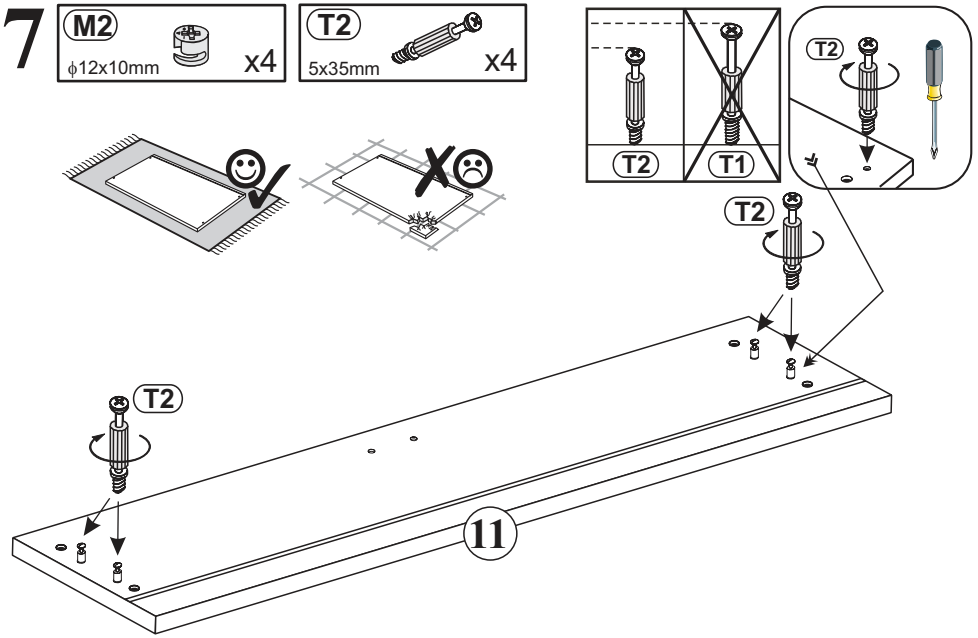

18

P5 4x30 x4

F288 L-288 x1

P10 3x13 x2

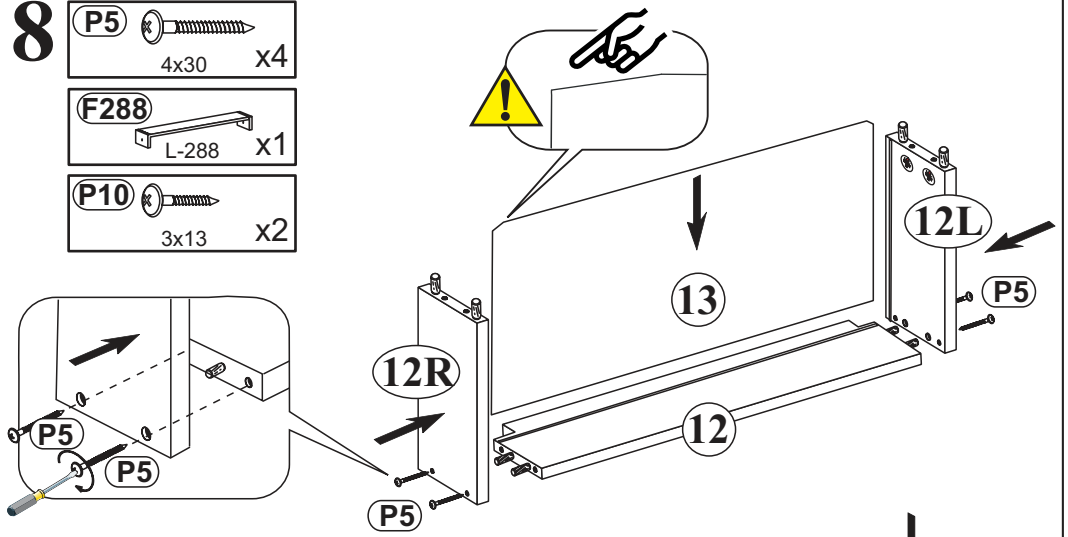

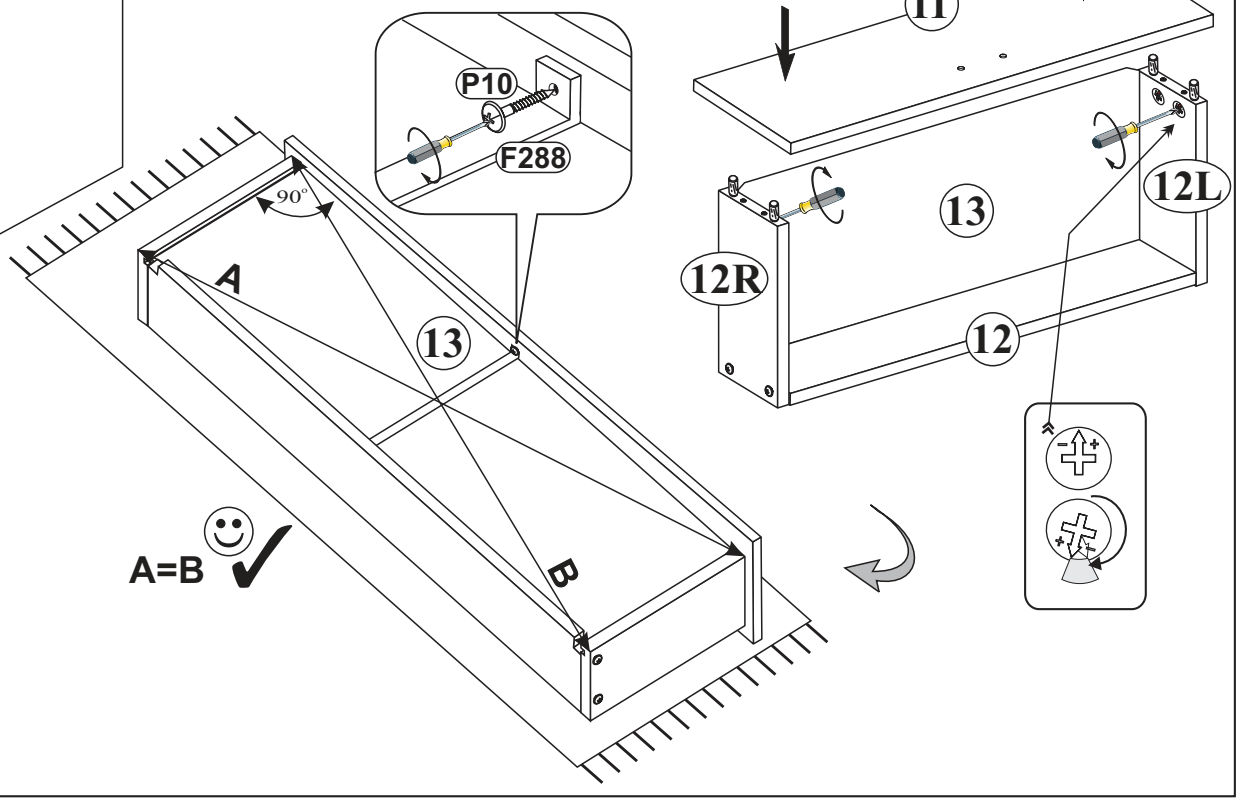

19

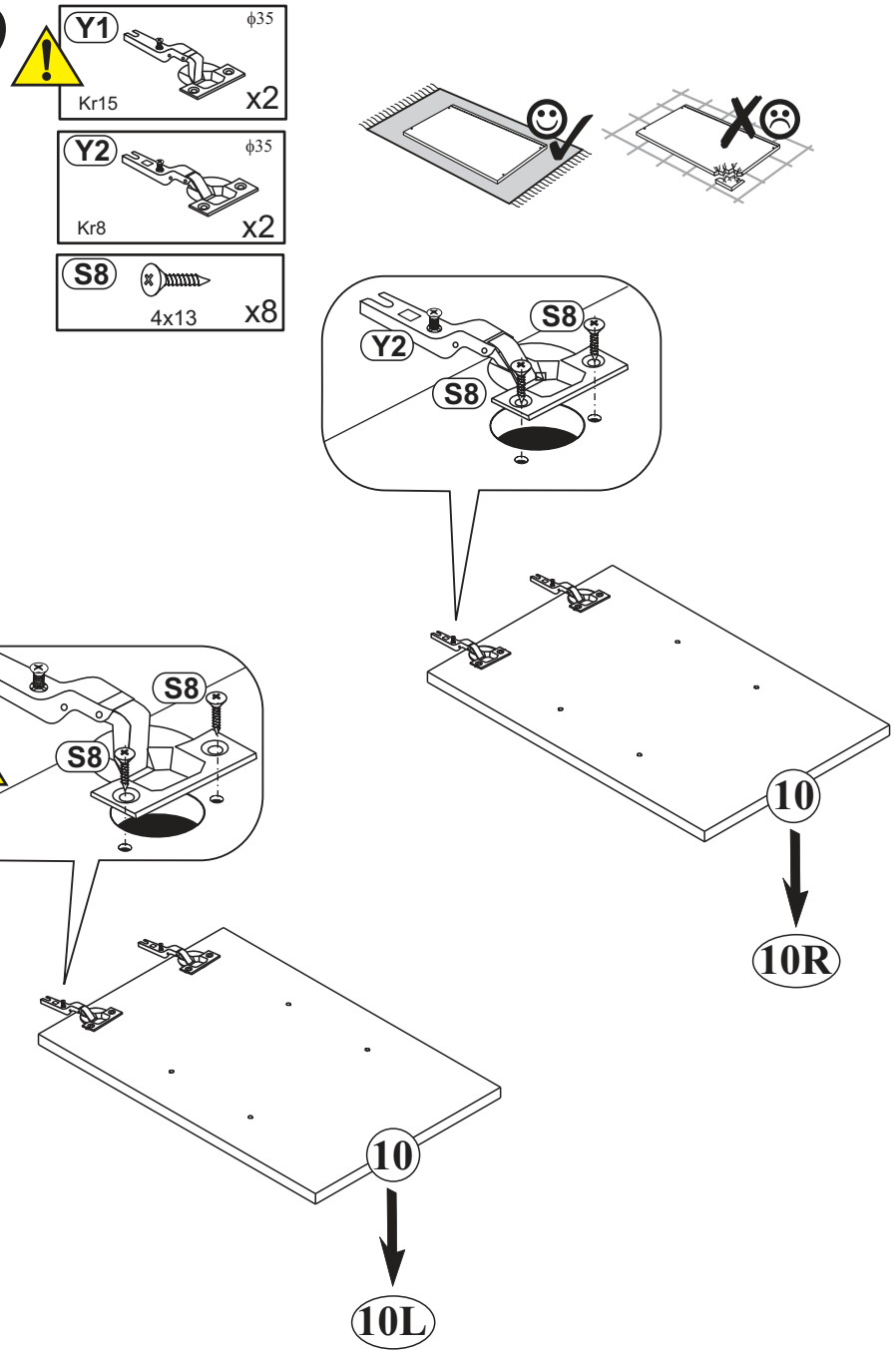
Y1
ϕ35
Kr15
x2
Y2
ϕ35
Kr8
x2
S8
4x13
x8
S8
Y2
S8
10
10R
Y1
S8
S8
10
10L

20

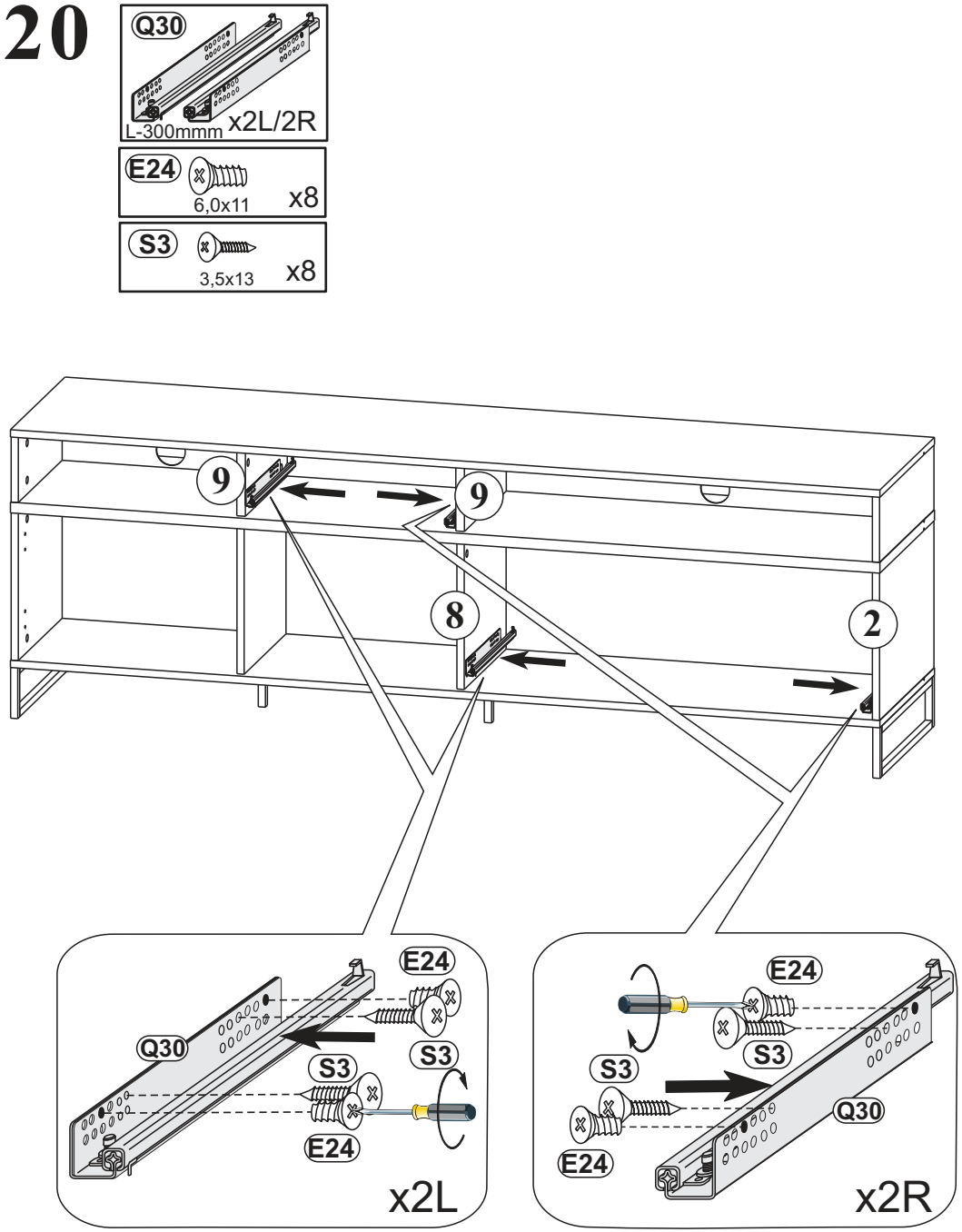
Q30
L-300mmm
x2L/2R
E24
6,0x11
x8
S3
3,5x13
x8
9
9
8
2
E24
Q30
S3
S3
E24
x2L
E24
S3
S3
Q30
E24
x2R

21

LIV'IN Mein Leben. Mein Zuhause. x1

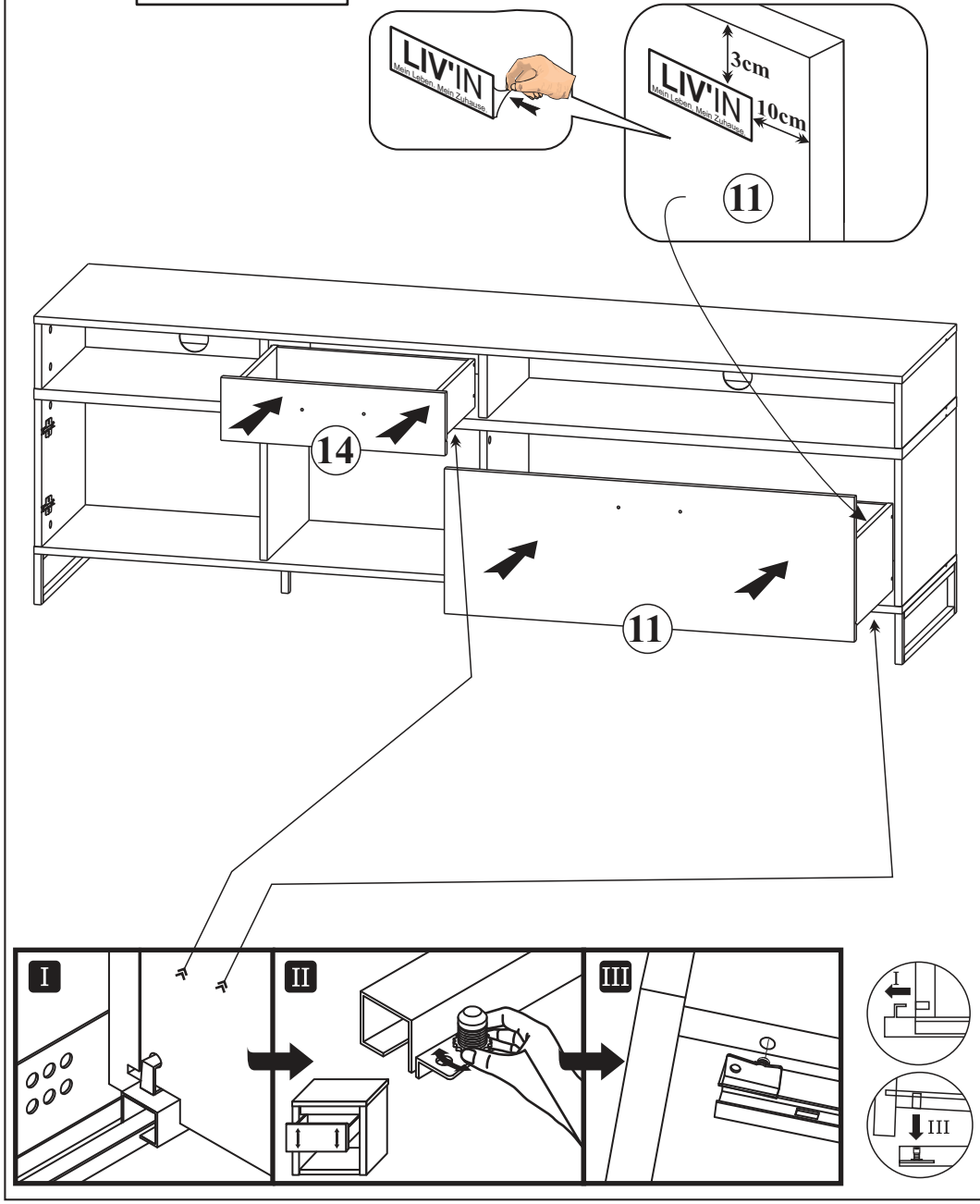

22

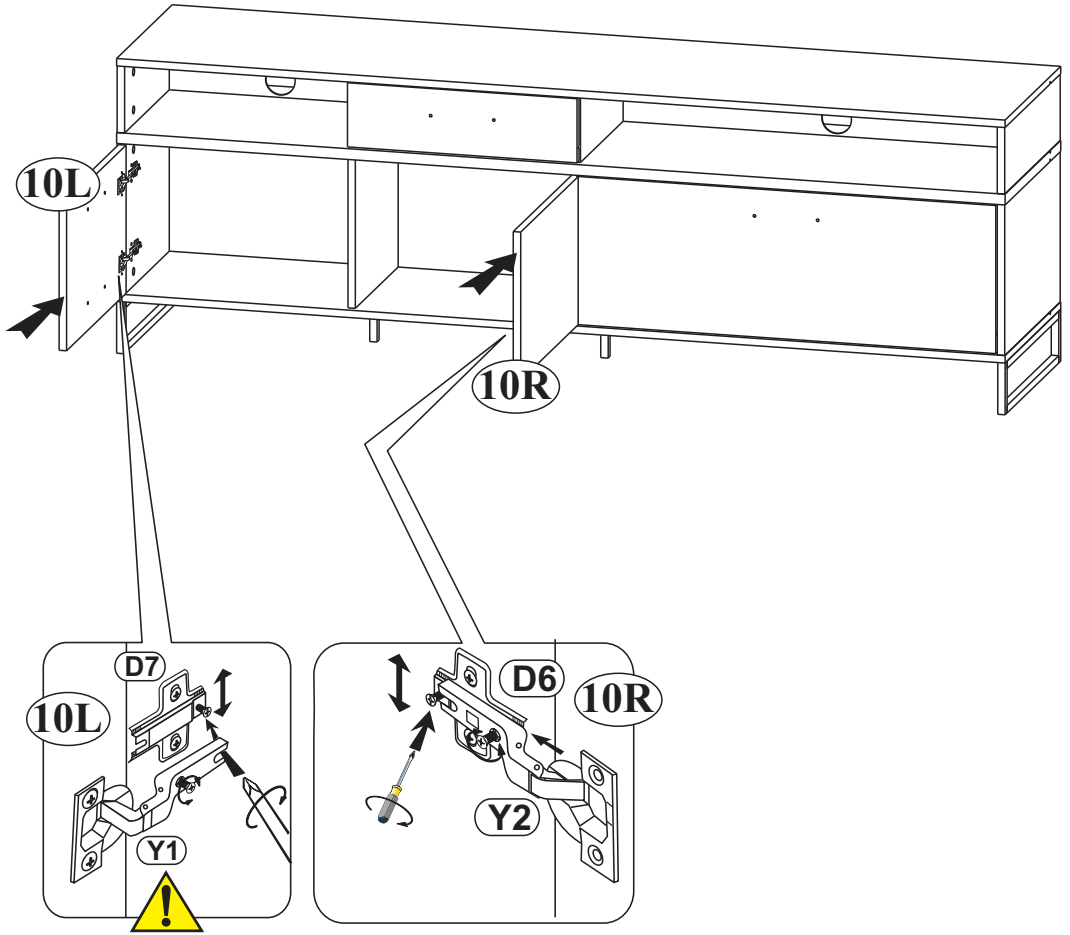

23

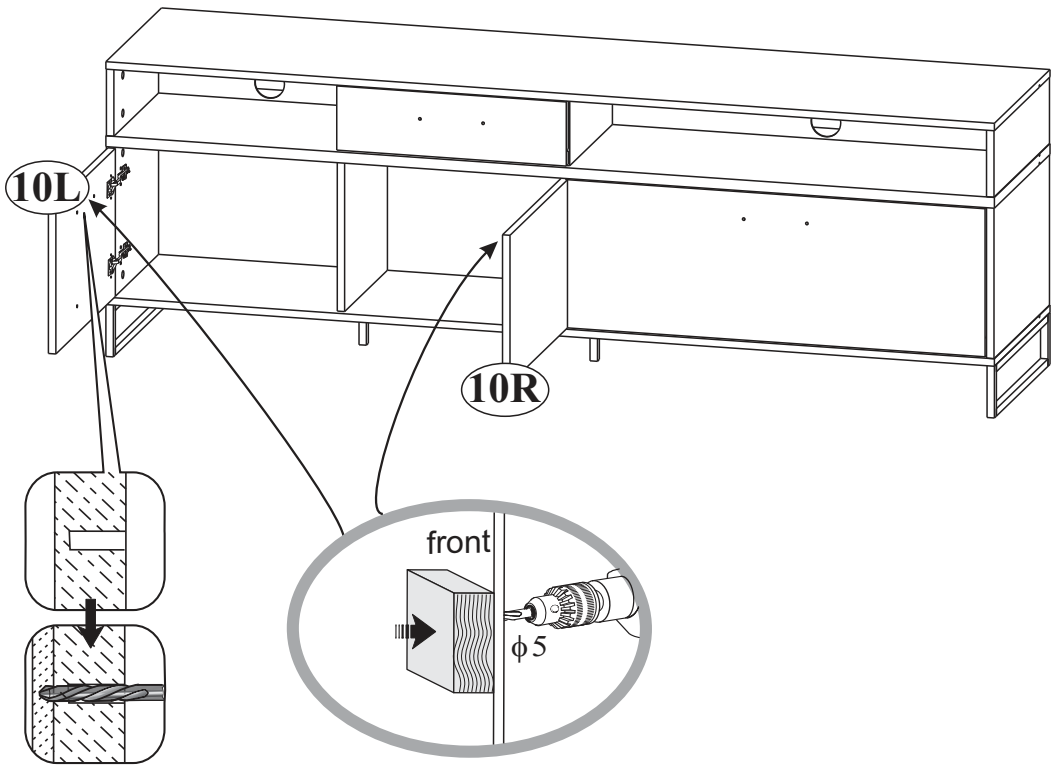

24

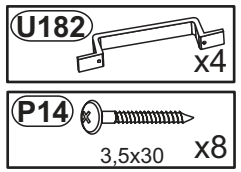

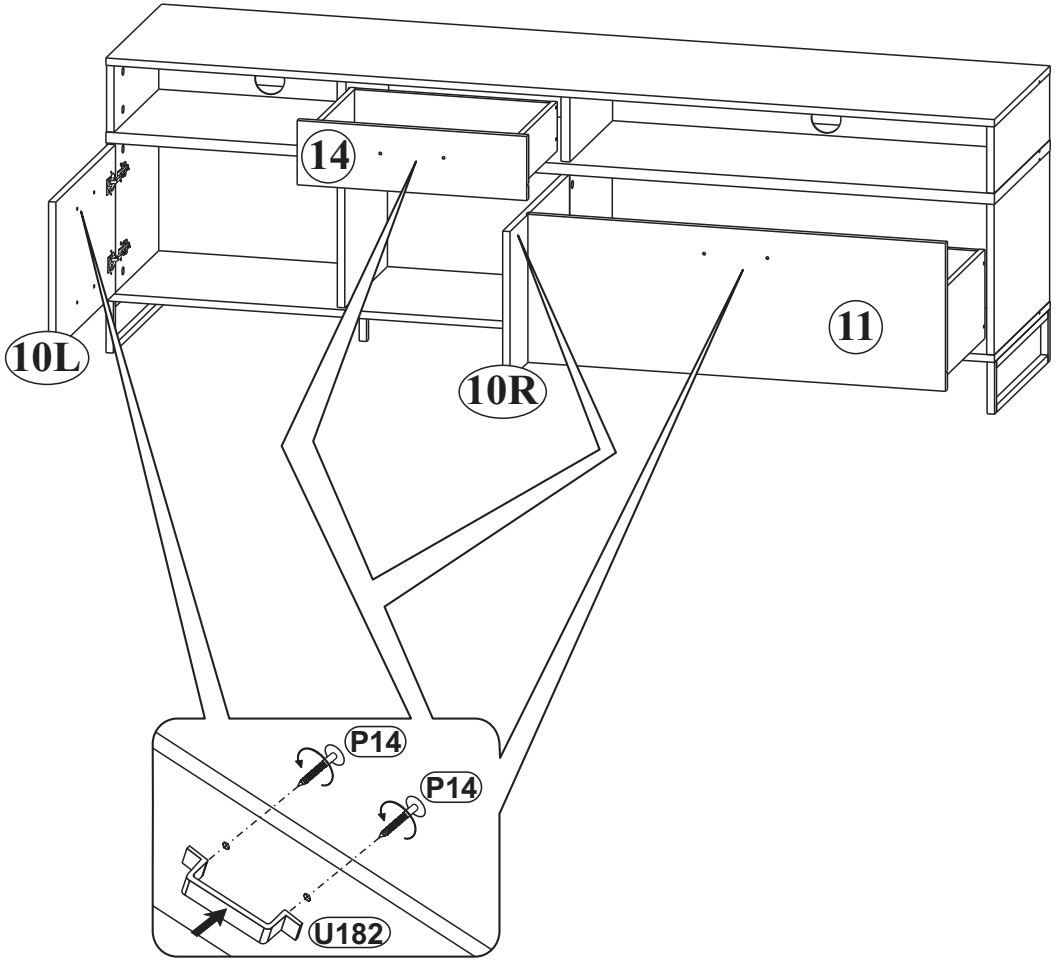

25

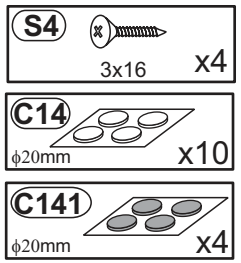
S4
3x16
x4
C14
ϕ20mm
x10
C141
ϕ20mm
x4

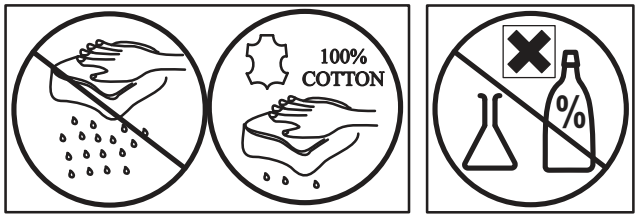
100%
COTTON

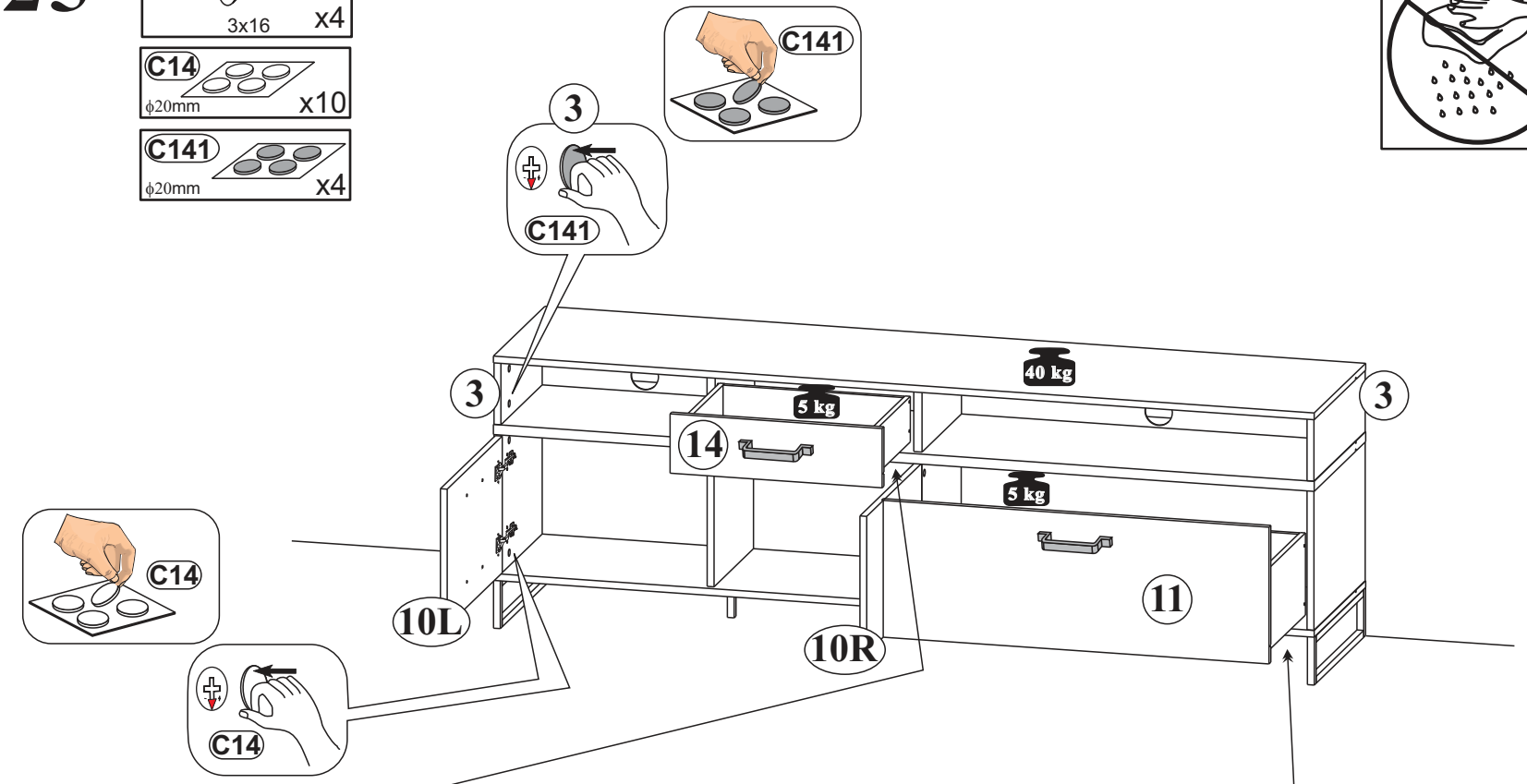
C141
3
C141
3
40 kg
3
5 kg
14
5 kg
C14
11
10L
10R
C14

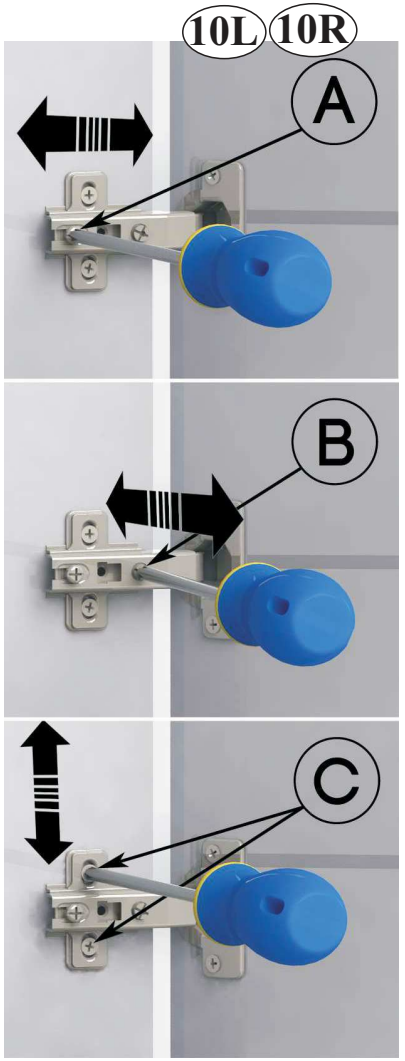
10L
10R
A
B
C

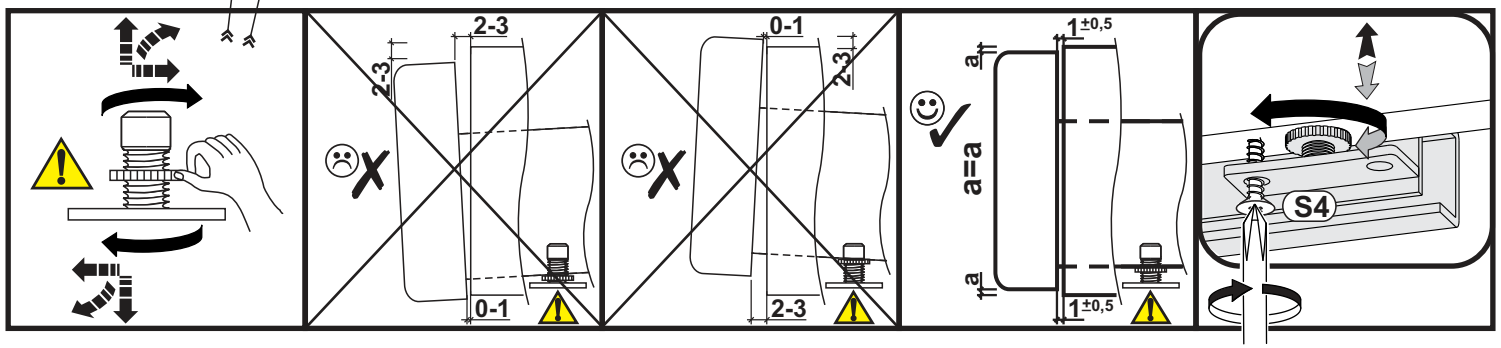
2-3
2-3
0-1
0-1
2-3
1±0,5
a
a=a
a
1±0,5
S4

D CH AT LI LU	Kleinteile und Verpackungsfolien bei der Möbelmontage von Kindern fernhalten!
GB US	Keep small parts and plastic film out of the reach of children!
FR BE NC	Tenir les petites pièces et les films plastiques hors de la portées des enfants!
NL	Houd de kleine onderdelen en de plastic folie uit de buurt von kinderen!
IT	Tenere i componenti di piccole dimensioni e le pellicole di plastica fuori dalla portata dei bambini!
SI	Majhnih delov in embalažne folije pri montaži pohištva hranite izven dosega otrok!
XS HR BA	Male dijelove i foliju za pakovanje prilikom montaže namještaja držite dalje od djece
HU	Bútorszerelés közben a kis alkatrészek és a csomagoló fóliák gyermekektıl távol tartandók!
BG	Дребни детайли и опаковъчни фолиа да се държат далеч от деца при монтажа на мебелите!
CZ SK	Při montáži nábytku uchovávejte drobné díly a obalové fólie z dosahu dětí!
SE	Vid möbelmontering ska smådelar och förpackningsfolien hållas oåtkomliga för barn!
RO	Ţineţi departe de copii piesele mici şi folia de ambalat la montarea mobilei!
ES	¡Durante el montaje, mantenga alejados de los niños las piezas pequeñas y el material plástico de embalaje!

D CH AT LI LU	Möbelmontage muss auf ebenem Untergrund erfolgen. Bei Wandmontagen immer geeignetes Befestigungsmaterial verwenden.
GB US	Furniture must be assembled on a flat surface. For assembly to the wall only use suitable fixing materials.
FR BE NC	Le meuble doit être monté sur une surface plane. Pour le montage mural, utilisez des accessoires de fixation adapté au type de mur.
NL	De meubels dienen ob een vlakke ondergrond te worden gemonteerd. Voor wandmontage moeten geschikte bevestigingsmaterialen worden gebruikt.
IT	Il montage dei mobili deve avvenire su un fondo piano. Per il montaggio si prega di utilizzare solo materiali adatti.
SI	Pohištvo je treba montirati na ravni podlagi. Pri stenski montaži vedno uporabite pritrditveni material.
XS HR BA	Namještaj se mora montirati na ravnoj podlozi. Kod montaže na zid uvijek koristite prikladan materijal za pričvršćivanje.
HU	A bútorszerelést sík felületen kell végezni. Falra szereléshez mindig megfelelı rögzítıanyagot kell használni.
BG	Монтажът на мебелите да се извършва на равна основа. При стенен монтаж винаги да се използва подходящ крепежен материал.
CZ SK	Montáž nábytku provádějte na rovném podkladu. Při montáži na stěnu používejte vždy vhodný připevňovací materiál.
SE	Montering av möbeln måste göras på jämnt underlag. Vid väggmontering ska lämpligt uppfästningsmaterial användas.
RO	Montarea mobilei trebuie să se realizeze pe o pardoseală dreaptă. La montarea la perete utilizaţi întotdeauna material de fixare adecvat.
ES	El montaje debe efectuarse sobre una superficie uniforme. En el montaje mural emplee siempre el material de fijación adecuado.

D CH AT LI LU	Bitte beachten Sie die Montageanleitung. Halten Sie immer die angegebene Wattzahl ein. Verhindern Sie einen Hitzestau.
GB US	Please observe the assembly instructions. Do not exceed the max. given wattage. Ensure that the heat is not allowed to build up.
FR BE NC	Veuillez respecter la notice de montage. Respectez impérativement le nombre des watts maximal. Veillez à éviter toute accumulation de chaleur.
NL	Lees a.u.b. de montagehandleiding door. Houd u beslist aan het max. opgegeven wattage. Zorg ervoor dat geen hittestuwing onstaat.
IT	Attenersi alle istruzioni di montaggio. Rispettarsi rigorosamente il numero di watt max. indicato. Assicurarsi che non si verifichi un accumolo di calore.
SI	Upoštevajte navodila za montažo. Vedno upoštevajte navedeno število vatov. Preprečite zastoj vročine.
XS HR BA	Obratite molimo Vas pozor na uputu za montažu. Uvijek se pridržavajte navedenog broja vati. Izbjegavajte zastoj vrućine.
HU	Vegye figyelembe a szerelési útmutatót. Mindig tartsa be a megadott wattszámot. Akadályozza meg a hıtorlódást.
BG	Моля, вземете под внимание ръководството за монтаж. Спазвайте винаги посочените ватове. Избягвайте акумулиране на топлина.
CZ SK	Dodržujte prosím návod k montáži. Vždy dodržujte uvedenou hodnotu výkonu (watt). Zabráníte tak přehřívání.
SE	Följ monteringsanvisningen. Följ alltid angivet wattal. Undvik att hetta uppstår.
RO	Respectaţi instrucţiunile de montaj. Respectaţi întotdeauna numărul de waţi impus. Evitaţi acumularea de căldură.
ES	Le rogamos que tenga presente las instrucciones de montaje. Respete siempre el número indicado de vatios. Evite la acumulación de calor.

D CH AT LI LU	Halten Sie die max. zulässigen Belastungswerte der Möbelteile ein. Details siehe Montageanleitung
GB US	Comply with the max. permissible loads. For details, please refer to the assembly instructions
FR BE NC	Respectez les valeurs de charge max. admissibles des parties de meubles. Pour plus de détails, cf. la notice de
NL	Houd de maximaal geoorloofde belastingswaarden van de meubeldelen aan. Voor details verwijzen wij naar de montagehandleiding
IT	Rispettare la portata max. permessa degli elementi del mobile. Per dettagli si vedano le istruzioni di montaggio e si vada
SI	Upoštevajte največjo dovoljeno obremenitev delov pohištva. Podrobnosti najdete v navodilih za montažo in na
XS HR BA	Pridržavajte se maks. Dozvoljenih vrijednosti opterećenja elemenata namještaja. Detalje vidi u uputi za montažu
HU	Tartsa be a bútorelemek max. megengedett terhelési értékeit. A részleteket lásd a szerelési útmutatóban
BG	Спазвайте макс. допустимите стойности на натоварване на мебелите. За подробности виж ръководството за монтаж
CZ SK	Dodržujte max. přípustné hodnoty zatížení nábytkových dílů. Podrobnosti viz návod k montáži
SE	Följ max. tillåten belastning av möbeldelarna. Mer information finns i monteringsanvisningen
RO	Respectaţi valorile de solicitare max. admise pentru corpurile de mobilier. Pentru detalii consultaţi instrucţiunile de montaj
ES	Respete los valores máximos de carga admisibles para las piezas de los muebles. Consulte los detalles en las instrucciones

D CH AT LI LU	Zur Möbelreinigung ein mit Wasser befeuchtetes, fusselfreies Baumwolltuch verwenden. Gereinigte Flächen immer trockenreiben!
GB US	To clean the furniture only use a water dampened lint-free cotton cloth. Once cleaned, always wipe the surfaces dry.
FR BE NC	Utilisez un chiffon en coton non pelucheux humidifié avec de l'eau pour nettoyer les meubles. Séchez systématiquement les surfaces nettoyées en les frottant !
NL	Gebruik een met water bevochtigde, pluisvrije katoenen doek om de meubels te reinigen. Wrijf gereinigde oppervlakken altijd droog!
IT	Per pulire il mobile utilizzare un panno di cotone inumidito d'acqua e che non perde pelucchi. Asciugare sempre le superfici che si sono pulite!
SI	Za čiščenje pohištva uporabljajte vlažno bombažno krpo, ki ne pušča vlaken. Očiščene površine vedno obrišite do suhega!
XS HR BA	Za čišćenje namještaja koristite sa vodom navlaženu pamučnu krpu koja ne ispušta vlakna. Očišćene površine uvijek obrišite suhom krpom!
HU	Bútortisztításhoz vízzel benedvesített, nem szálazódó pamutkendıt használjon. A megtisztított felületeket mindig törölje szárazra!
BG	За почистване на мебелите използвайте навлажнена с вода, неизпускаща влакна памучна кърпа. Почистените повърхности винаги да се изтриват до сухо!
CZ SK	K čištění nábytku používejte bavlněný hadr neuvolňující vlákna, navlhčený ve vodě. Vyčištěné plochy vždy utřete do sucha!
SE	För möbelrengöring används en luddfri bomullsduk fuktad med vatten. Rengjorda ytor ska alltid torkas torra!
RO	Pentru curăţarea mobilei utilizaţi o lavetă din bumbac fără scame umezită cu apă. Suprafeţele curăţate se şterg întotdeauna până se usucă!
ES	Emplee un paño de algodón humedecido con agua y libre de pelusa para la limpieza de los muebles. ¡Seque siempre las superficies que ha limpiado!

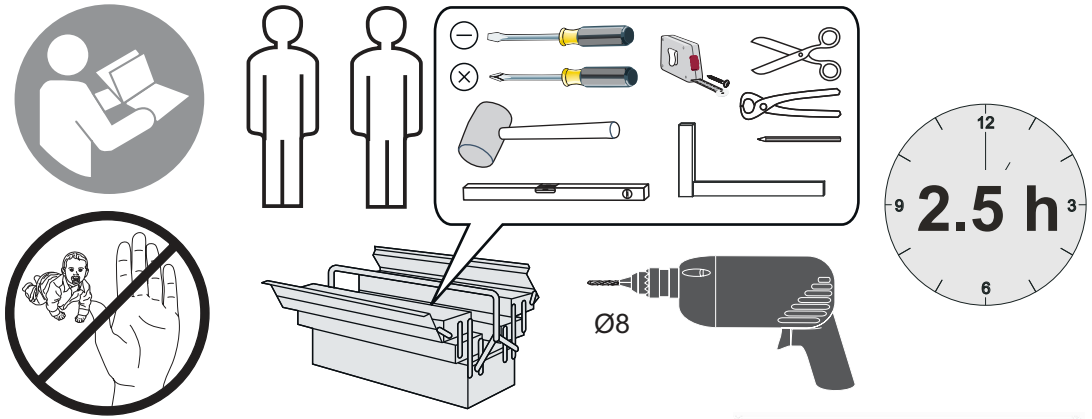
12
9
2.5 h
3
6
Ø8

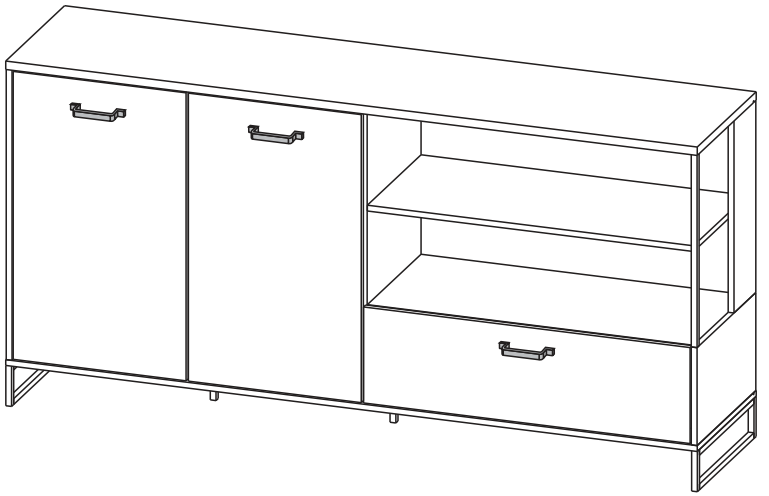

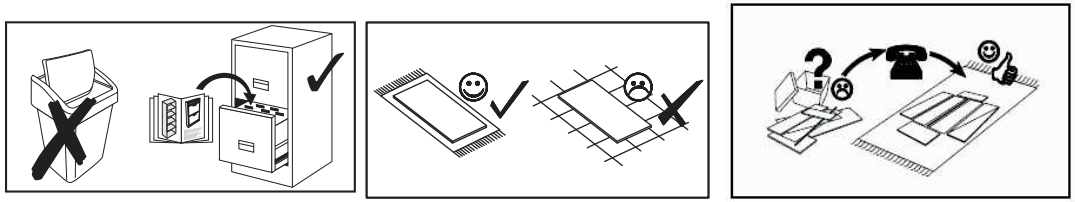

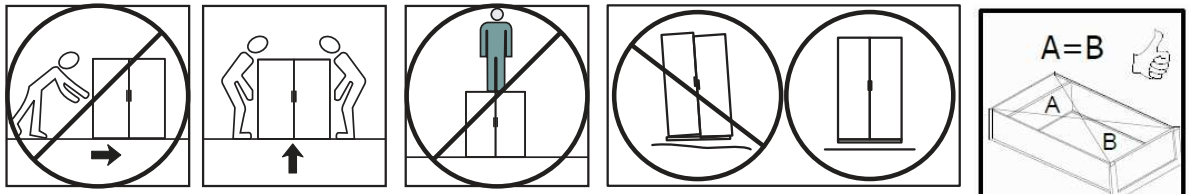
A=B
A
B

100%
COTTON

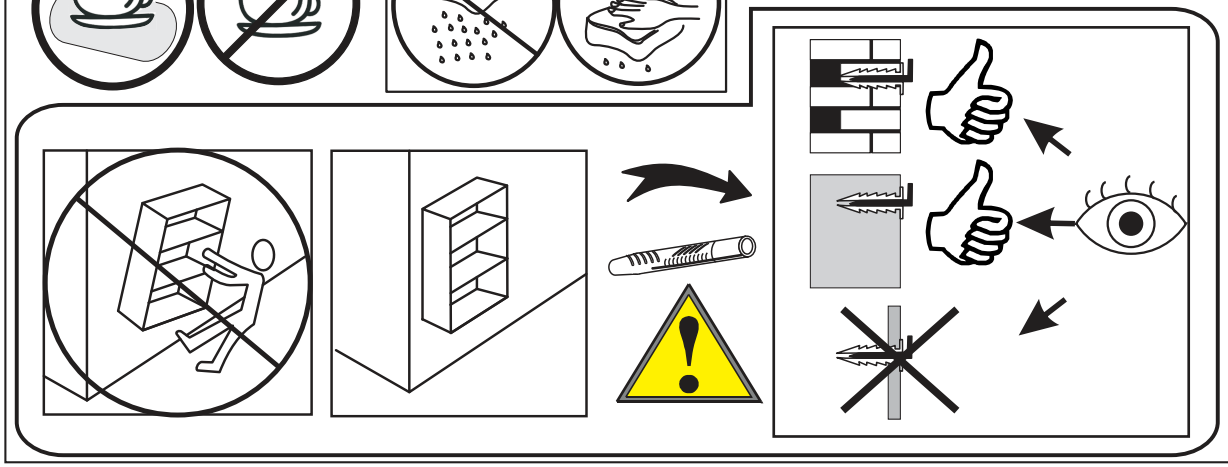

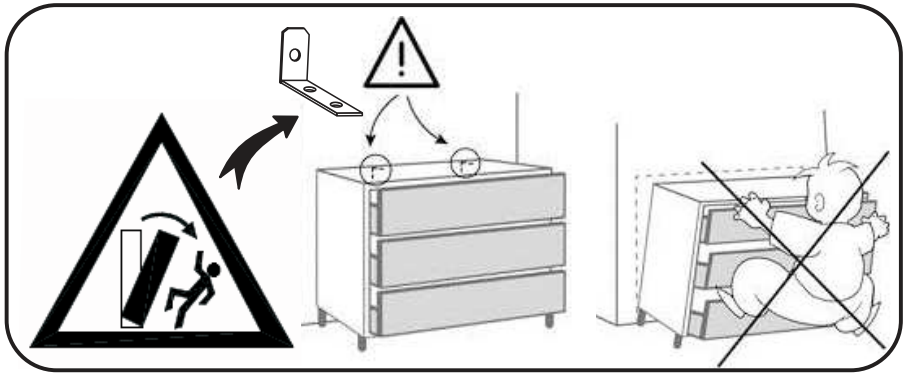

B - 1800mm
H - 698mm
T - 421mm

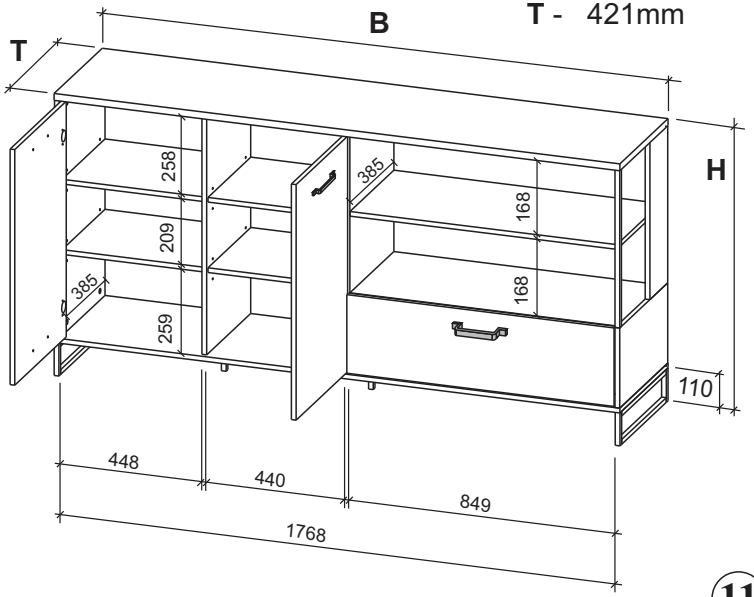

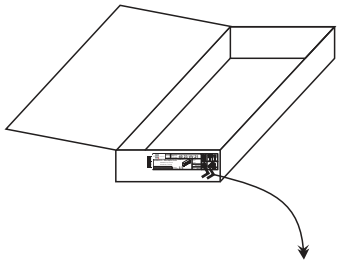

1	756	420	1	2/2
2	255	420	1	2/2
2b	501	156	1	2/2
3	1800	421	1	2/2
4	1800	421	1	2/2
5	756	385	1	2/2
6	756	405	1	1/2
7	849	404	1	1/2
8	849	384	1	2/2
9	448	375	2	1/2
10	440	375	2	1/2
11	750	450	2	1/2
12	850	250	1	1/2
13L+13R	302	180	2	1/2
13	809	180	1	1/2
14	820	300	1	1/2
15	765	461	1	1/2
16	765	452	1	2/2
17	858	249	1	2/2
18	858	511	1	2/2
19	420	105	2	2/2
20	107	52	2	2/2
21	501	15	1	2/2

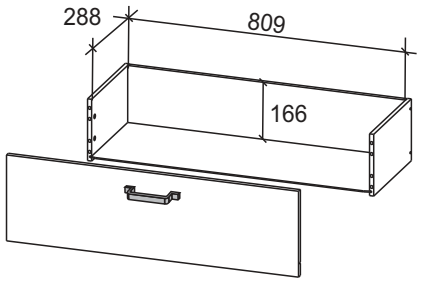

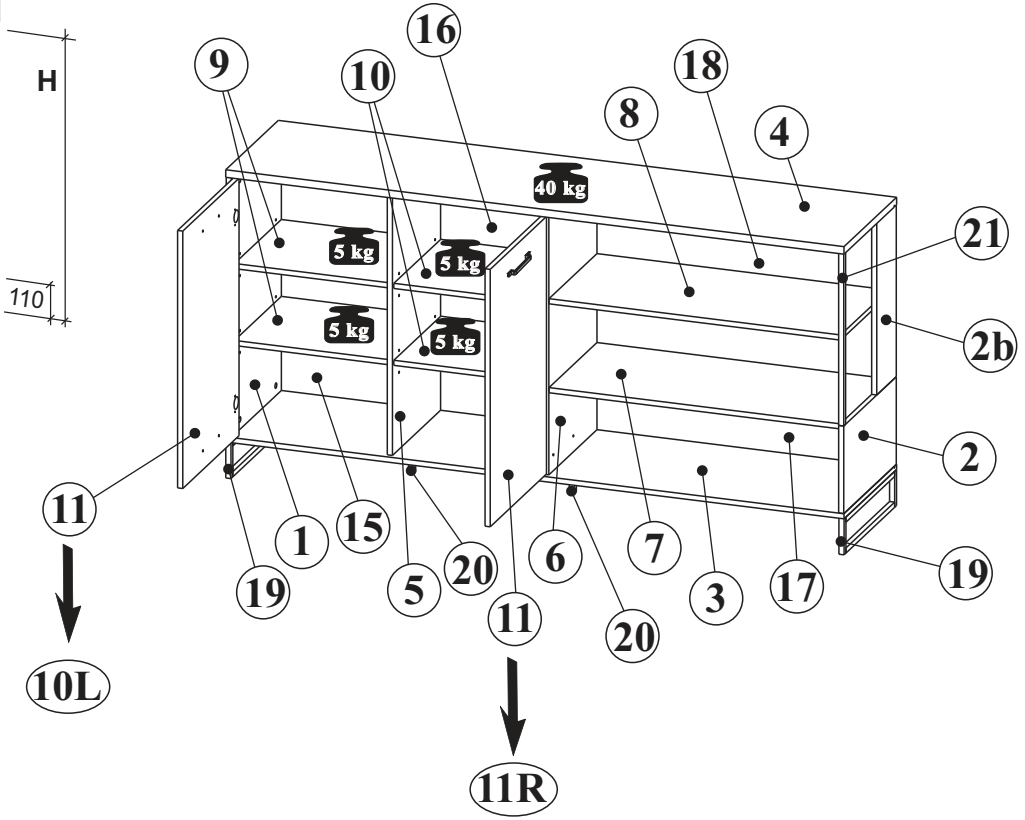

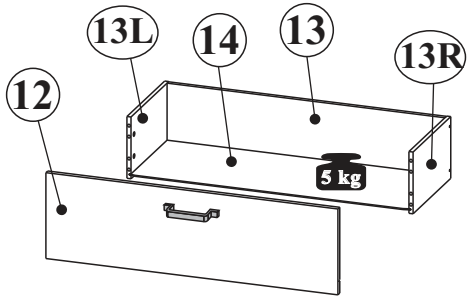

NR 1

- B1 ϕ 8x28 x21
- B22 ϕ 8x35 x1
- B20 ϕ 8x50 x1
- B21 ϕ 6x28 x2
- M1 ϕ15x12mm x27
- T1 5x39mm x23
- T12 L-48 x2

NR 2

- J23 x18
- P2 3x20 x6
- F1 x3
- W1 x16
- E18 6,3x16 x16
- C14 ϕ20mm x21
- L1 GLUE LEIM x1

NR 3

- Y1 ϕ35 Kr15 x2
- D7 H4 x2
- Y2 ϕ35 Kr8 x2
- D6 H2 x2
- E3 6,3x13 x8
- S8 4x13 x8

NR 4

- Q30 L-300mm x1L/1R
- E24 6,0x11 x4
- S3 3,5x13 x4
- M2 ϕ12x10mm x4
- T2 5x32mm x4
- P5 4x30 x4
- S4 3x16 x2
- F288 L-288 x1
- P10 3x13 x2

NR 5

- U182 x3
- P14 3,5x30 x6
- LIV'IN Mein Leben. Mein Zuhause. x1

NR 6

- J11 x2
- P13 3,5x13 x4
- T13 8x50 mm x2
- T14 6x50 mm x2

NR 7

- 19 x2
- 20 x2
- 21 x1

0 10 20 30 40 50 60mm

C 1/2

1

B1 ϕ 8x28 x4
W1 x4
M1 ϕ15x12mm x4
D7 H4 x2
E3 6,3x13 x4

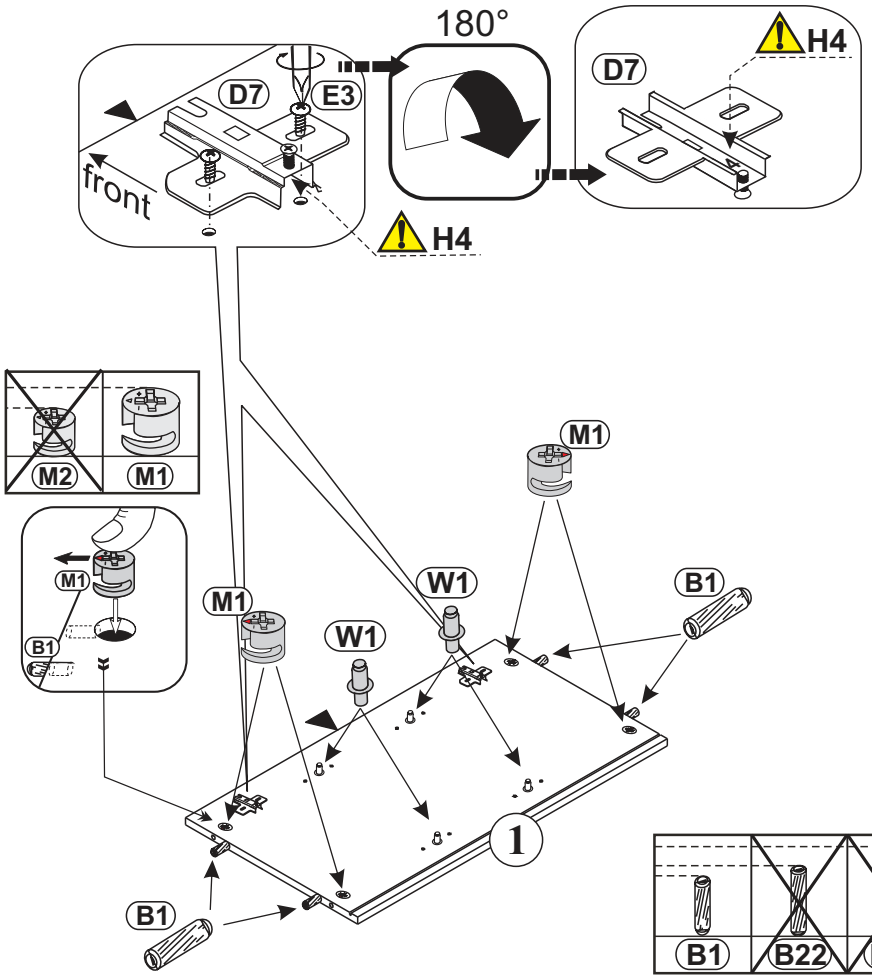

2

B1 ϕ 8x28 x2
B22 ϕ 8x35 x1
B20 ϕ 8x50 x1
B21 ϕ 6x28 x2
M1 ϕ15x12mm x8
T1 5x39mm x3
L1 GLUE LEIM x1

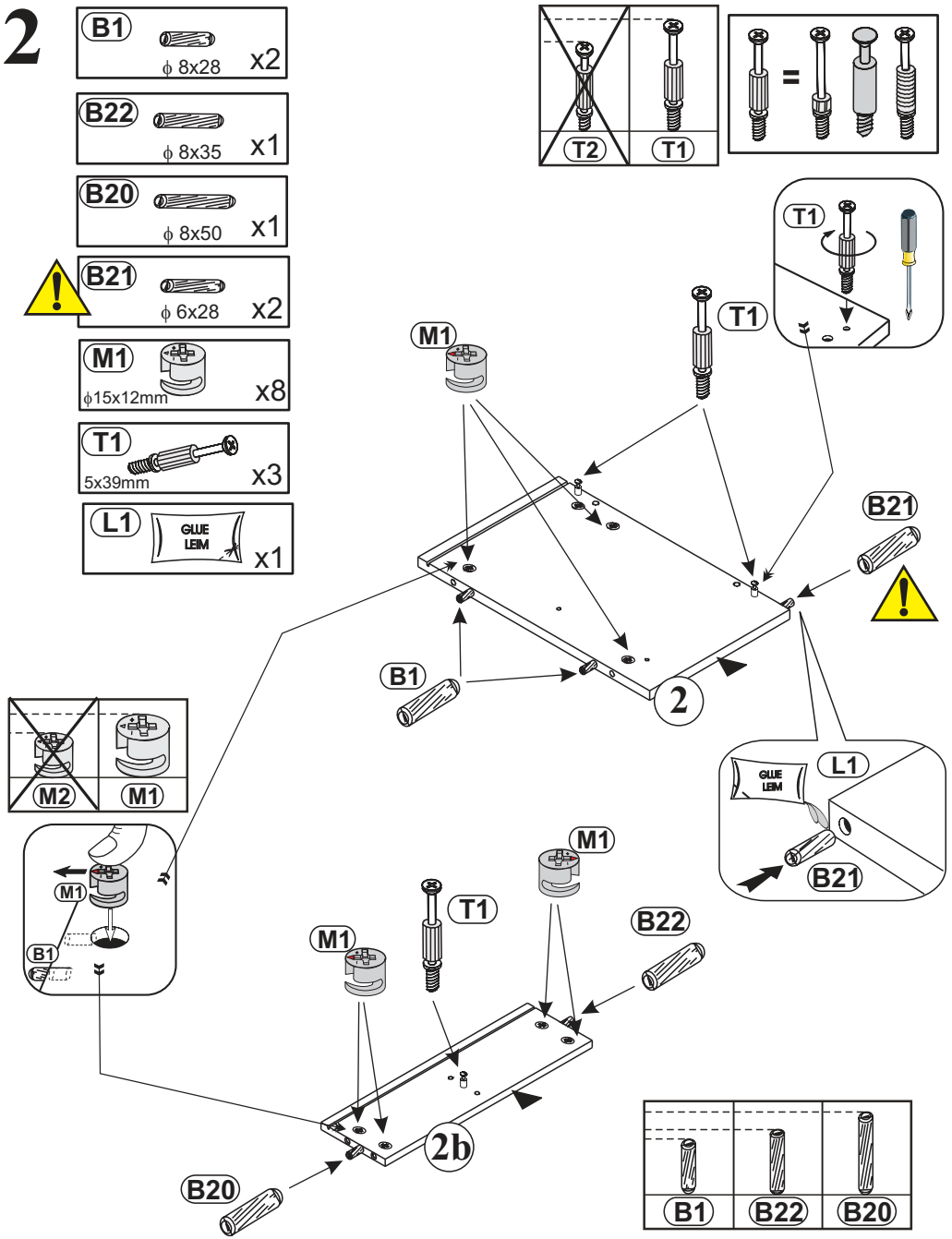

3

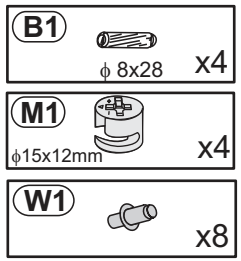
B1
ϕ 8x28 x4
M1
ϕ15x12mm x4
W1
x8

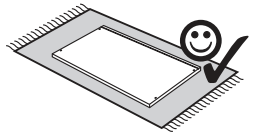

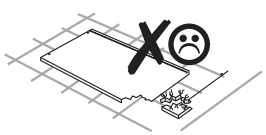

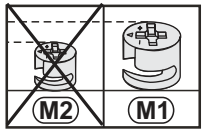
M2
M1

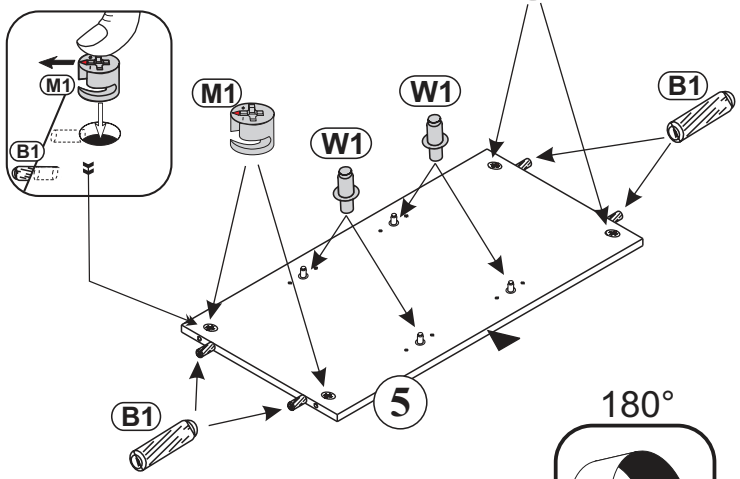
M1
M1
W1
W1
M1
B1
B1
5

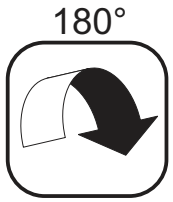
180°

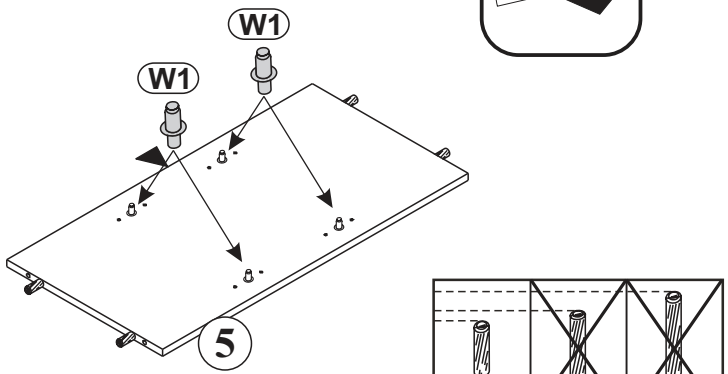
W1
W1
5

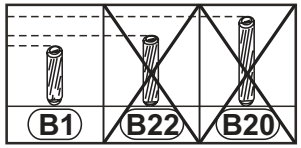
B1
B22
B20

4

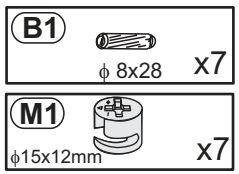
B1
ϕ 8x28 x7
M1
ϕ15x12mm x7

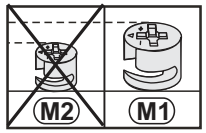
M2
M1

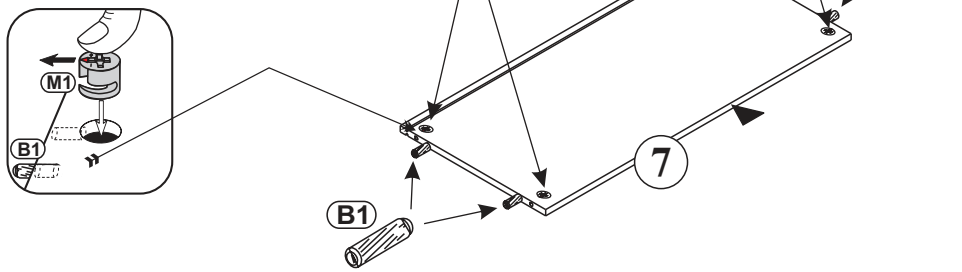
M1
M1
B1
M1
B1
B1
7

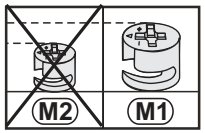
M2
M1

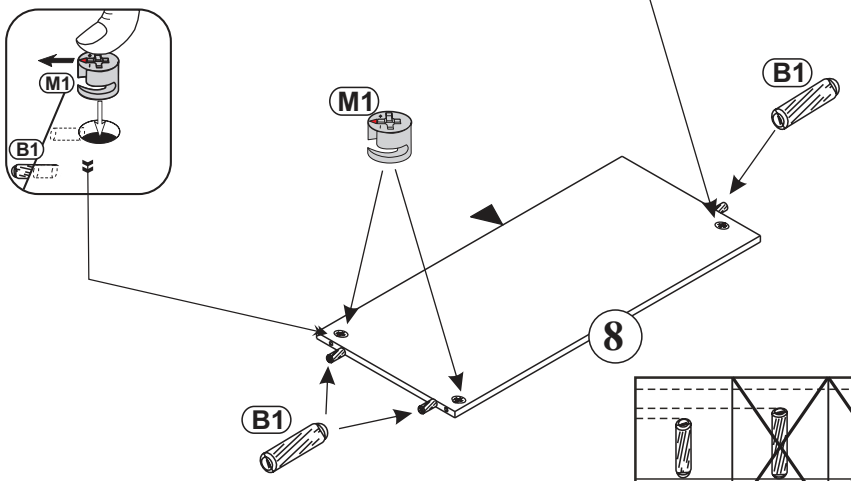
M1
M1
B1
M1
B1
B1
8

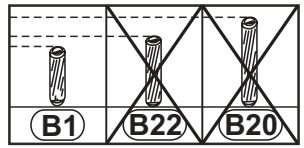
B1
B22
B20

5

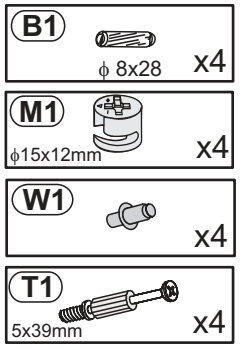
B1
ϕ 8x28
x4
M1
ϕ15x12mm
x4
W1
x4
T1
5x39mm
x4

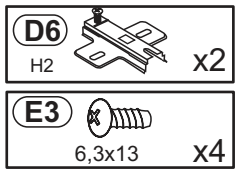
D6
H2
x2
E3
6,3x13
x4

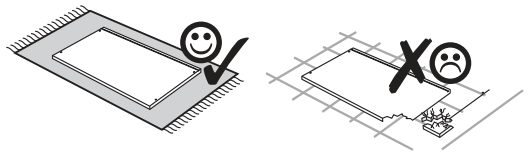

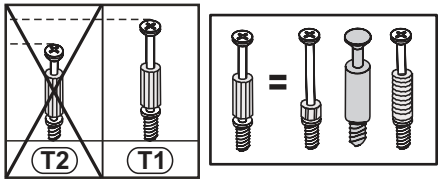
T2
T1
=

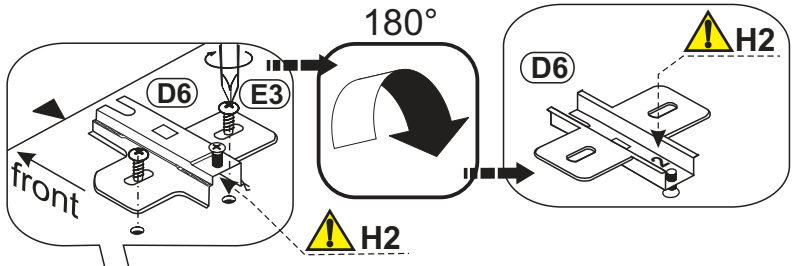
180°
D6
E3
front
H2
D6
H2

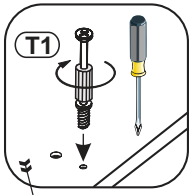
T1

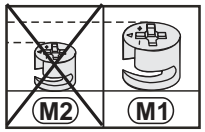
M2
M1

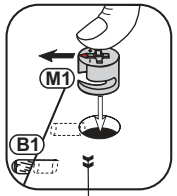
M1
B1

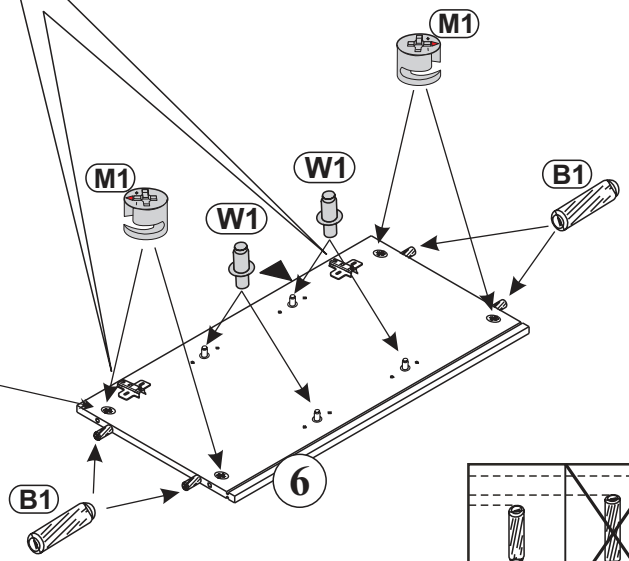
M1
M1
W1
W1
B1
B1
6

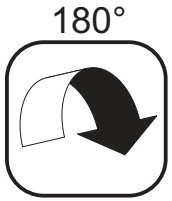
180°

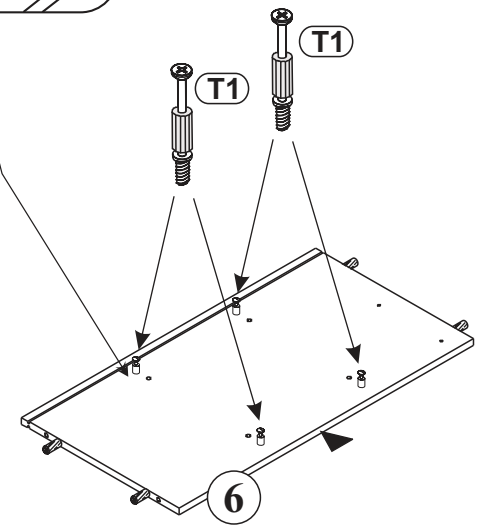
T1
T1
T1
6

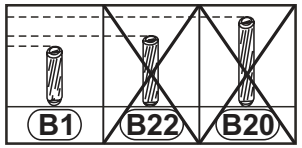
B1
B22
B20

6

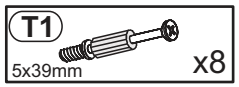
T1
5x39mm
x8

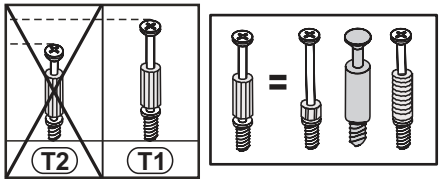
T2
T1
=

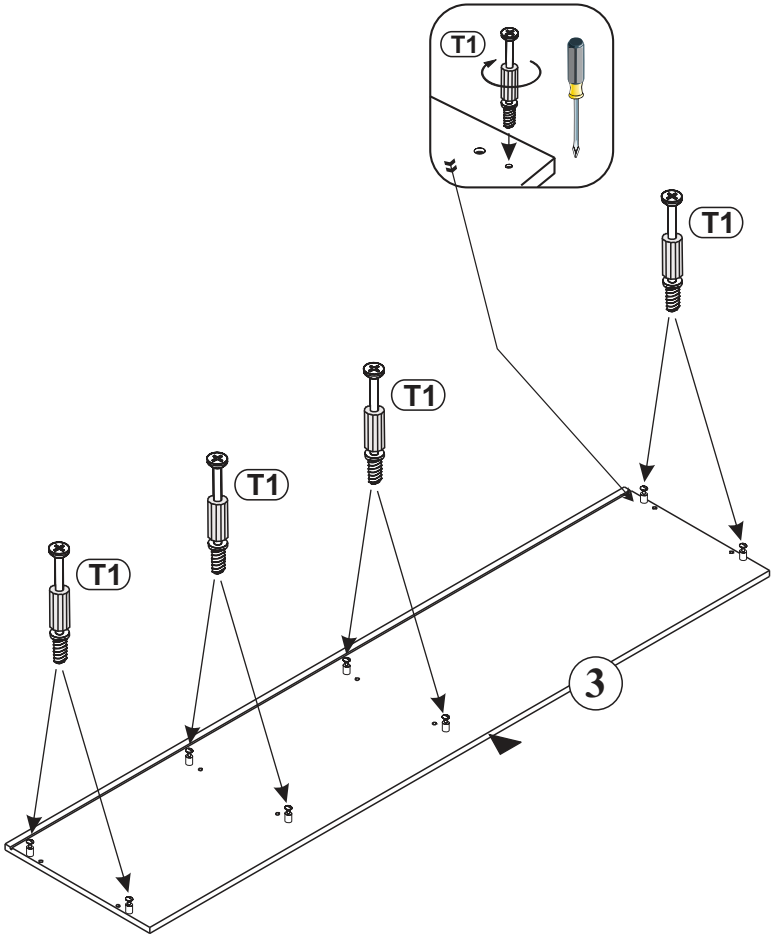
T1
T1
T1
T1
T1
3

7

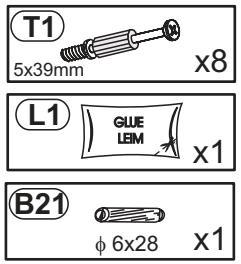
T1
5x39mm
x8
L1
GLUE
LEIM
x1
B21
ϕ 6x28
x1

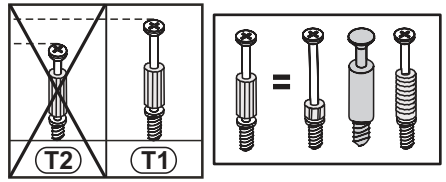
T2
T1
=

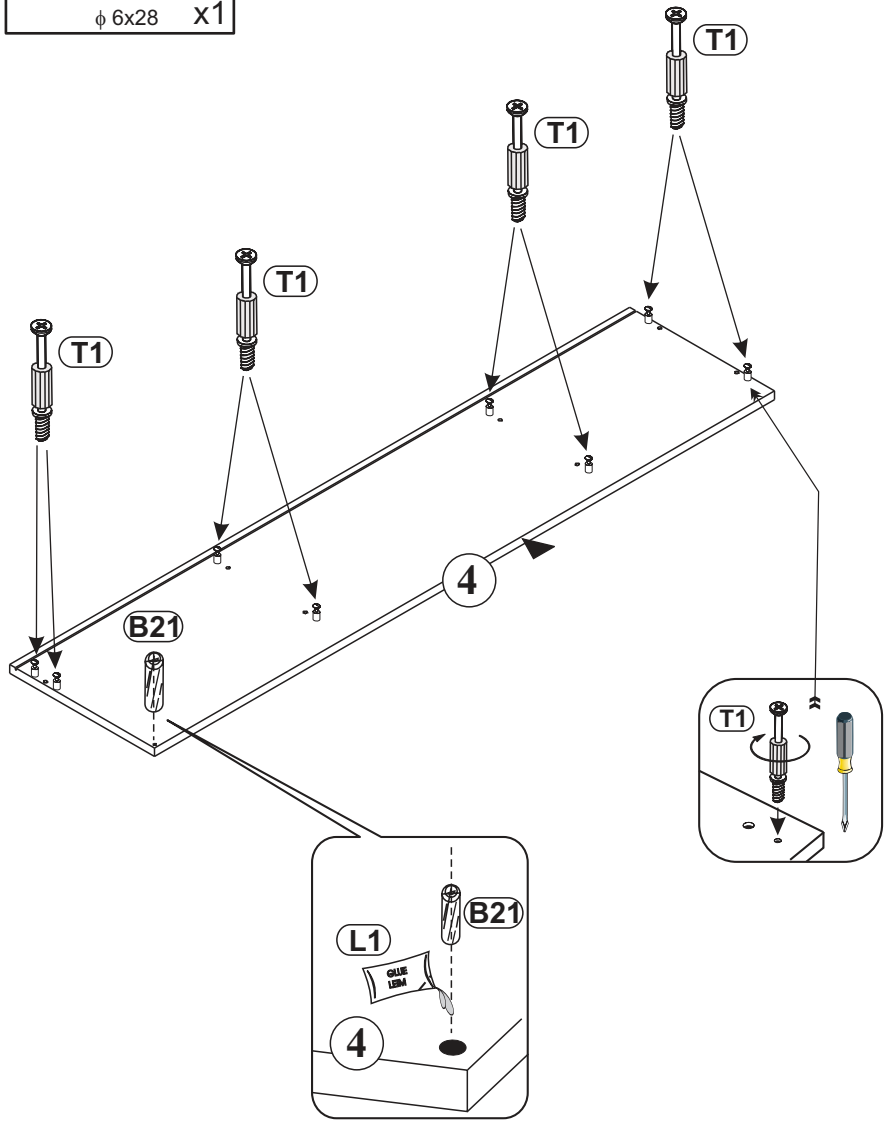
T1
T1
T1
T1
4
B21
T1
L1
GLUE
LEIM
B21
4

8

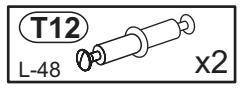

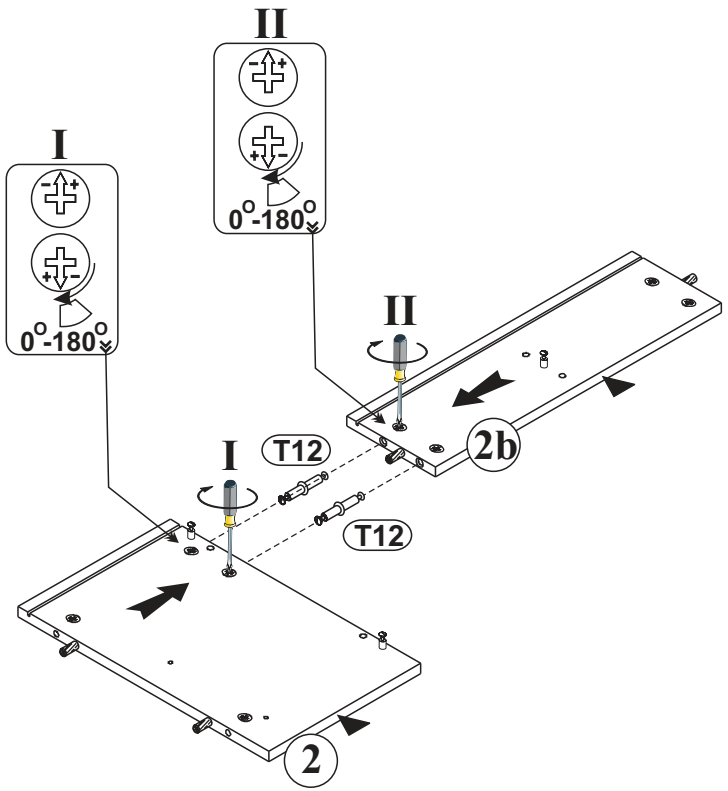

9

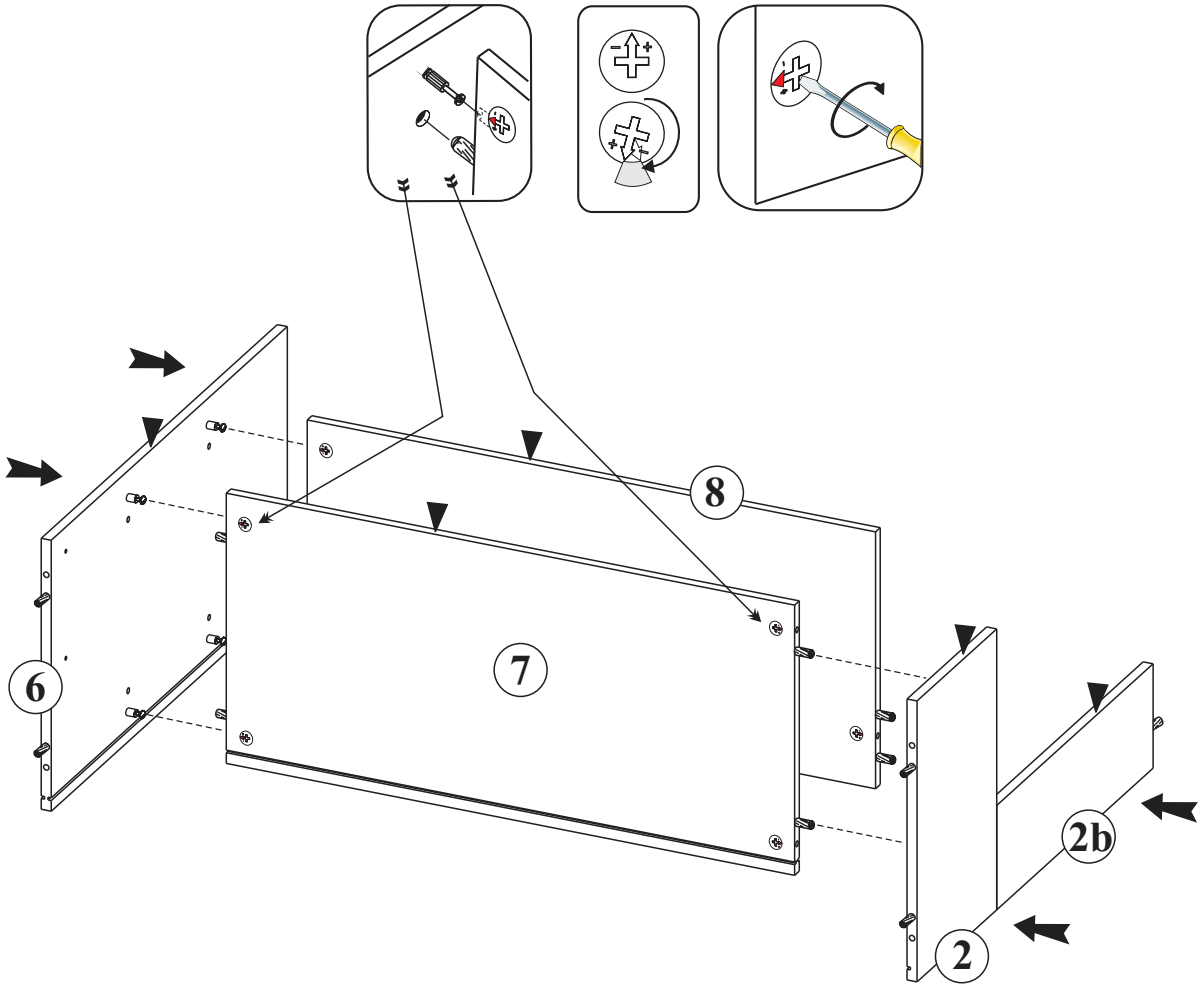

10

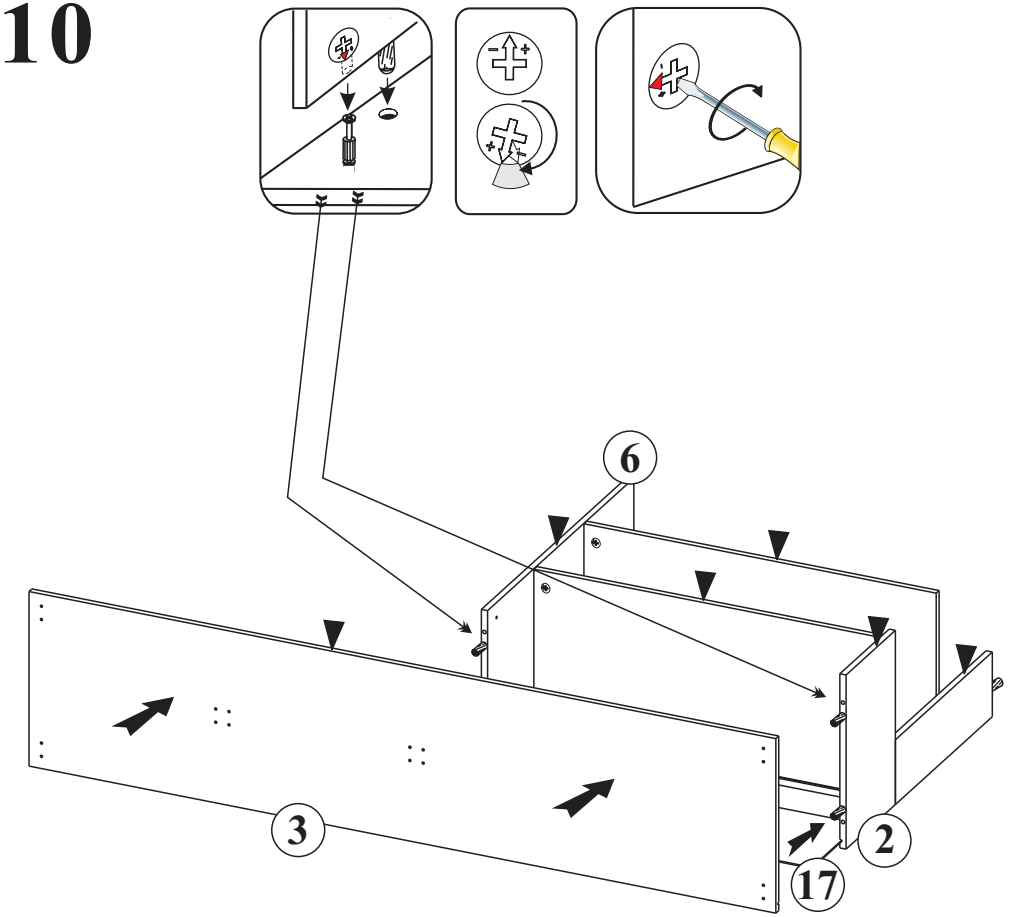

11

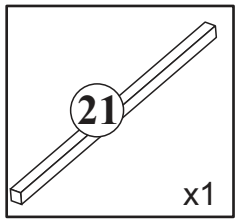

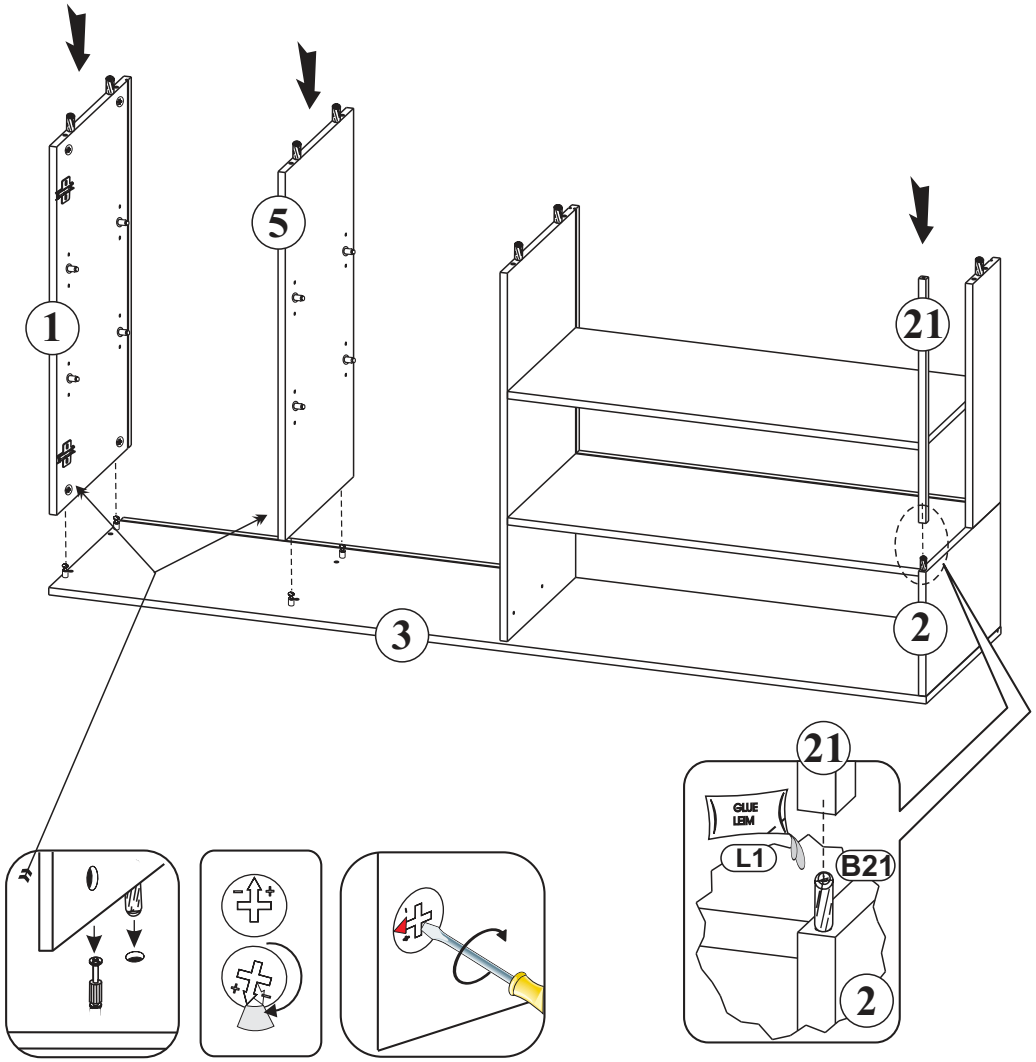

12

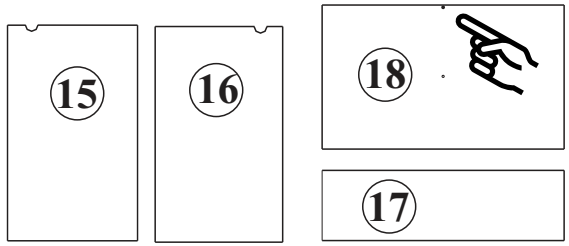
15
16
18
17

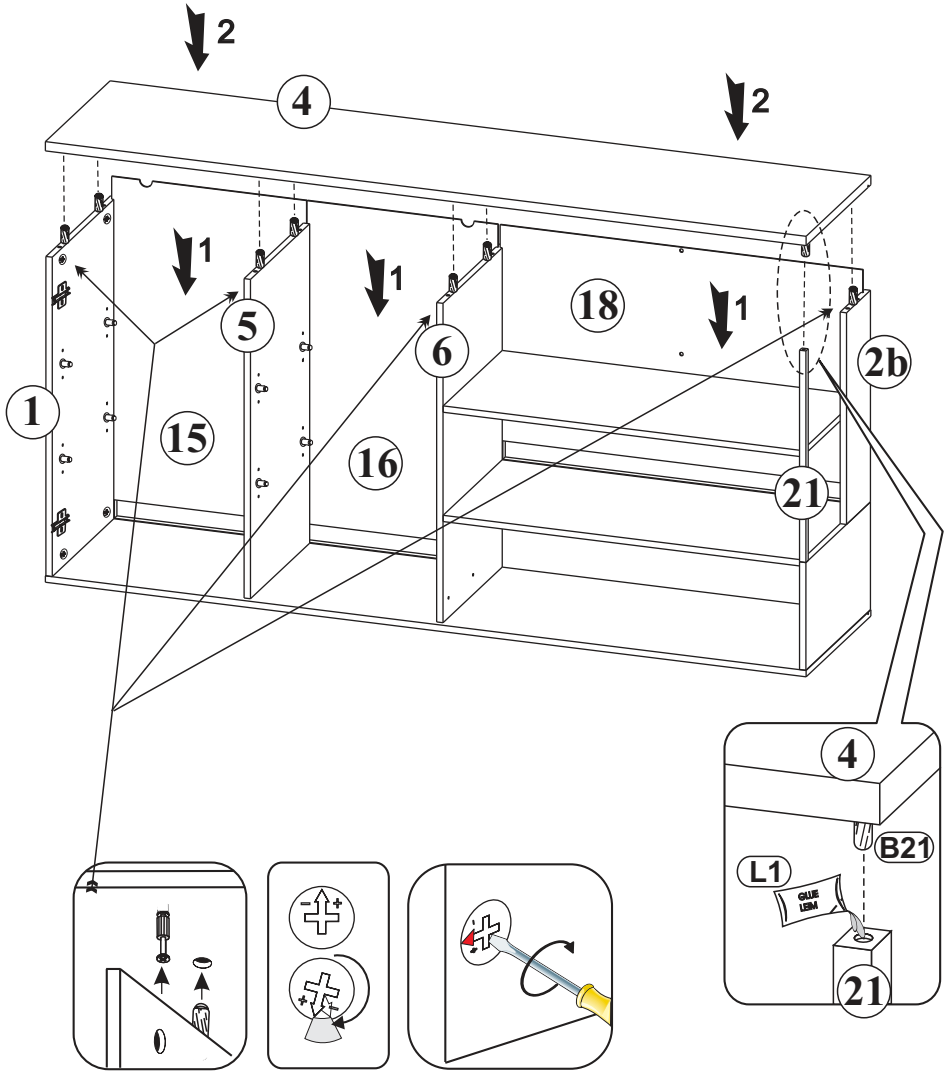
2
4
2
1
5
1
6
1
18
2b
1
15
16
21
4
B21
L1
GLUE
LEIM
21

13

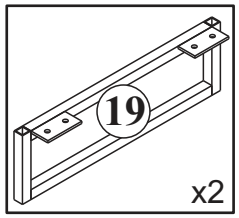
19
x2

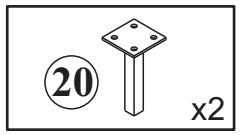
20
x2

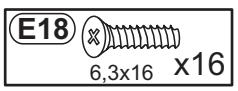
E18
6,3x16
x16

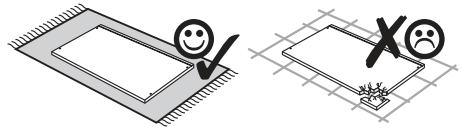

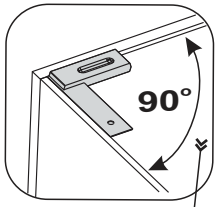
90°

A=B

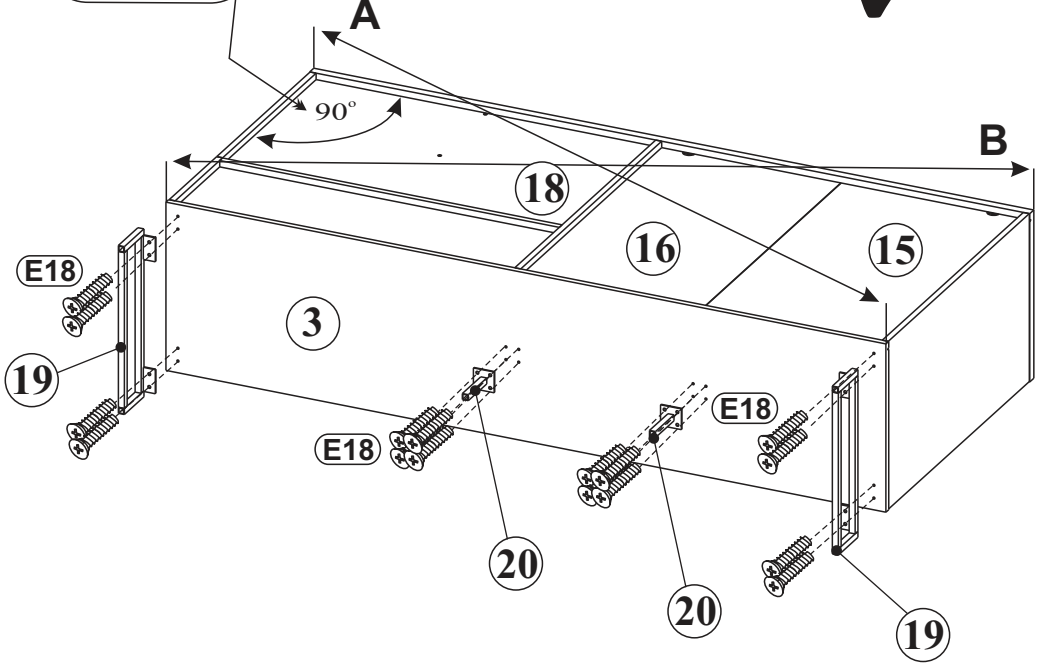
A
90°
B
18
16
15
E18
3
19
E18
E18
20
20
19

14

J23 x18

P2 3x20 x6

F1 x3

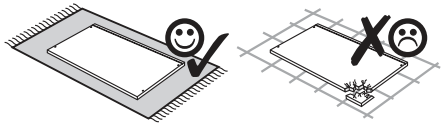

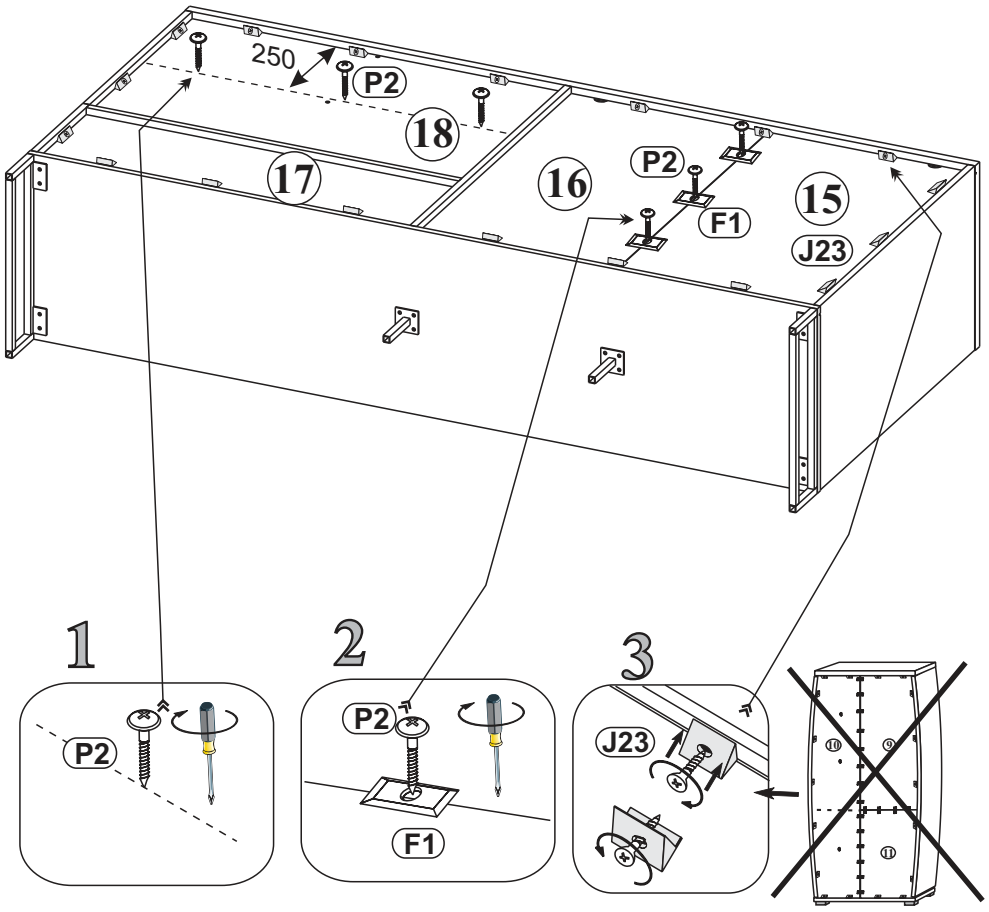

15

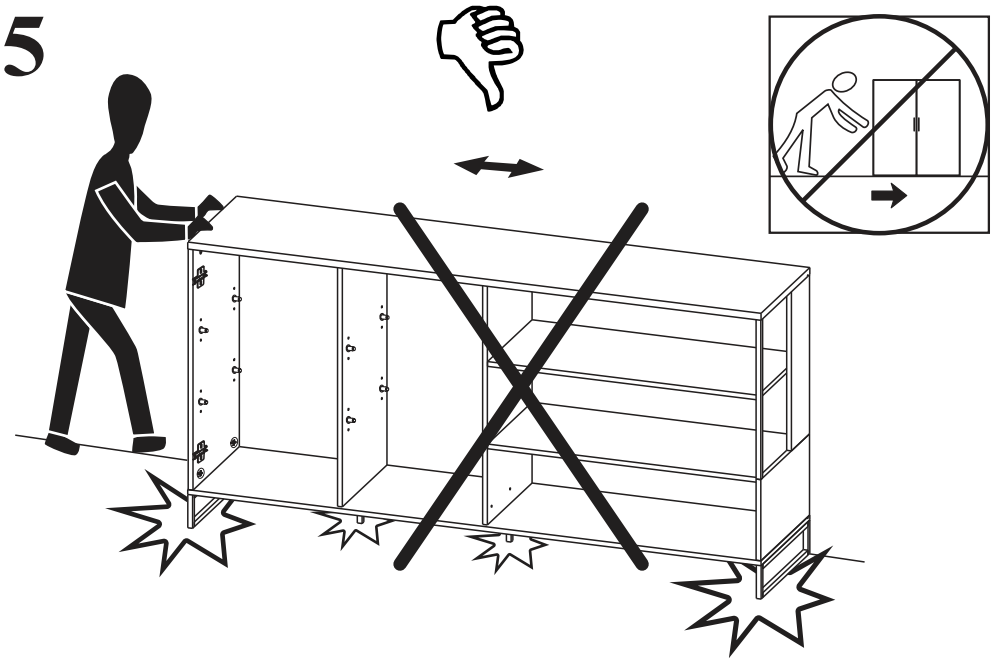

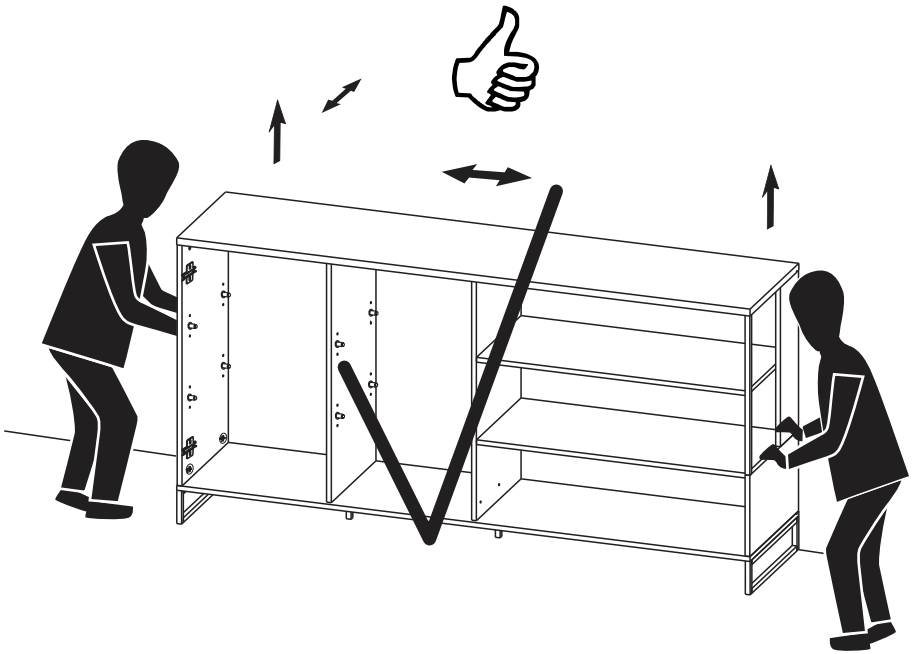

16

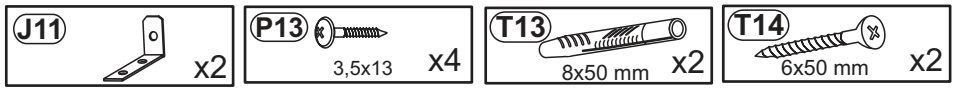
J11
x2
P13
3,5x13
x4
T13
8x50 mm
x2
T14
6x50 mm
x2

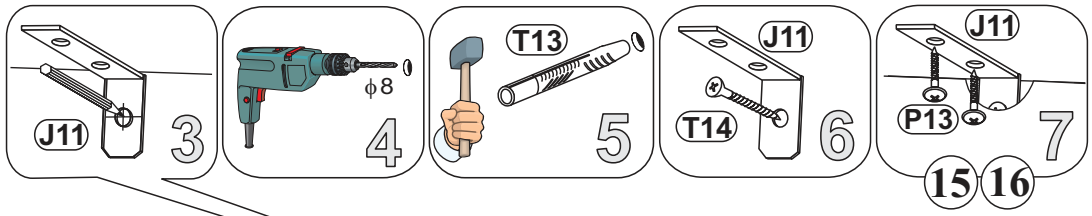
J11
3
ϕ8
4
T13
5
J11
T14
6
J11
P13
7
15
16

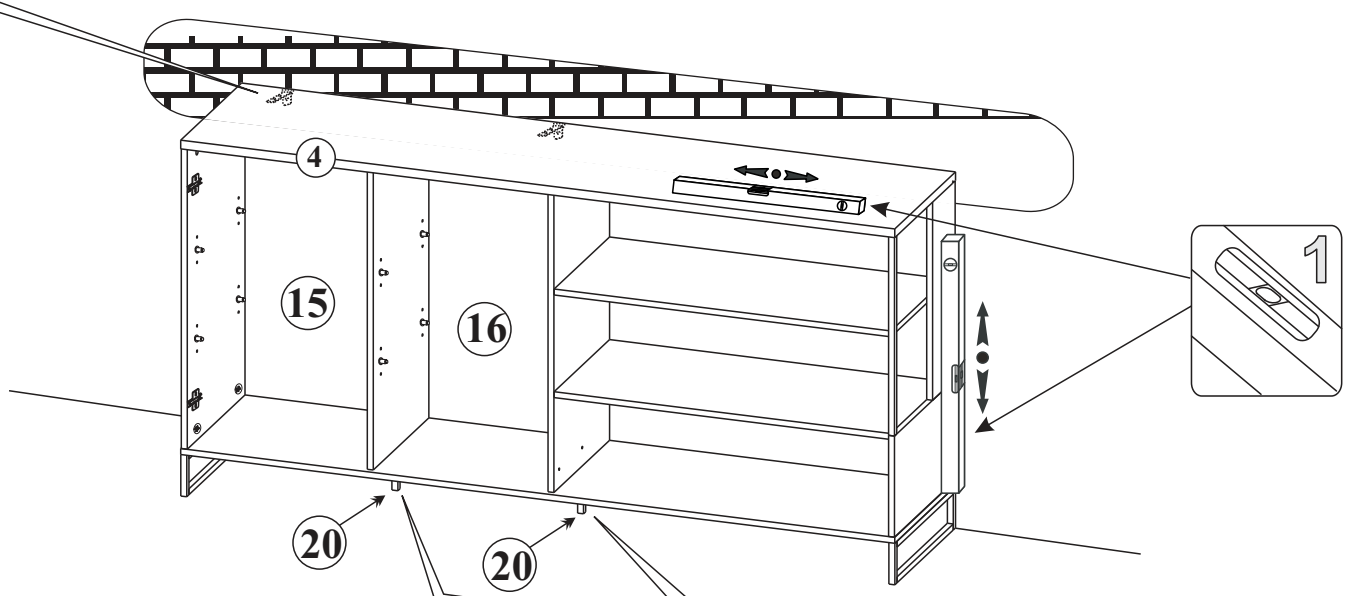
4
15
16
1
20
20

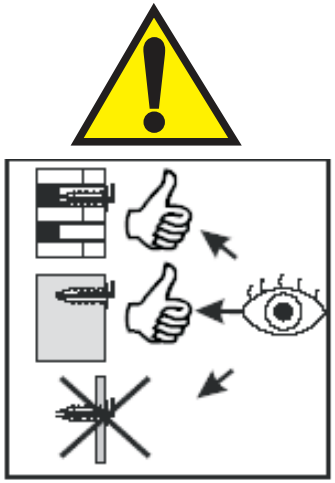

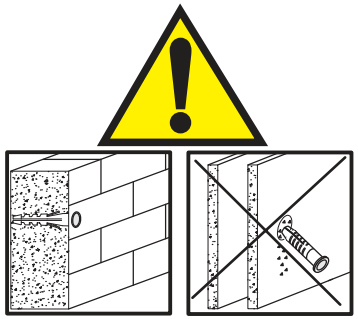

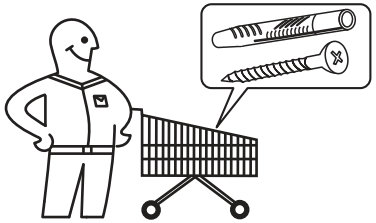

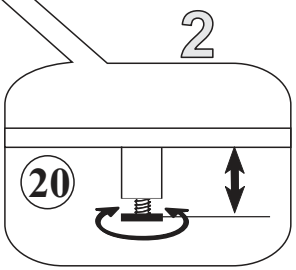
2
20

17

M2 ϕ12x10mm x4

T2 5x35mm x4

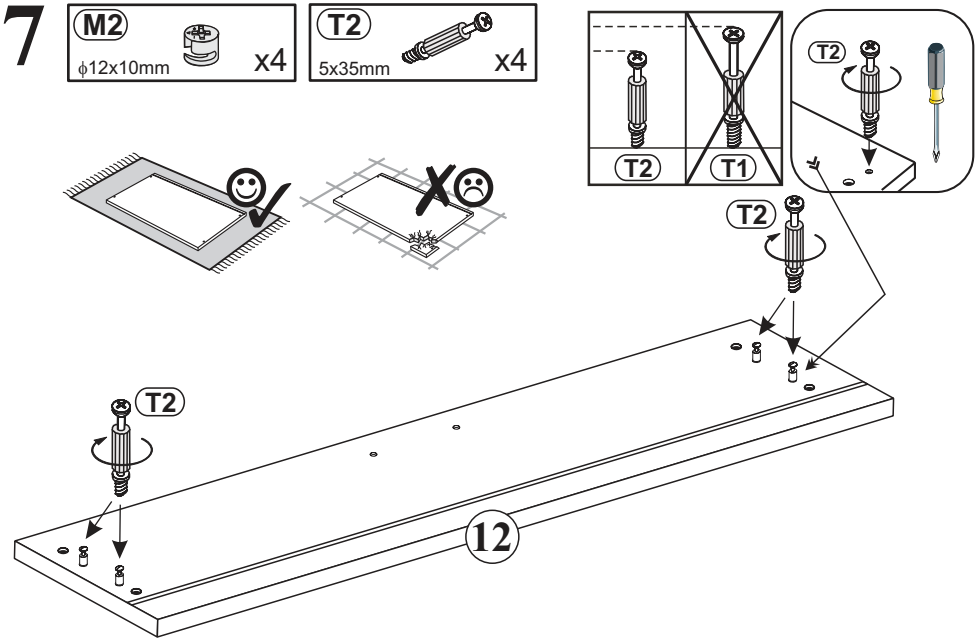

18

P5 4x30 x4

F288 L-288 x1

P10 3x13 x2

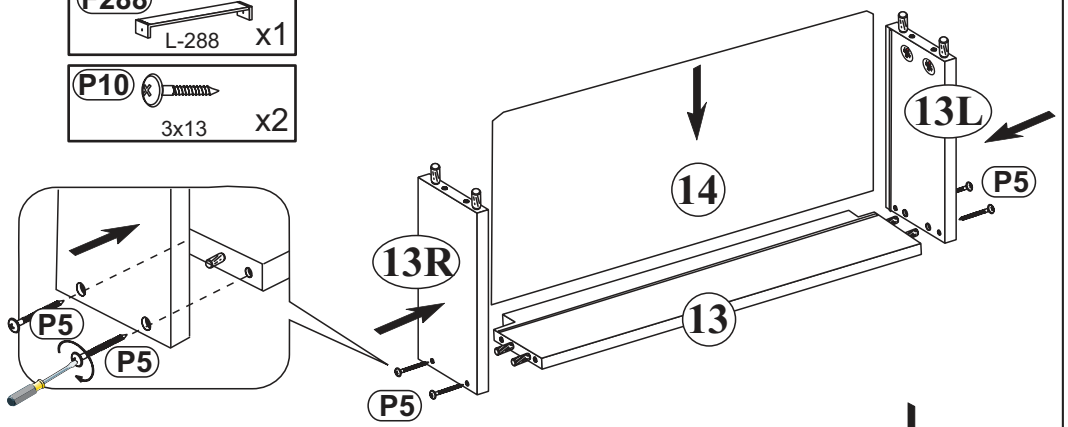

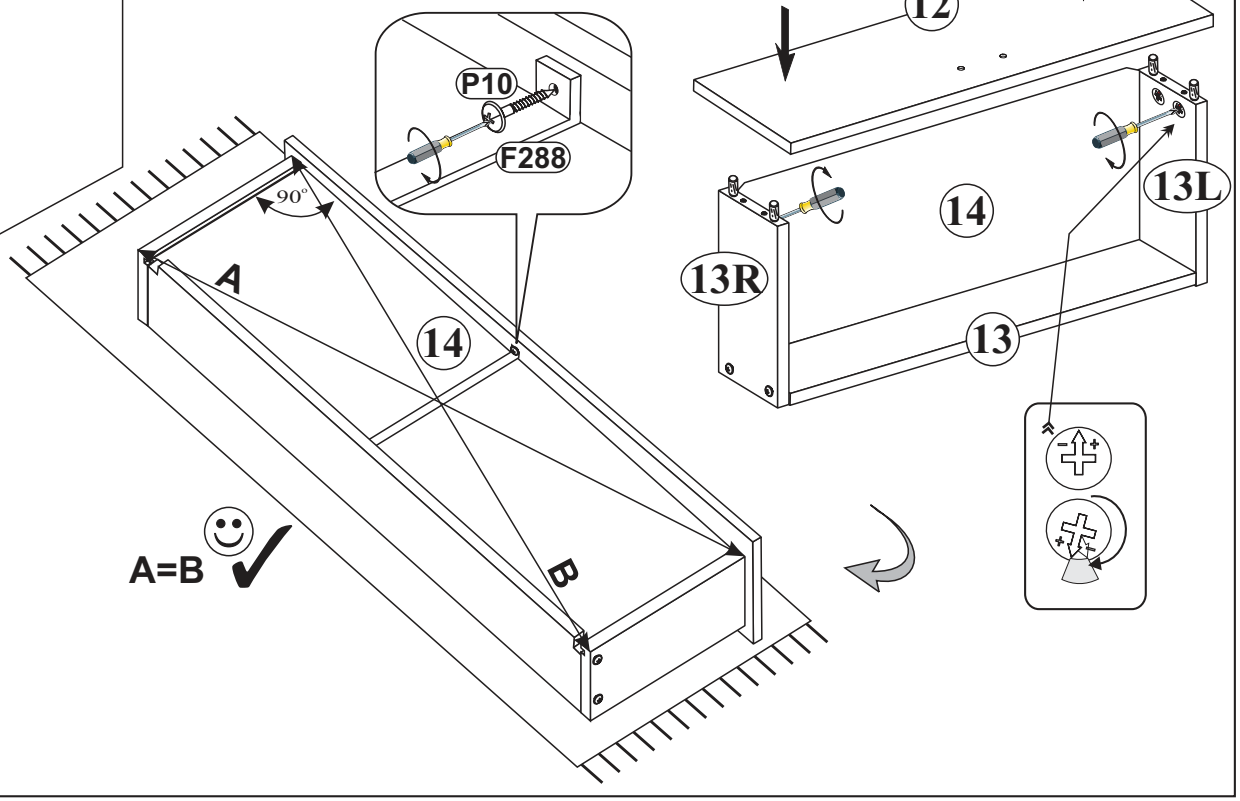

19

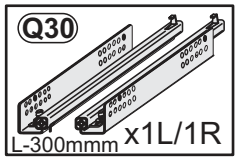
Q30
L-300mmm x1L/1R

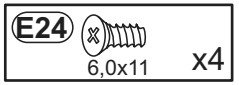
E24
6,0x11
x4

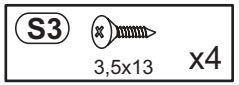
S3
3,5x13
x4

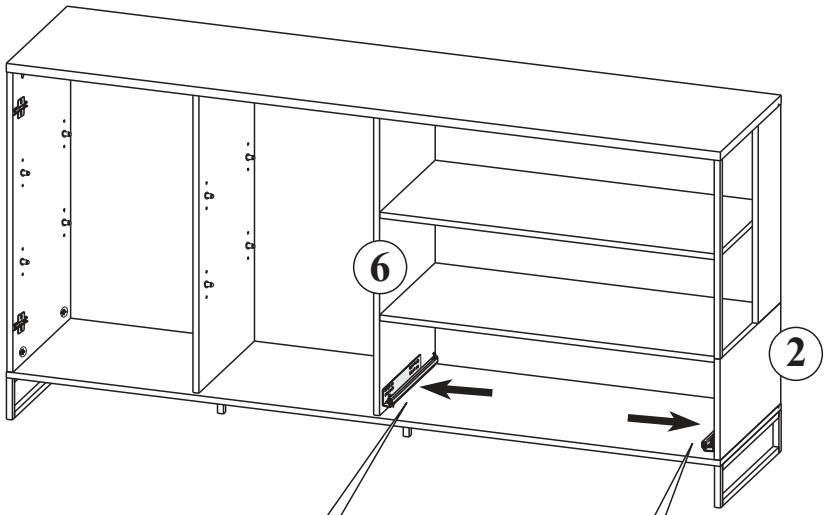
6
2

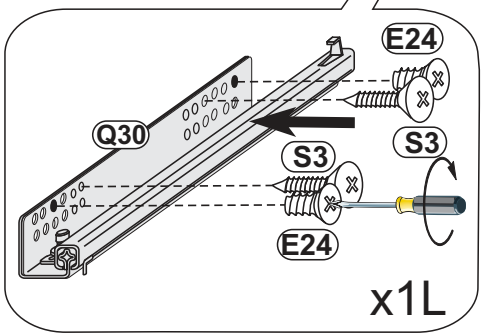
E24
Q30
S3
S3
E24
x1L

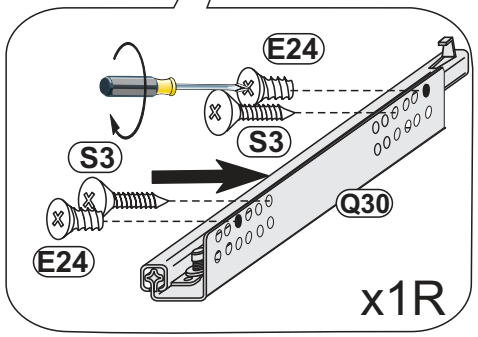
E24
S3
S3
Q30
E24
x1R

20

LIV'IN
Mein Leben. Mein Zuhause.
x1

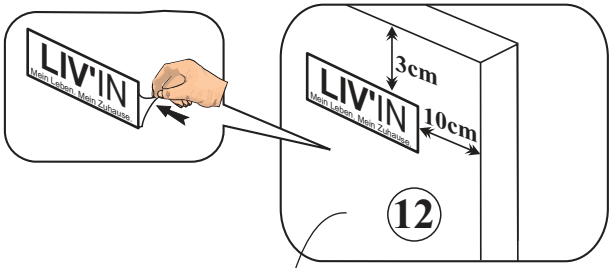
LIV'IN
Mein Leben. Mein Zuhause.
LIV'IN
Mein Leben. Mein Zuhause.
3cm
10cm
12

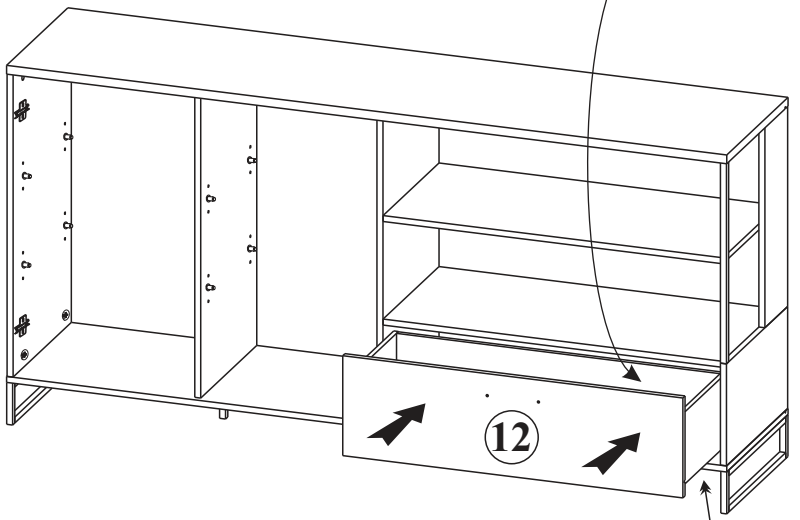
12

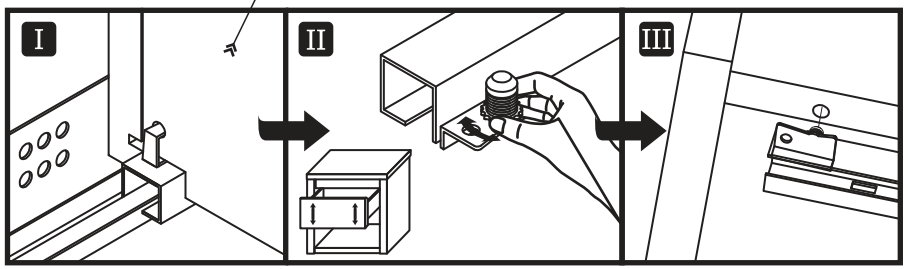
I
II
III

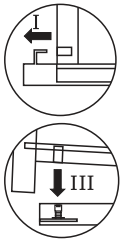
I
III

21

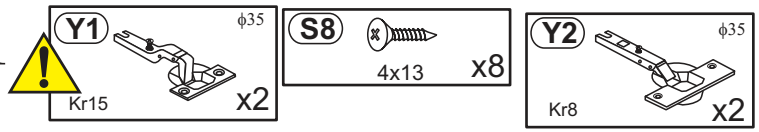
Y1
ϕ35
Kr15
x2
S8
4x13
x8
Y2
ϕ35
Kr8
x2

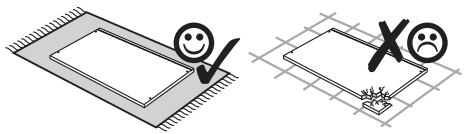

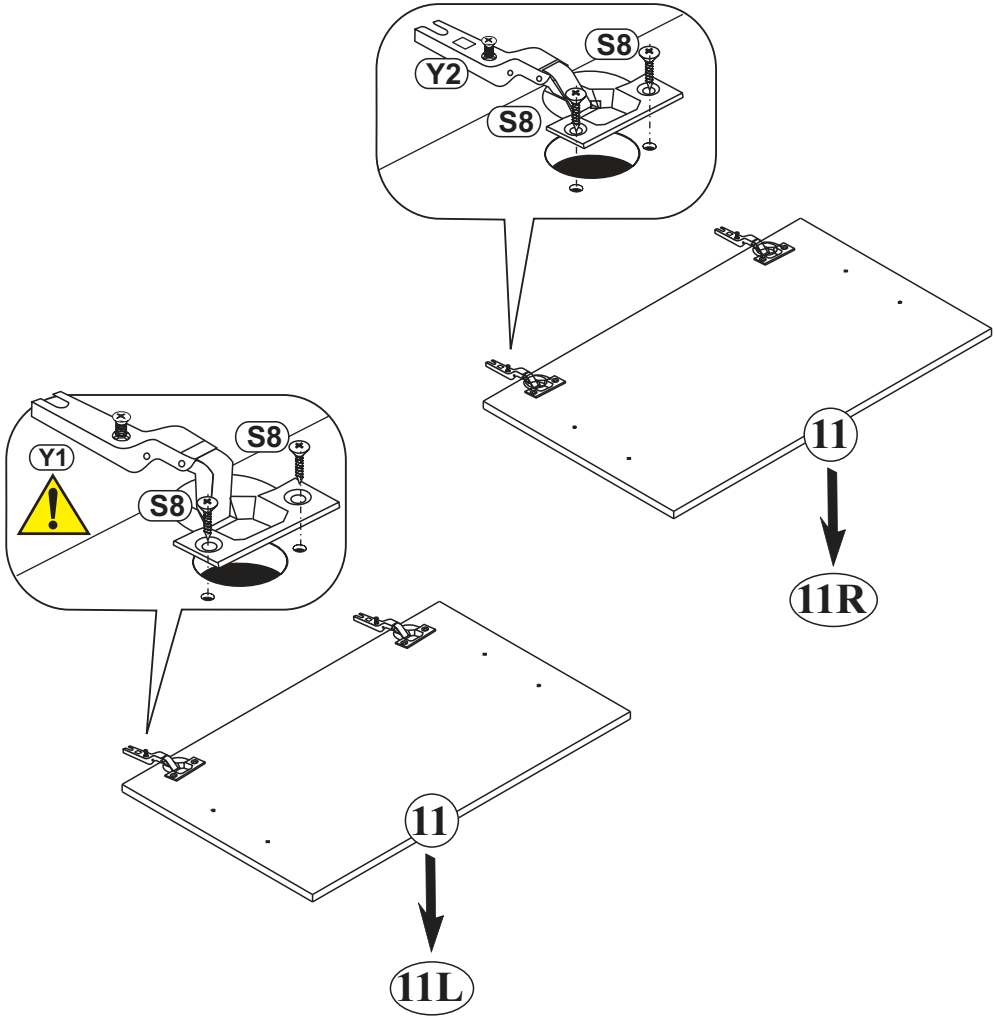
S8
Y2
S8
11
11R
Y1
S8
S8
11
11L

22

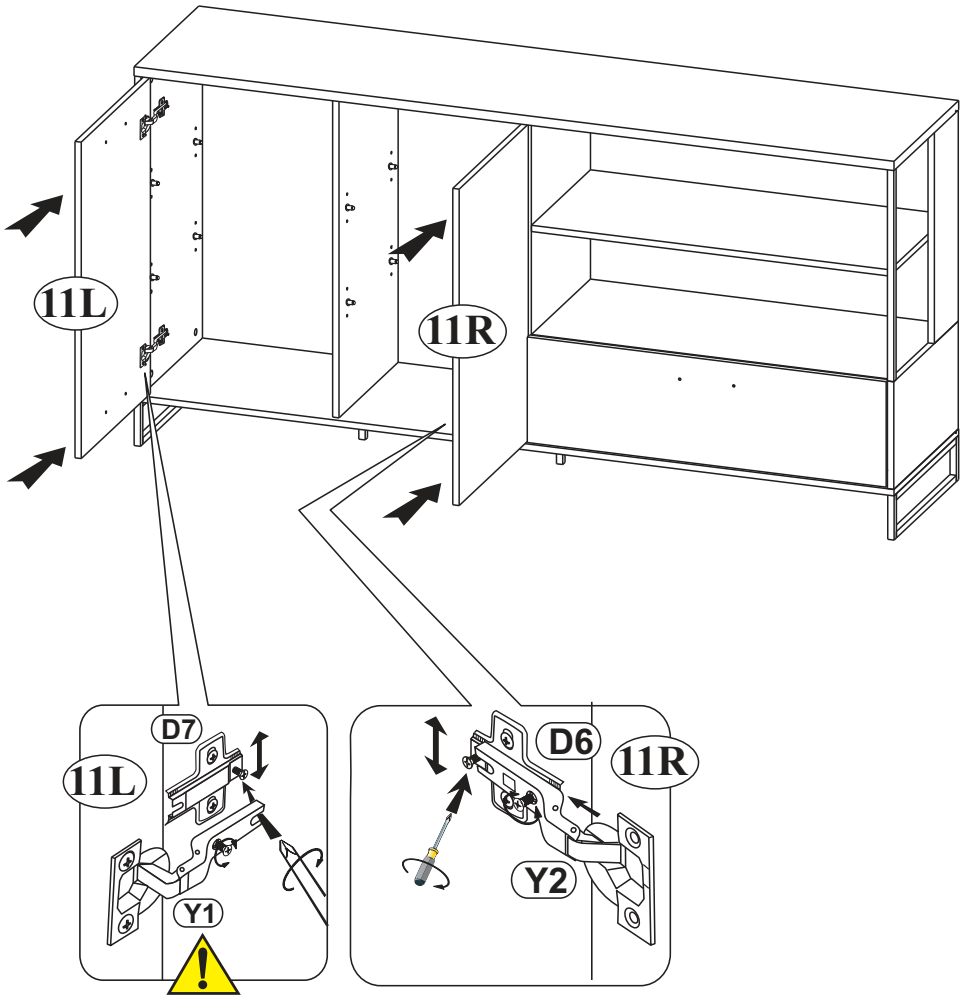
11L
11R
D7
11L
Y1
D6
11R
Y2

23

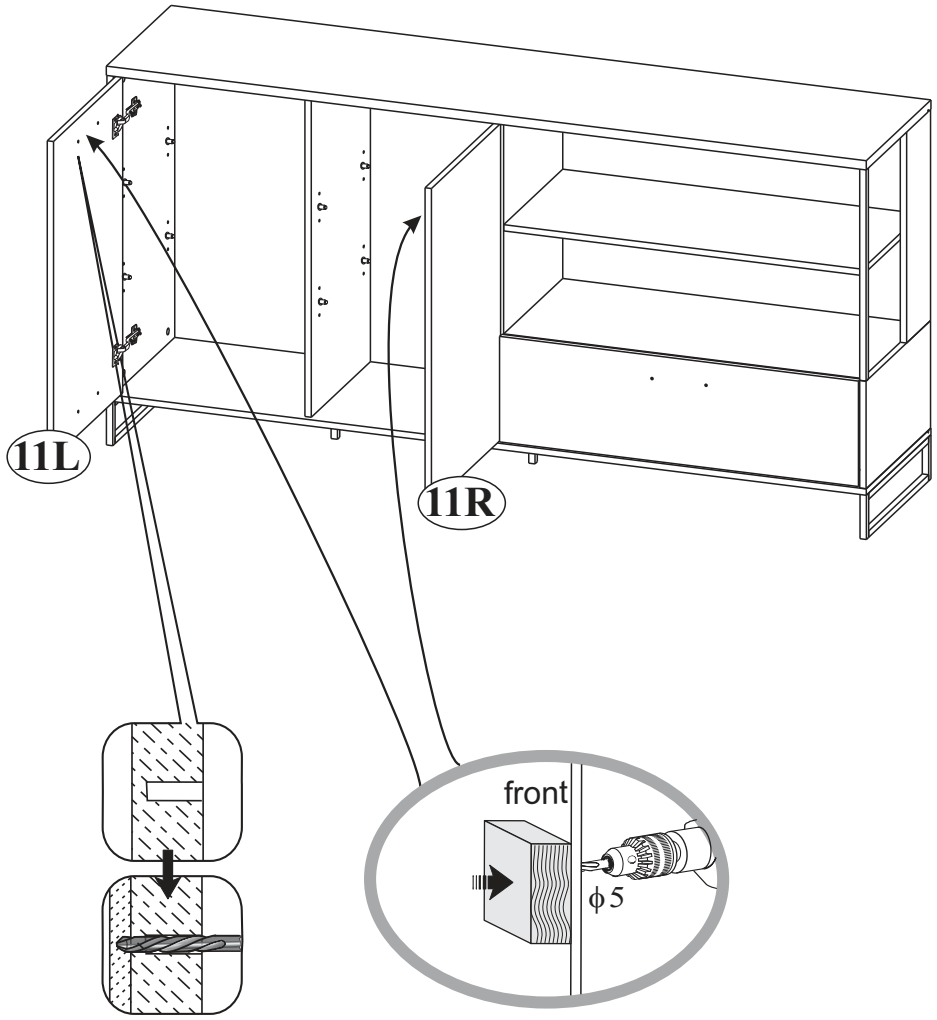
11L
11R
front
ϕ5

24

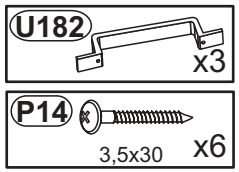
U182
x3
P14
3,5x30
x6

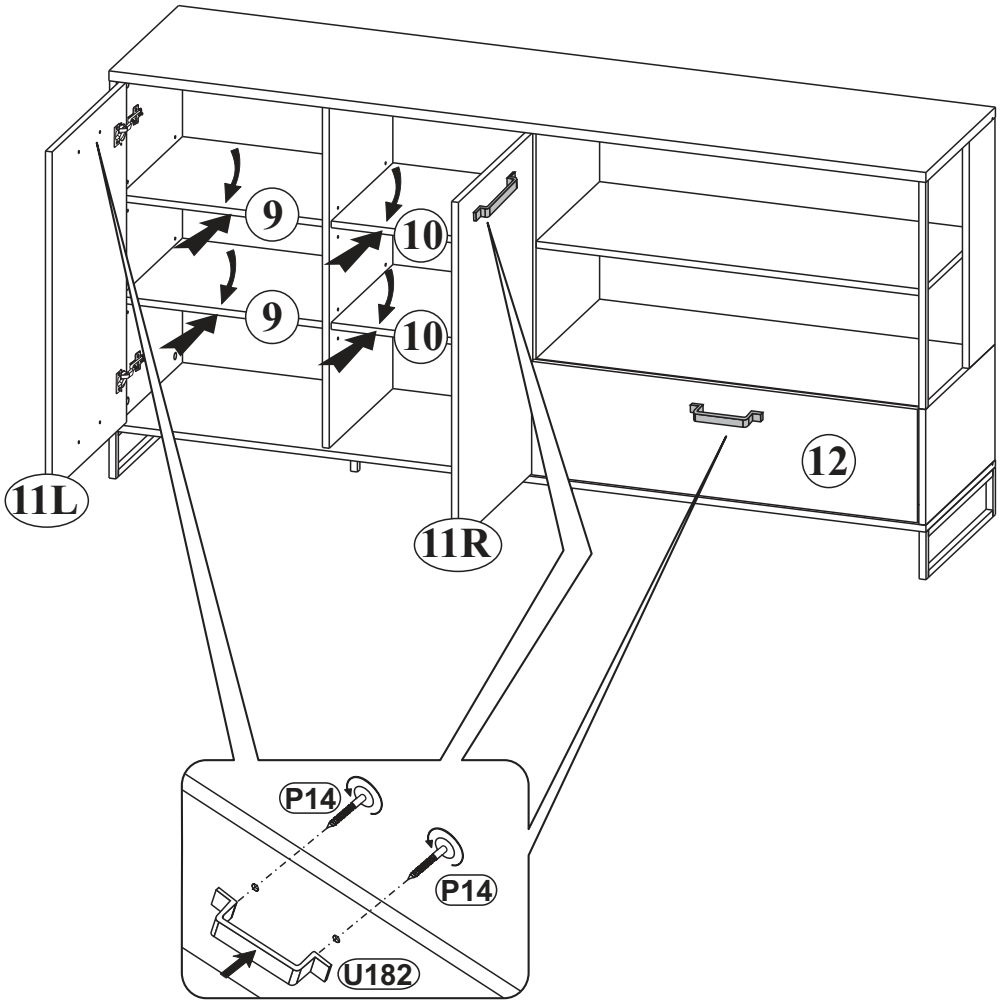
9
10
9
10
11L
11R
12
P14
P14
U182

25

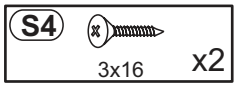
S4
3x16
x2

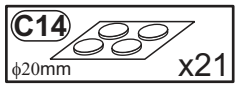
C14
ϕ20mm
x21

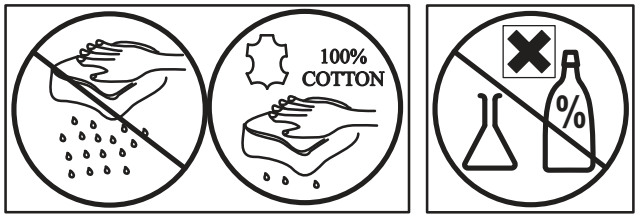
100%
COTTON

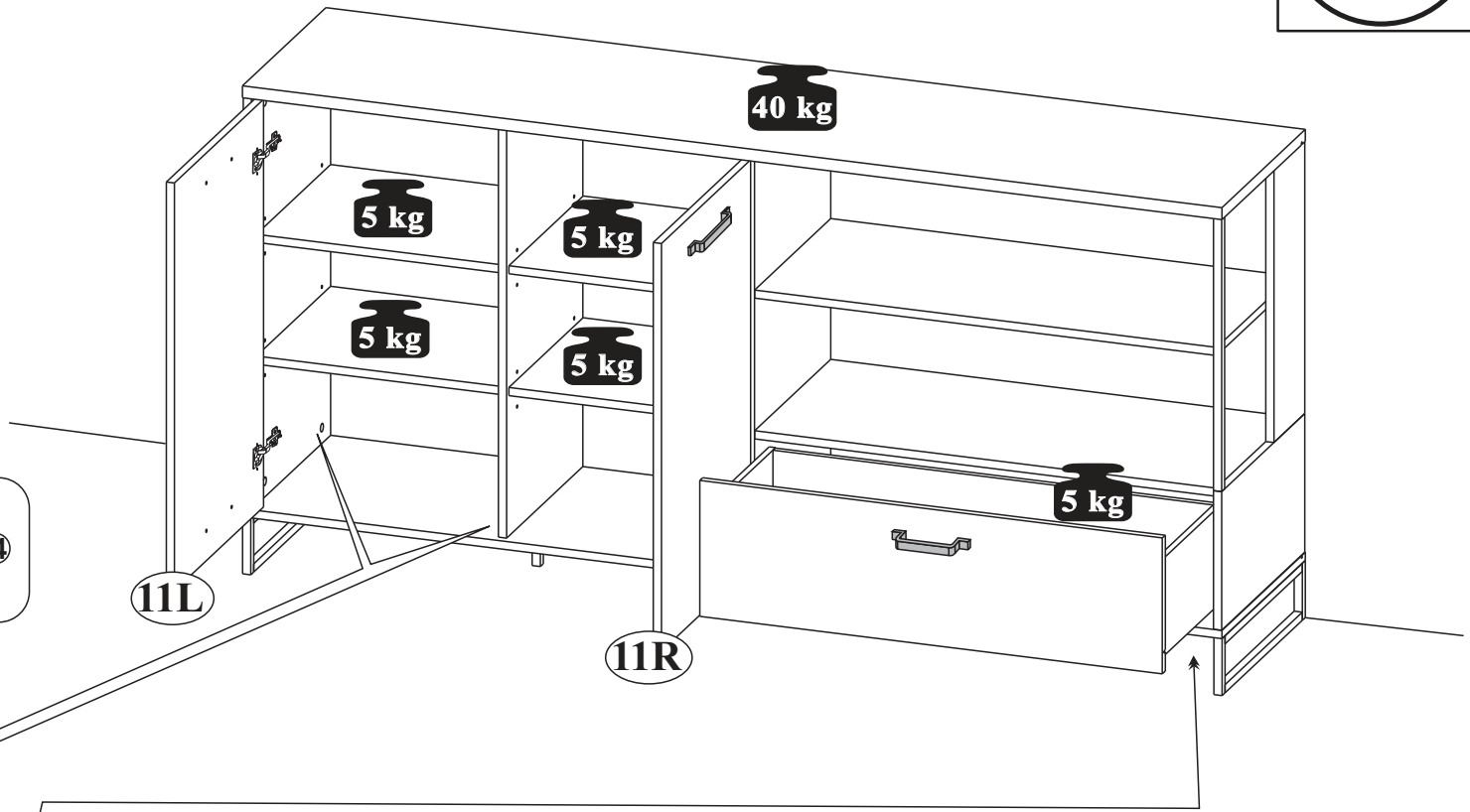
40 kg
5 kg
5 kg
5 kg
5 kg
5 kg
11L
11R
C14
C14

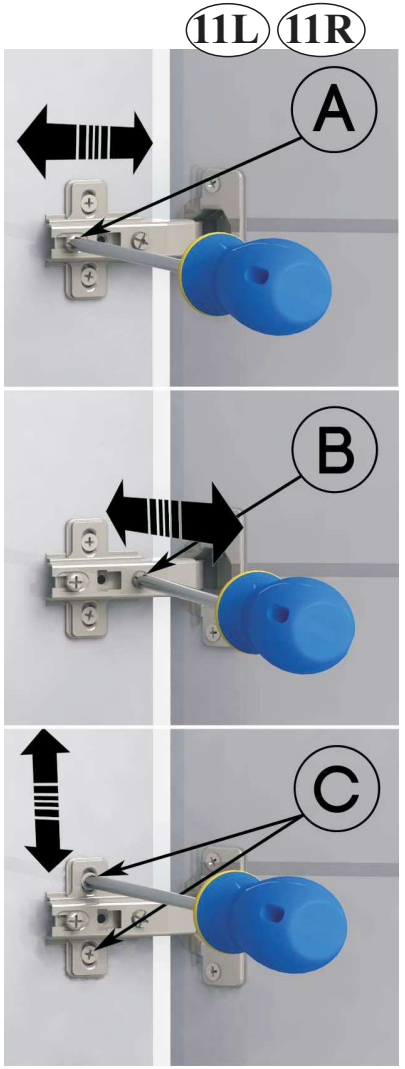
11L
11R
A
B
C

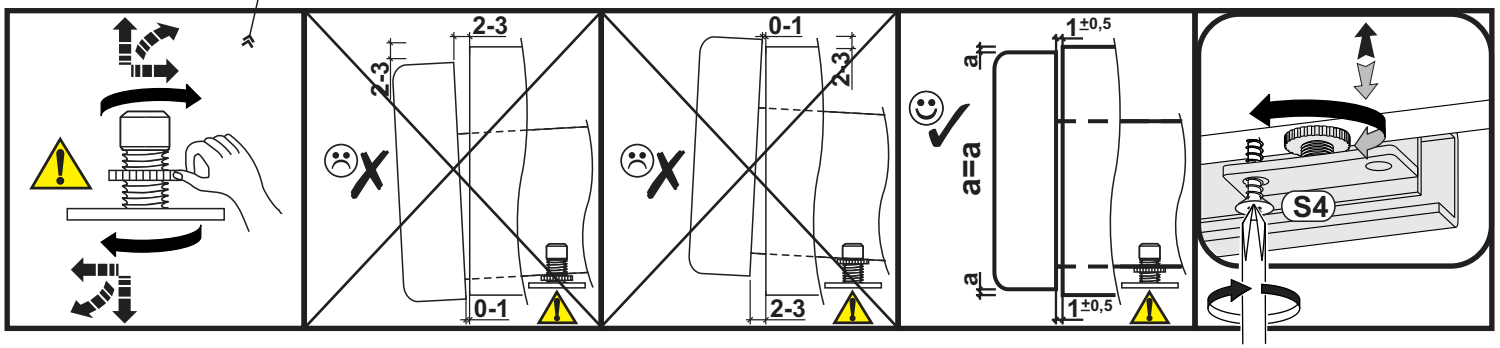
2-3
2-3
0-1
0-1
2-3
a
a=a
a
1±0,5
1±0,5
S4

D CH AT LI LU	Kleinteile und Verpackungsfolien bei der Möbelmontage von Kindern fernhalten!
GB US	Keep small parts and plastic film out of the reach of children!
FR BE NC	Tenir les petites pièces et les films plastiques hors de la portées des enfants!
NL	Houd de kleine onderdelen en de plastic folie uit de buurt von kinderen!
IT	Tenere i componenti di piccole dimensioni e le pellicole di plastica fuori dalla portata dei bambini!
SI	Majhnih delov in embalažne folije pri montaži pohištva hranite izven dosega otrok!
XS HR BA	Male dijelove i foliju za pakovanje prilikom montaže namještaja držite dalje od djece
HU	Bútorszerelés közben a kis alkatrészek és a csomagoló fóliák gyermekektıl távol tartandók!
BG	Дребни детайли и опаковъчни фолиа да се държат далеч от деца при монтажа на мебелите!
CZ SK	Při montáži nábytku uchovávejte drobné díly a obalové fólie z dosahu dětí!
SE	Vid möbelmontering ska smådelar och förpackningsfolien hållas oåtkomliga för barn!
RO	Ţineţi departe de copii piesele mici şi folia de ambalat la montarea mobilei!
ES	¡Durante el montaje, mantenga alejados de los niños las piezas pequeñas y el material plástico de embalaje!

D CH AT LI LU	Möbelmontage muss auf ebenem Untergrund erfolgen. Bei Wandmontagen immer geeignetes Befestigungsmaterial verwenden.
GB US	Furniture must be assembled on a flat surface. For assembly to the wall only use suitable fixing materials.
FR BE NC	Le meuble doit être monté sur une surface plane. Pour le montage mural, utilisez des accessoires de fixation adapté au type de mur.
NL	De meubels dienen ob een vlakke ondergrond te worden gemonteerd. Voor wandmontage moeten geschikte bevestigingsmaterialen worden gebruikt.
IT	Il montage dei mobili deve avvenire su un fondo piano. Per il montaggio si prega di utilizzare solo materiali adatti.
SI	Pohištvo je treba montirati na ravni podlagi. Pri stenski montaži vedno uporabite pritrditveni material.
XS HR BA	Namještaj se mora montirati na ravnoj podlozi. Kod montaže na zid uvijek koristite prikladan materijal za pričvršćivanje.
HU	A bútorszerelést sík felületen kell végezni. Falra szereléshez mindig megfelelı rögzítıanyagot kell használni.
BG	Монтажът на мебелите да се извършва на равна основа. При стенен монтаж винаги да се използва подходящ крепежен материал.
CZ SK	Montáž nábytku provádějte na rovném podkladu. Při montáži na stěnu používejte vždy vhodný připevňovací materiál.
SE	Montering av möbeln måste göras på jämnt underlag. Vid väggmontering ska lämpligt uppfästningsmaterial användas.
RO	Montarea mobilei trebuie să se realizeze pe o pardoseală dreaptă. La montarea la perete utilizaţi întotdeauna material de fixare adecvat.
ES	El montaje debe efectuarse sobre una superficie uniforme. En el montaje mural emplee siempre el material de fijación adecuado.

D CH AT LI LU	Bitte beachten Sie die Montageanleitung. Halten Sie immer die angegebene Wattzahl ein. Verhindern Sie einen Hitzestau.
GB US	Please observe the assembly instructions. Do not exceed the max. given wattage. Ensure that the heat is not allowed to build up.
FR BE NC	Veuillez respecter la notice de montage. Respectez impérativement le nombre des watts maximal. Veillez à éviter toute accumulation de chaleur.
NL	Lees a.u.b. de montagehandleiding door. Houd u beslist aan het max. opgegeven wattage. Zorg ervoor dat geen hittestuwing onstaat.
IT	Attenersi alle istruzioni di montaggio. Rispettarsi rigorosamente il numero di watt max. indicato. Assicurarsi che non si verifichi un accumolo di calore.
SI	Upoštevajte navodila za montažo. Vedno upoštevajte navedeno število vatov. Preprečite zastoj vročine.
XS HR BA	Obratite molimo Vas pozor na uputu za montažu. Uvijek se pridržavajte navedenog broja vati. Izbjegavajte zastoj vrućine.
HU	Vegye figyelembe a szerelési útmutatót. Mindig tartsa be a megadott wattszámot. Akadályozza meg a hıtorlódást.
BG	Моля, вземете под внимание ръководството за монтаж. Спазвайте винаги посочените ватове. Избягвайте акумулиране на топлина.
CZ SK	Dodržujte prosím návod k montáži. Vždy dodržujte uvedenou hodnotu výkonu (watt). Zabráníte tak přehřívání.
SE	Följ monteringsanvisningen. Följ alltid angivet wattal. Undvik att hetta uppstår.
RO	Respectaţi instrucţiunile de montaj. Respectaţi întotdeauna numărul de waţi impus. Evitaţi acumularea de căldură.
ES	Le rogamos que tenga presente las instrucciones de montaje. Respete siempre el número indicado de vatios. Evite la acumulación de calor.

D CH AT LI LU	Halten Sie die max. zulässigen Belastungswerte der Möbelteile ein. Details siehe Montageanleitung
GB US	Comply with the max. permissible loads. For details, please refer to the assembly instructions
FR BE NC	Respectez les valeurs de charge max. admissibles des parties de meubles. Pour plus de détails, cf. la notice de
NL	Houd de maximaal geoorloofde belastingswaarden van de meubeldelen aan. Voor details verwijzen wij naar de montagehandleiding
IT	Rispettare la portata max. permessa degli elementi del mobile. Per dettagli si vedano le istruzioni di montaggio e si vada
SI	Upoštevajte največjo dovoljeno obremenitev delov pohištva. Podrobnosti najdete v navodilih za montažo in na
XS HR BA	Pridržavajte se maks. Dozvoljenih vrijednosti opterećenja elemenata namještaja. Detalje vidi u uputi za montažu
HU	Tartsa be a bútorelemek max. megengedett terhelési értékeit. A részleteket lásd a szerelési útmutatóban
BG	Спазвайте макс. допустимите стойности на натоварване на мебелите. За подробности виж ръководството за монтаж
CZ SK	Dodržujte max. přípustné hodnoty zatížení nábytkových dílů. Podrobnosti viz návod k montáži
SE	Följ max. tillåten belastning av möbeldelarna. Mer information finns i monteringsanvisningen
RO	Respectaţi valorile de solicitare max. admise pentru corpurile de mobilier. Pentru detalii consultaţi instrucţiunile de montaj
ES	Respete los valores máximos de carga admisibles para las piezas de los muebles. Consulte los detalles en las instrucciones

D CH AT LI LU	Zur Möbelreinigung ein mit Wasser befeuchtetes, fusselfreies Baumwolltuch verwenden. Gereinigte Flächen immer trockenreiben!
GB US	To clean the furniture only use a water dampened lint-free cotton cloth. Once cleaned, always wipe the surfaces dry.
FR BE NC	Utilisez un chiffon en coton non pelucheux humidifié avec de l'eau pour nettoyer les meubles. Séchez systématiquement les surfaces nettoyées en les frottant !
NL	Gebruik een met water bevochtigde, pluisvrije katoenen doek om de meubels te reinigen. Wrijf gereinigde oppervlakken altijd droog!
IT	Per pulire il mobile utilizzare un panno di cotone inumidito d'acqua e che non perde pelucchi. Asciugare sempre le superfici che si sono pulite!
SI	Za čiščenje pohištva uporabljajte vlažno bombažno krpo, ki ne pušča vlaken. Očiščene površine vedno obrišite do suhega!
XS HR BA	Za čišćenje namještaja koristite sa vodom navlaženu pamučnu krpu koja ne ispušta vlakna. Očišćene površine uvijek obrišite suhom krpom!
HU	Bútortisztításhoz vízzel benedvesített, nem szálazódó pamutkendıt használjon. A megtisztított felületeket mindig törölje szárazra!
BG	За почистване на мебелите използвайте навлажнена с вода, неизпускаща влакна памучна кърпа. Почистените повърхности винаги да се изтриват до сухо!
CZ SK	K čištění nábytku používejte bavlněný hadr neuvolňující vlákna, navlhčený ve vodě. Vyčištěné plochy vždy utřete do sucha!
SE	För möbelrengöring används en luddfri bomullsduk fuktad med vatten. Rengjorda ytor ska alltid torkas torra!
RO	Pentru curăţarea mobilei utilizaţi o lavetă din bumbac fără scame umezită cu apă. Suprafeţele curăţate se şterg întotdeauna până se usucă!
ES	Emplee un paño de algodón humedecido con agua y libre de pelusa para la limpieza de los muebles. ¡Seque siempre las superficies que ha limpiado!

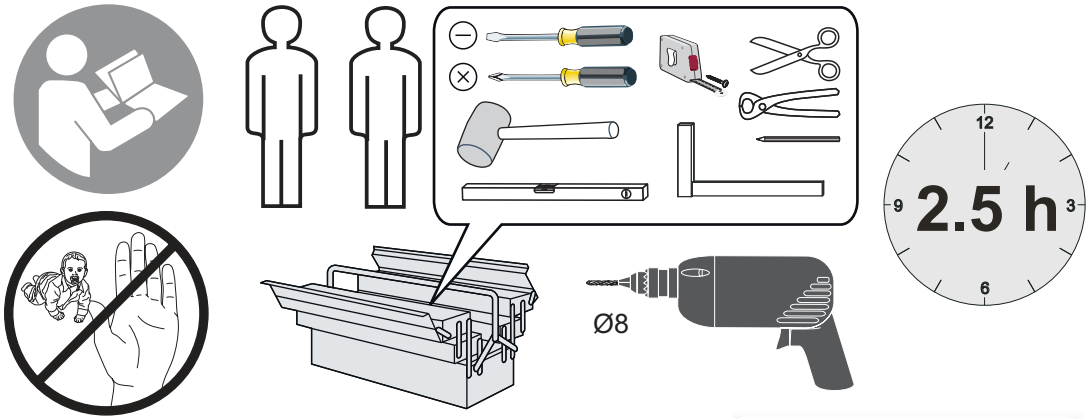
12
9
2.5 h
3
6
Ø8

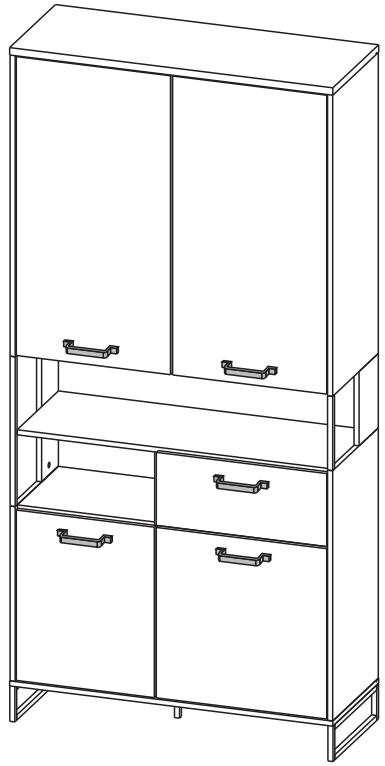

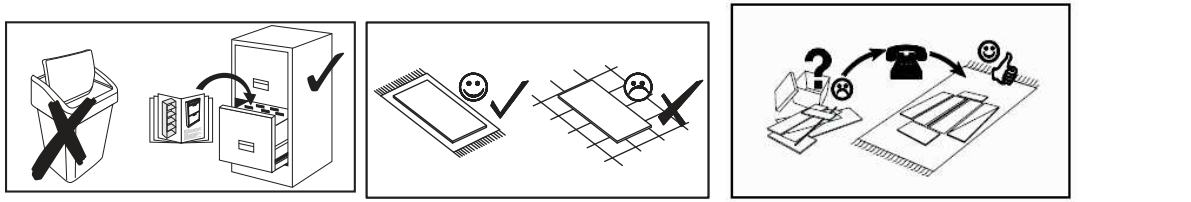

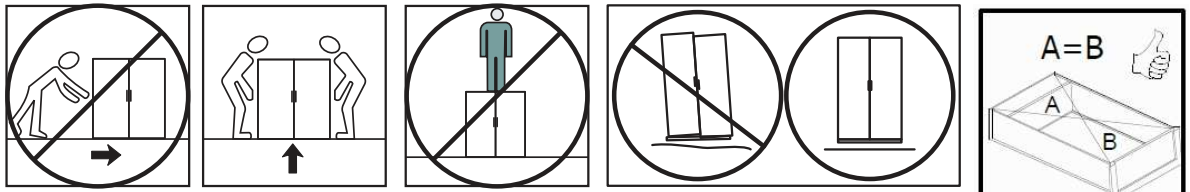
A=B
A
B

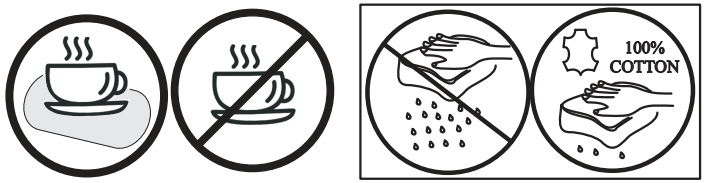
100%
COTTON

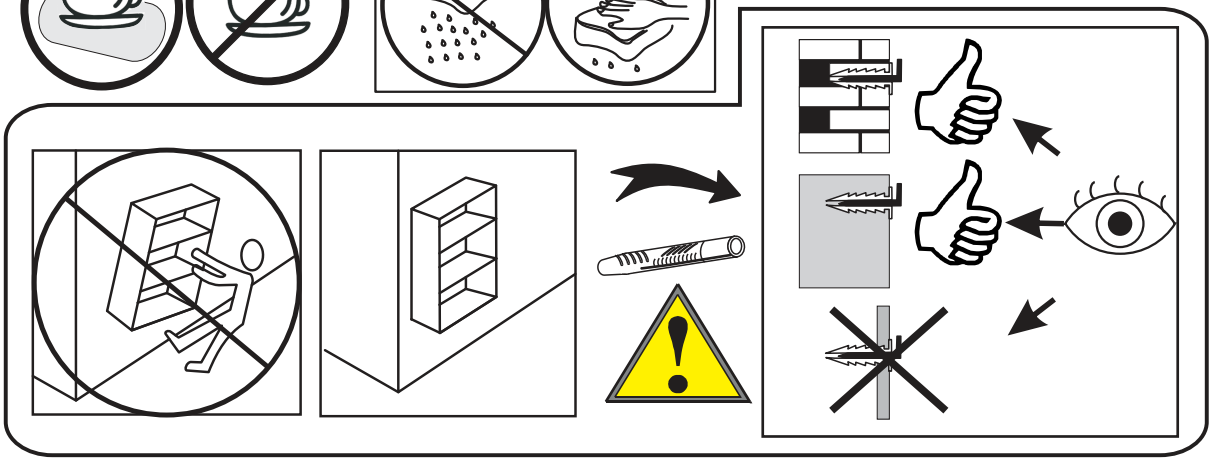

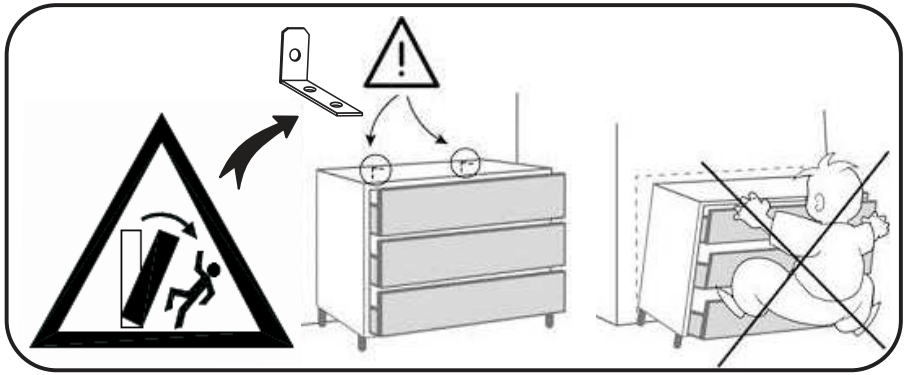

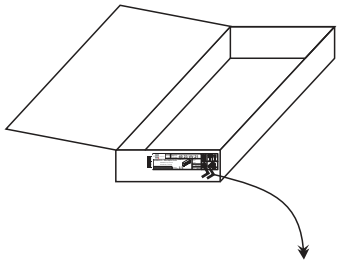

1a	517	371	1	2/3
1b	443	165	1	2/3
1c	891	371	1	2/3
2a	740	371	1	2/3
2b	220	156	1	2/3
2c	891	371	1	2/3
3	956	372	1	2/3
4	956	372	1	2/3
5	724	334	1	1/3
6	875	334	1	1/3
7	502,5	333	1	1/3
8	406,5	333	1	1/3
9	924	335	1	1/3
10	924	335	1	1/3
11	502	320	1	1/3
12	406	320	1	1/3
13	454	320	4	1/3
14	504	408	1	3/3
15	504	504	1	3/3
16L,16R	884	456	2	3/3
17	504	216	1	2/3
18	462	140	1	2/3
18L,18R	302	140	2	2/3
19	473	300	1	2/3
20	933	513	1	3/3
21	933	460	1	3/3
22	466	887	2	3/3
23	370	110	2	1/3
24	105	52	1	1/3
25	220	15	1	1/3
26	443	15	1	1/3

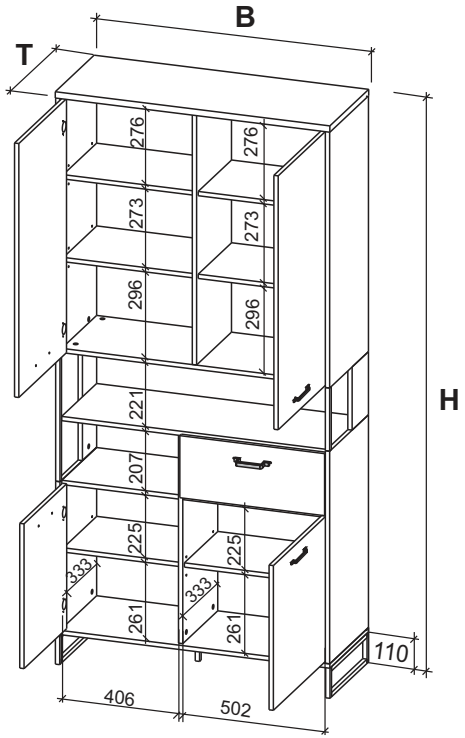

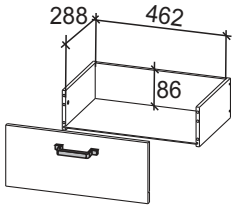

B - 956mm
H - 1993mm
T - 372mm

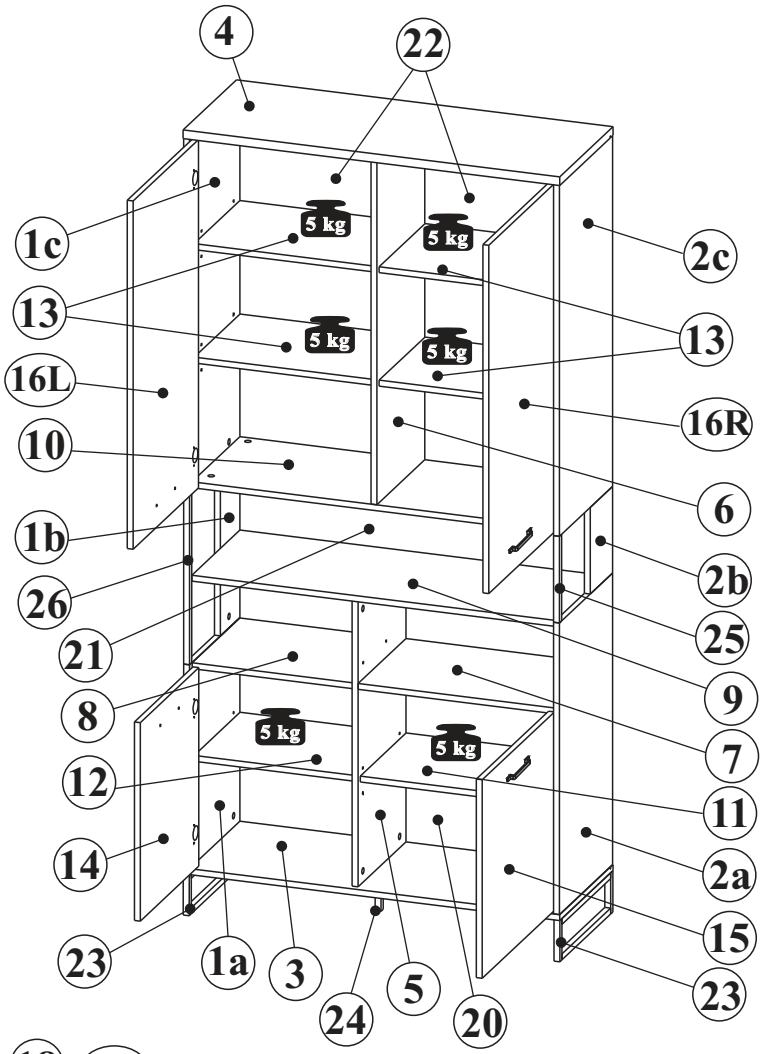

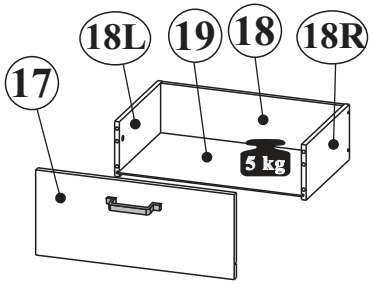

NR 1

B1	ϕ 8x28	x28
B20	ϕ 8x50	x10
B21	ϕ 6x28	x4
M1	ϕ15x12mm	x39
T1	5x39mm	x27
T12	L-48	x4
T18	L-64	x2

NR 2

J23		x22
P2	3x20	x13
F1		x13
C14	ϕ20mm	x33
W1		x24
E18	6,3x16	x12
L1	GLUE LEIM	x1

NR 3

Y1	ϕ35 Kr15	x8
D7	H4	x8
E3	6,3x13	x16
S8	4x13	x16

NR 4

Q30	L-300mmm	x1L/1R
E24	6,0x11	x4
S3	3,5x13	x4
P5	4x30	x4
M2	ϕ12x10mm	x2
T2	5x32mm	x2
S4	3x16	x2

NR 5

U182		x5
P14	3,5x30	x10
LIV'IN Mein Leben. Mein Zuhause.		x1

NR 6

J11		x2
P13	3,5x13	x4
T13	8x50 mm	x2
T14	6x50 mm	x2

NR 7

23	x2
24	x1
25	x1
26	x1

C 1/3

0 10 20 30 40 50 60mm

1

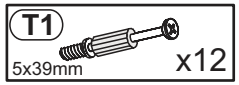
T1
5x39mm
x12

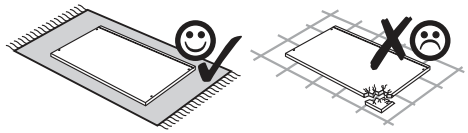

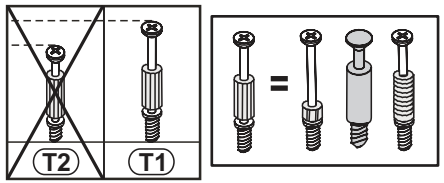
T2
T1
=

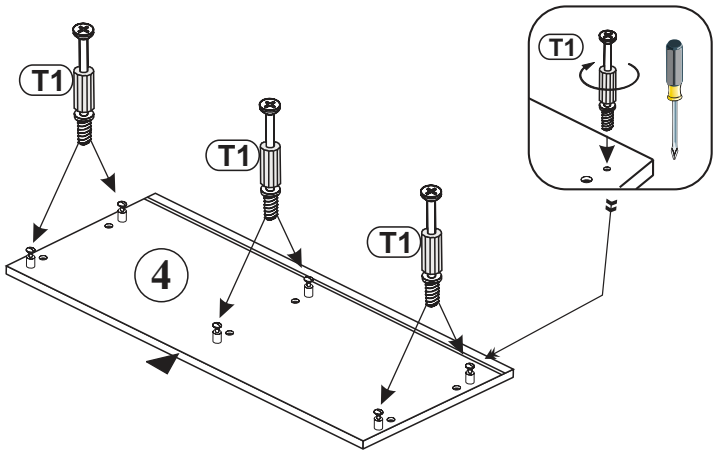
T1
T1
T1
T1
4

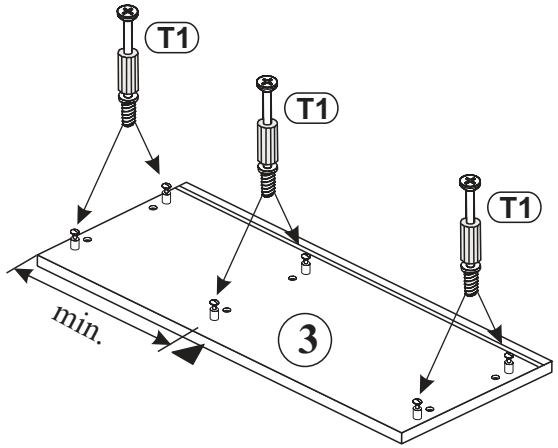
T1
T1
T1
min.
3

2

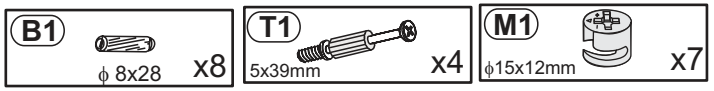
B1
ϕ 8x28
x8
T1
5x39mm
x4
M1
ϕ15x12mm
x7

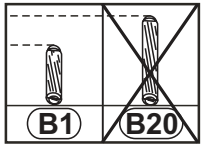
B1
B20

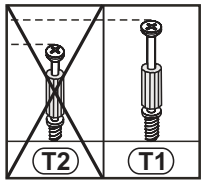
T2
T1

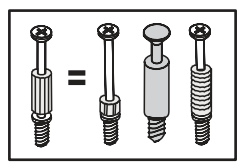
=

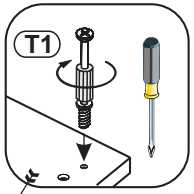
T1

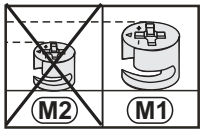
M2
M1

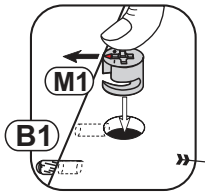
M1
B1

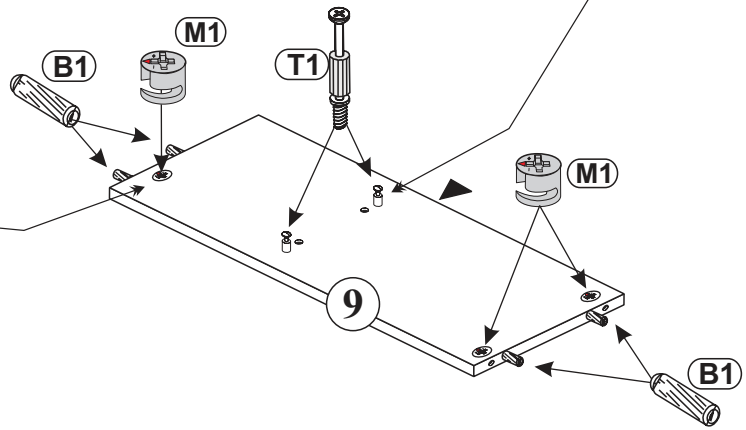
B1
M1
T1
M1
9
B1

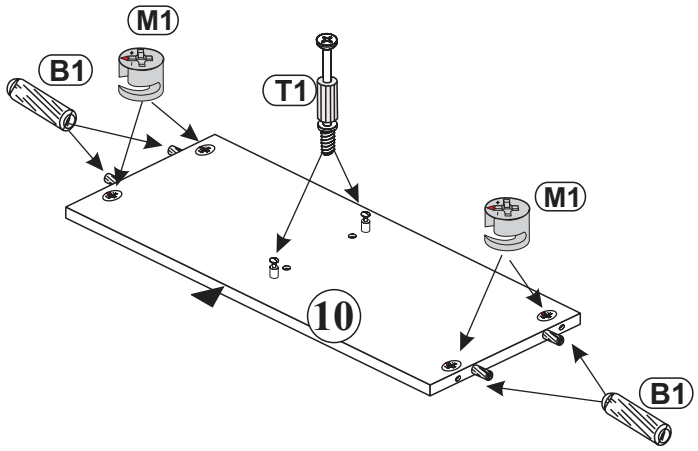
M1
B1
T1
M1
10
B1

3

M1 ϕ15x12mm x4

B1 ϕ 8x28 x4

W1 x8

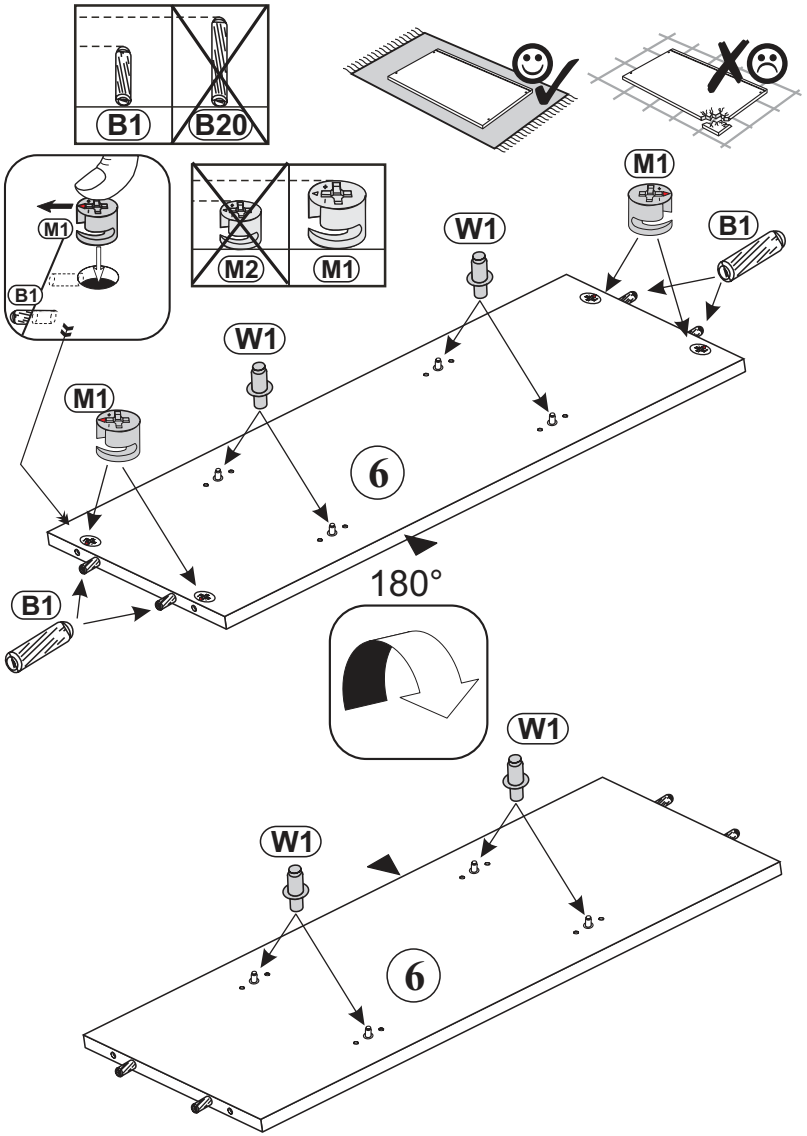

4

M1 ϕ15x12mm x4

B1 ϕ 8x28 x4

W1 x4

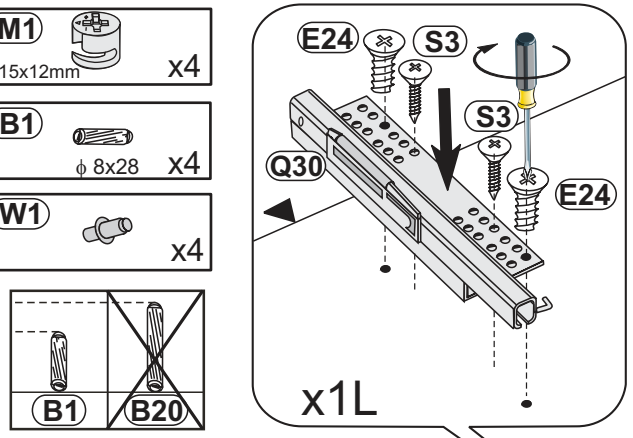

E24 6,0x11 x2

S3 3,5x13 x2

Q30 L-300mmm x1L

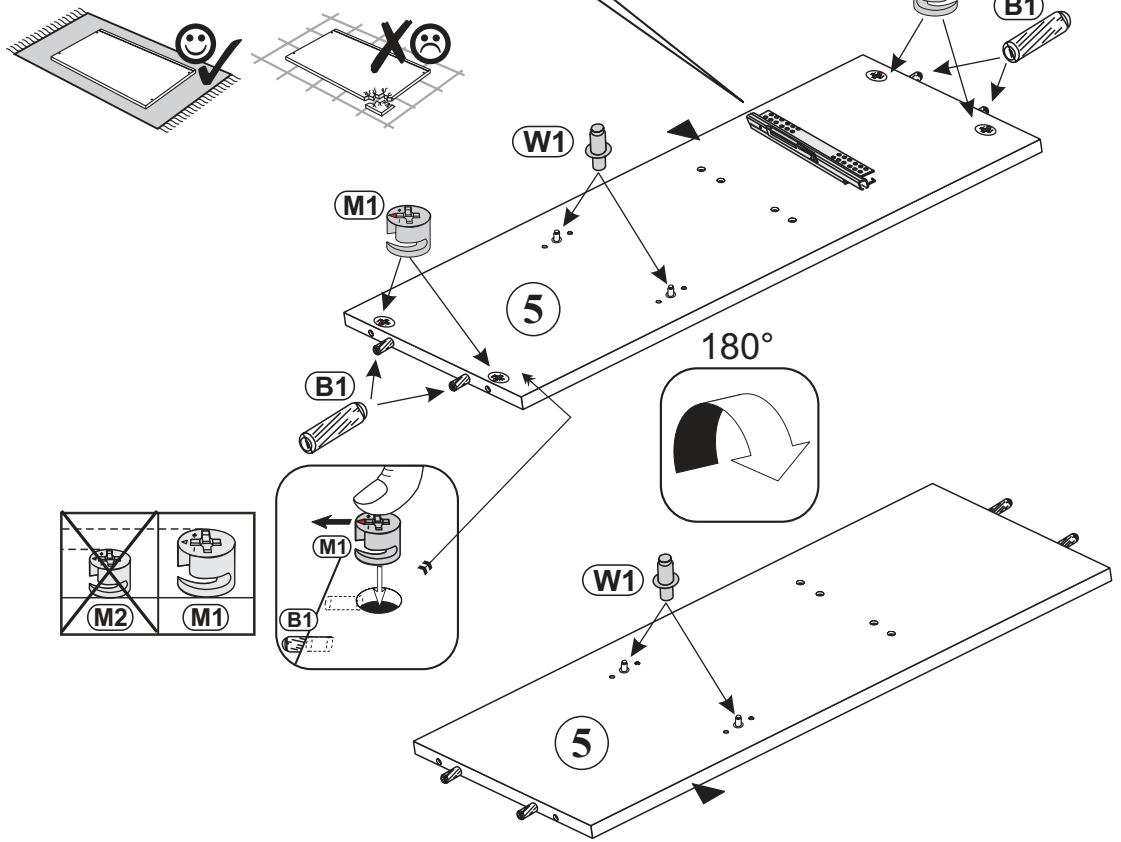

5

M1 ϕ15x12mm x8
T1 5x39mm x5
B1 ϕ 8x28 x4
B20 ϕ 8x50 x4
W1 x6

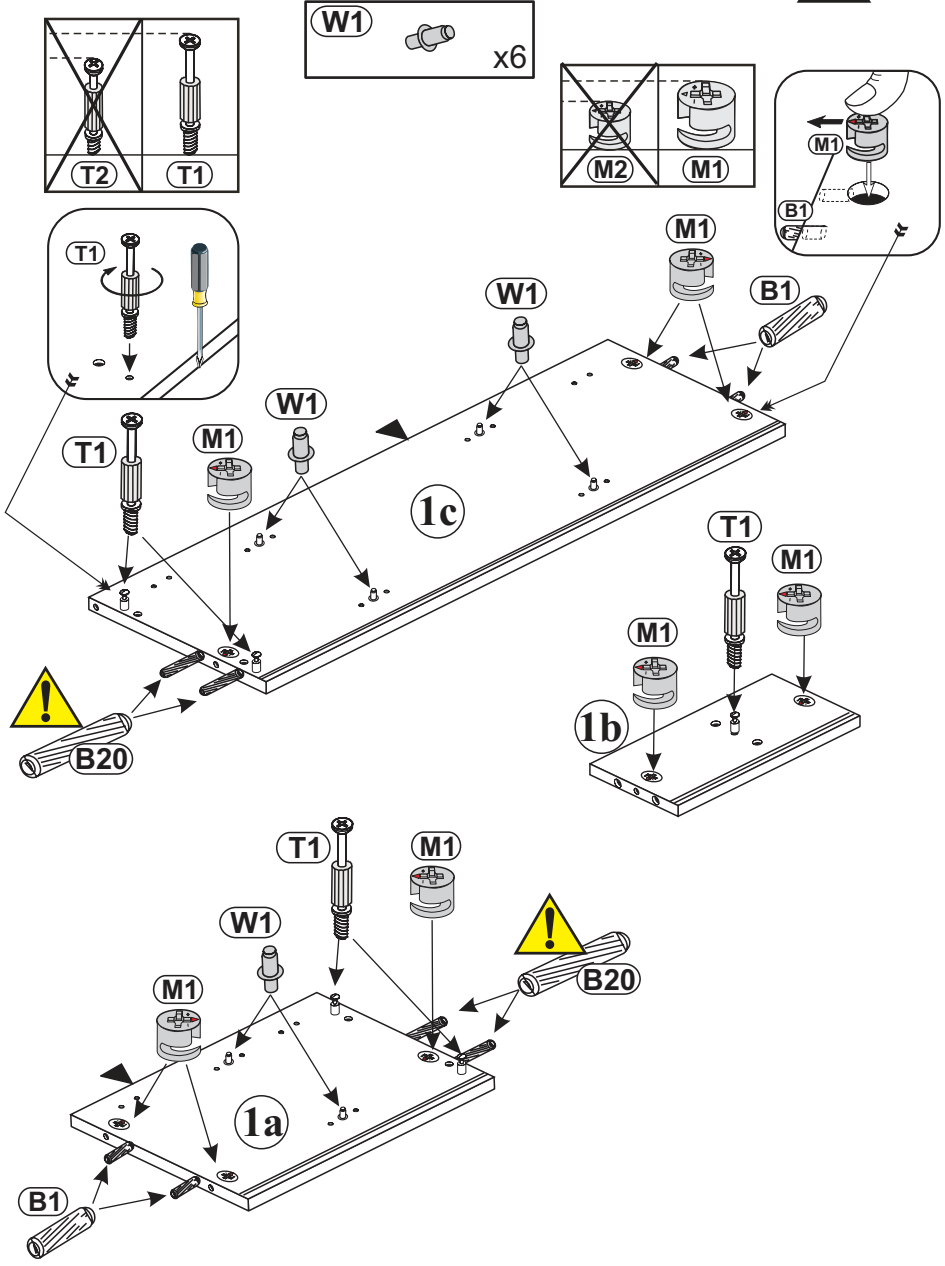

6

T12 L-48 x2
D7 H4 x4
B21 ϕ 6x28 x2
E3 6,3x13 x8
L1 GLUE LEIM x1
26 x1

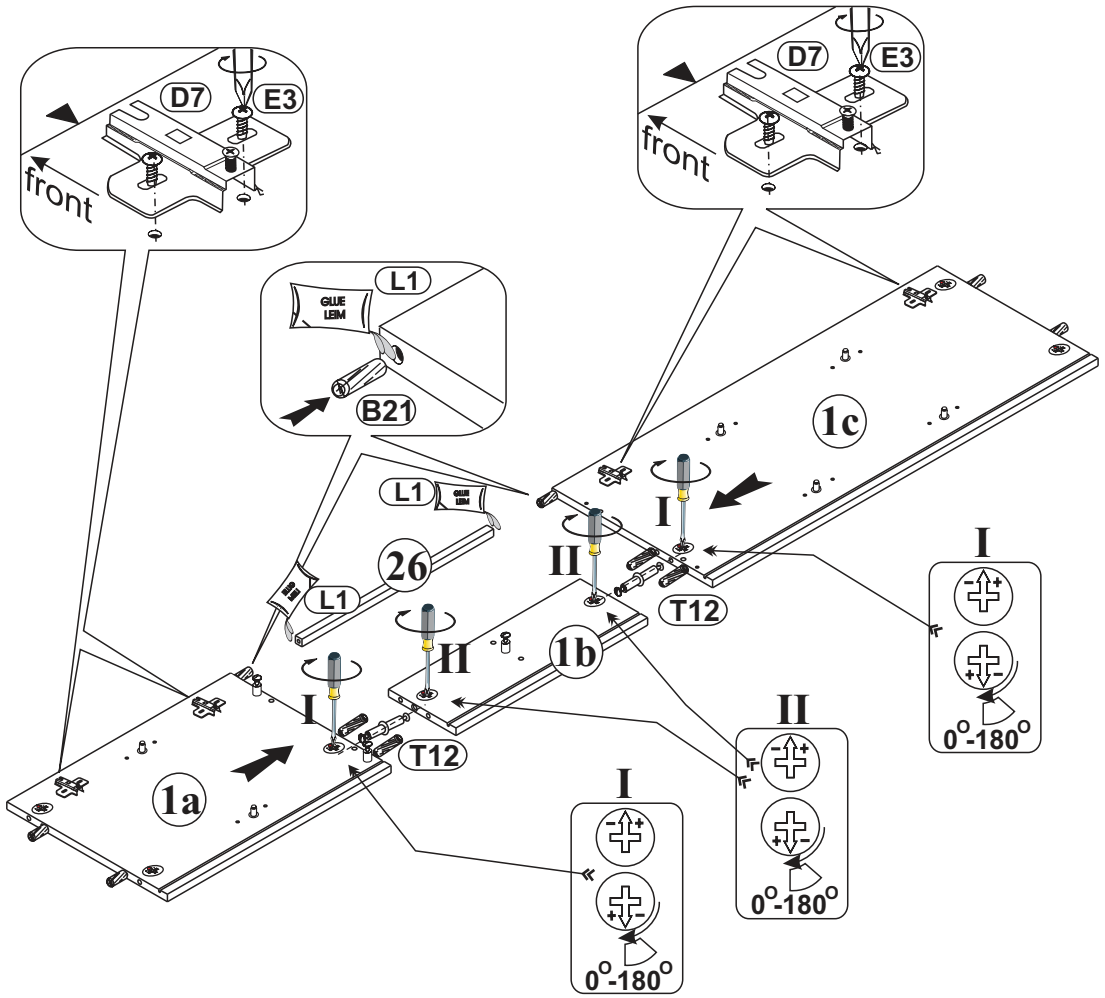

7

M1 ϕ15x12mm x8
T1 5x39mm x6
B1 ϕ 8x28 x4
B20 ϕ 8x50 x4
W1 x6
E24 6,0x11 x2
S3 3,5x13 x2
Q30 L-300mmm x1R

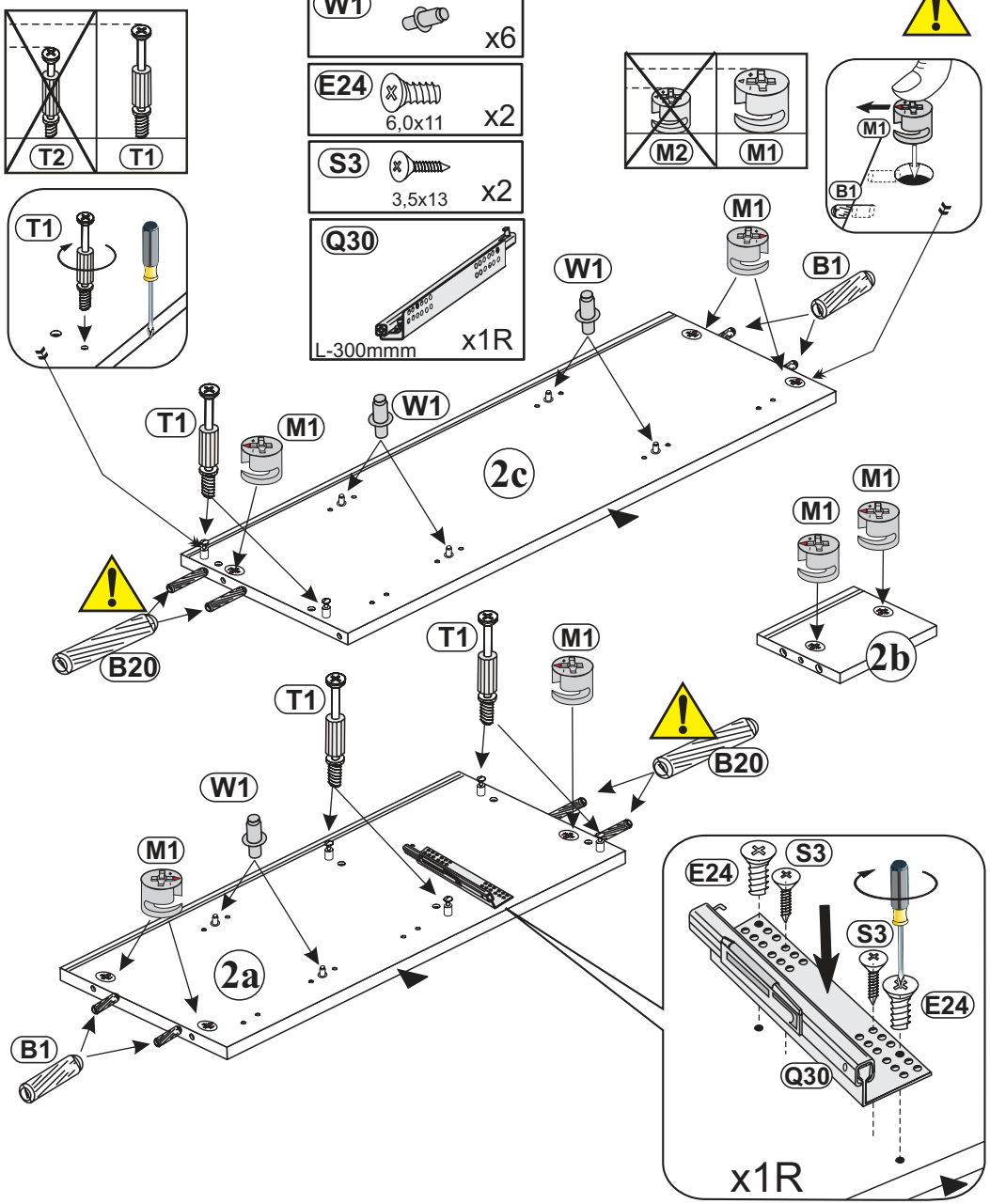

8

T12 L-48 x2
D7 H4 x4
25 x1
B21 ϕ 6x28 x2
E3 6,3x13 x8

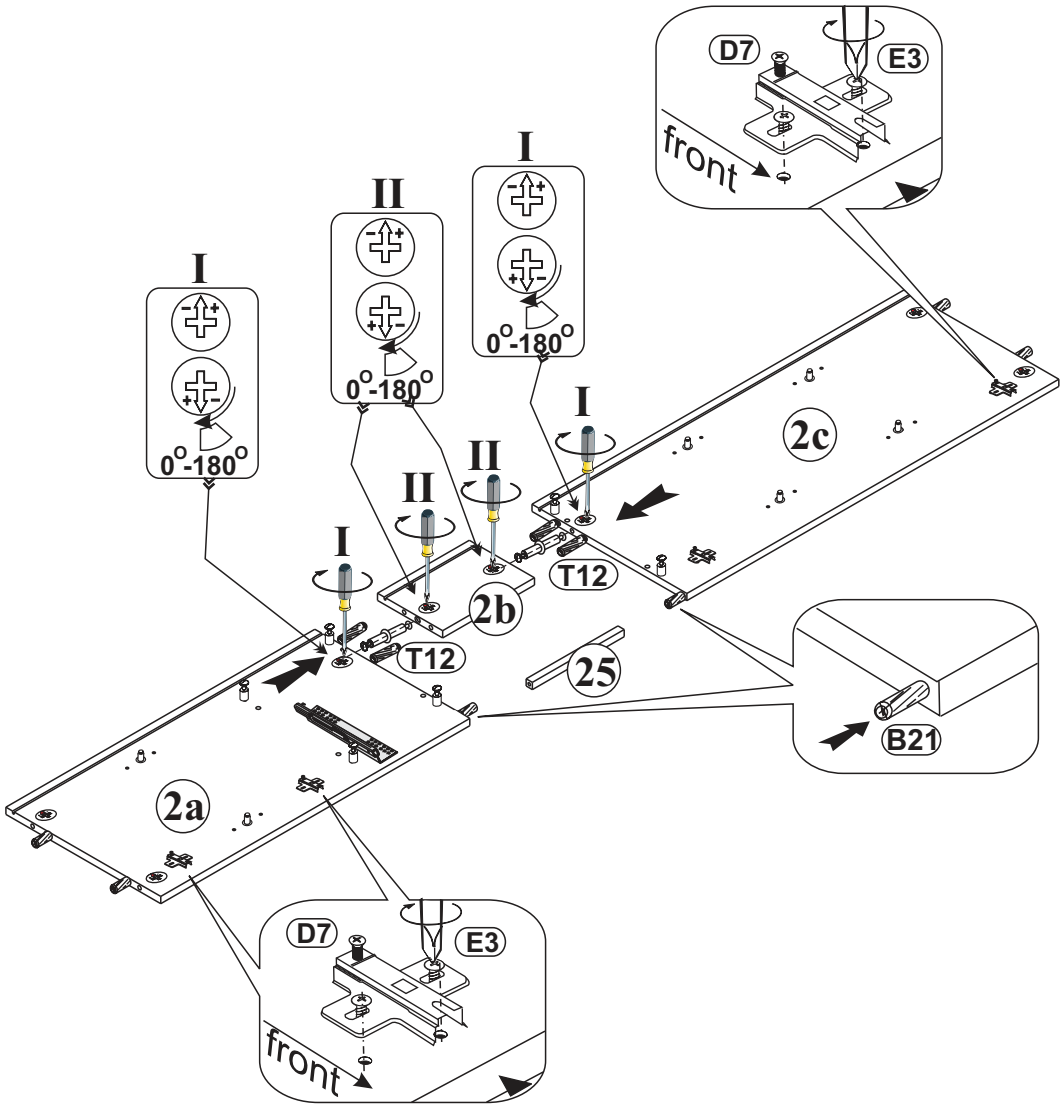

9

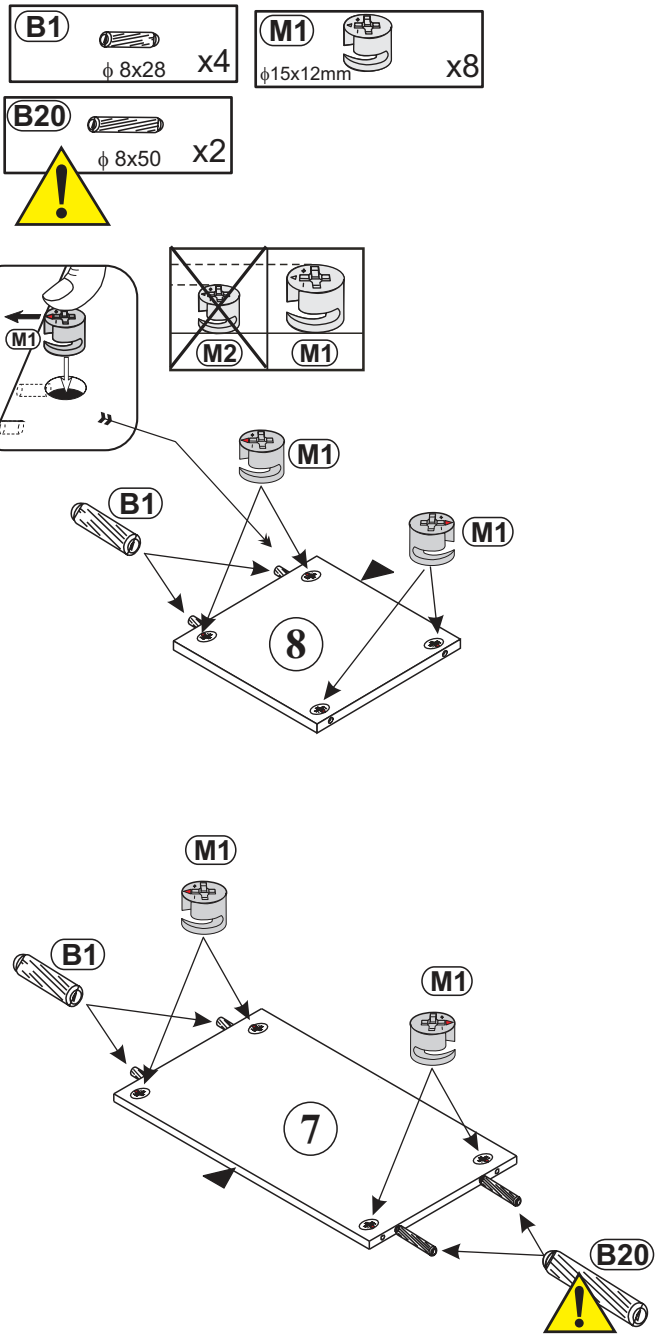
B1
ϕ 8x28
x4
M1
ϕ15x12mm
x8
B20
ϕ 8x50
x2
M1
M2
M1
M1
B1
M1
8
M1
B1
M1
7
B20

10

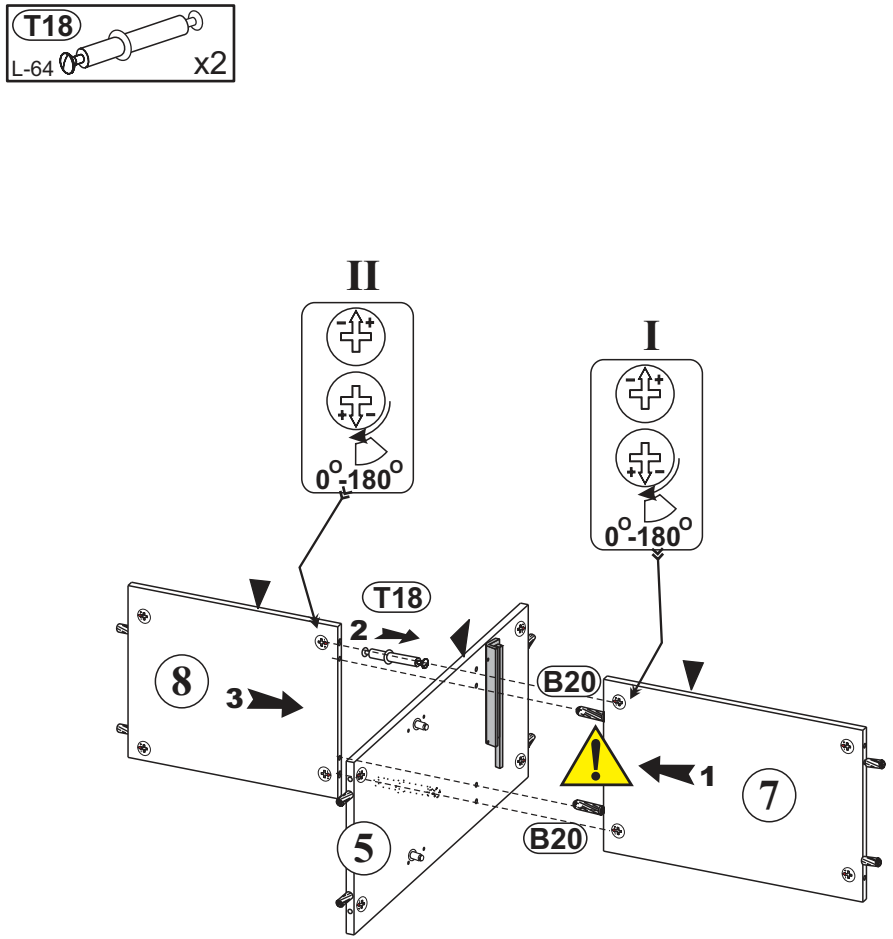
T18
L-64
x2
II
I
0°-180°
0°-180°
T18
2
8
3
B20
1
7
5
B20

11

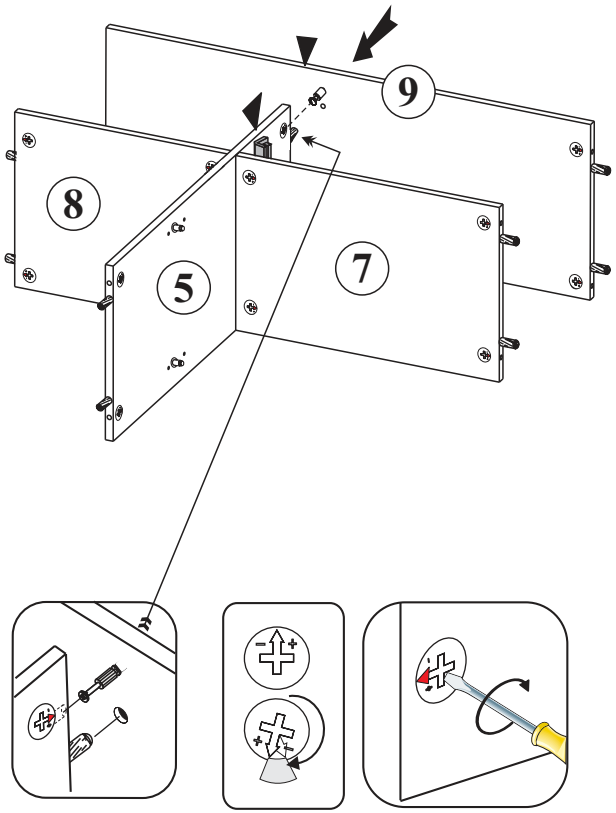

12

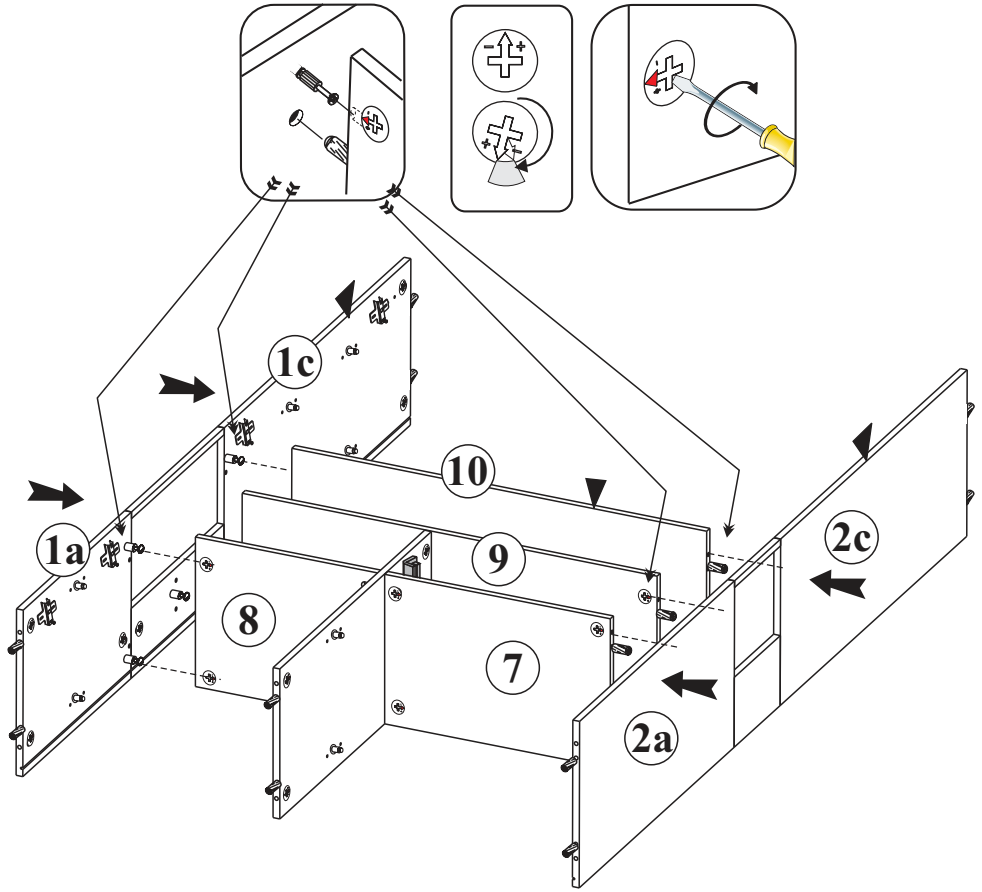

13

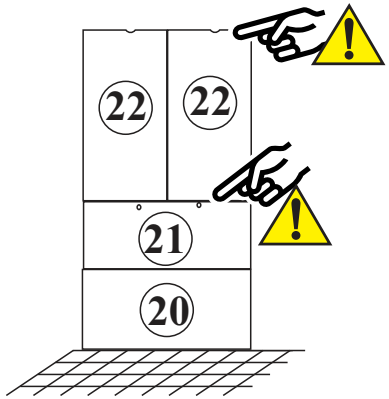

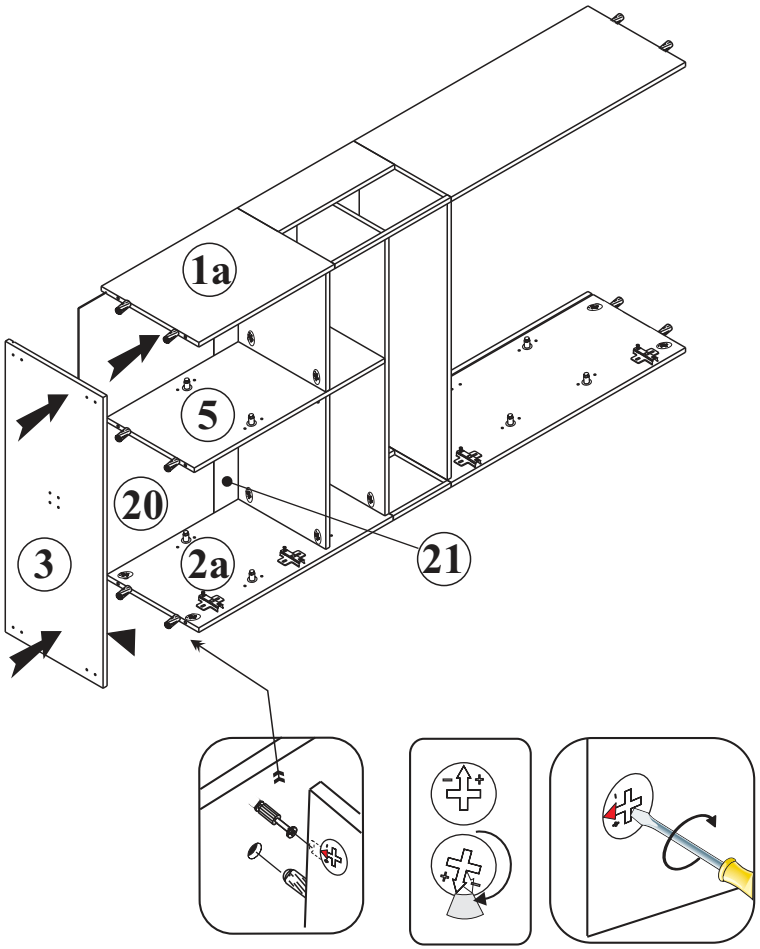

14

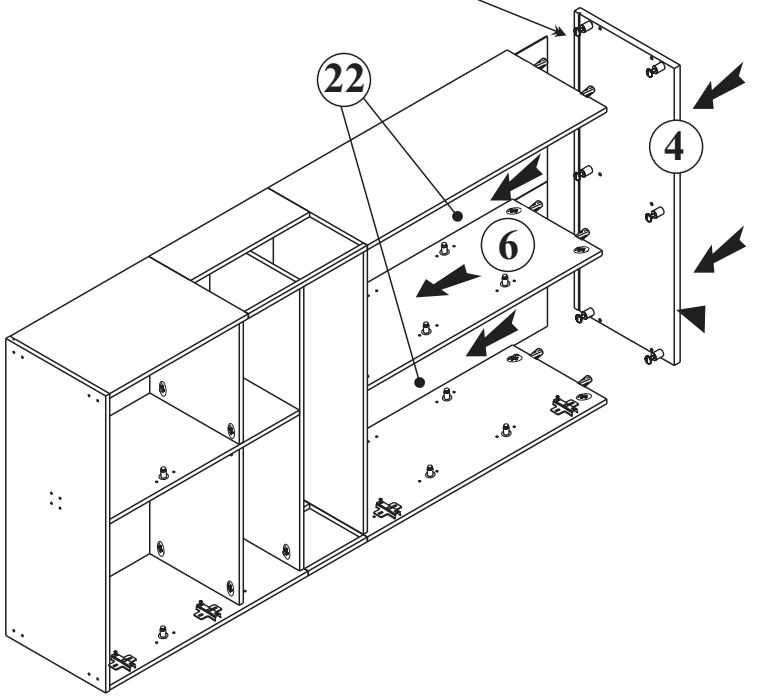

15

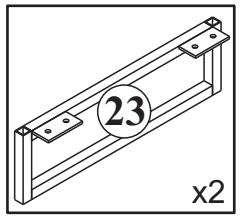
23
x2

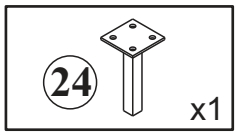
24
x1

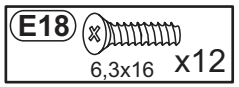
E18
6,3x16
x12

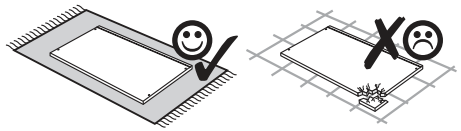

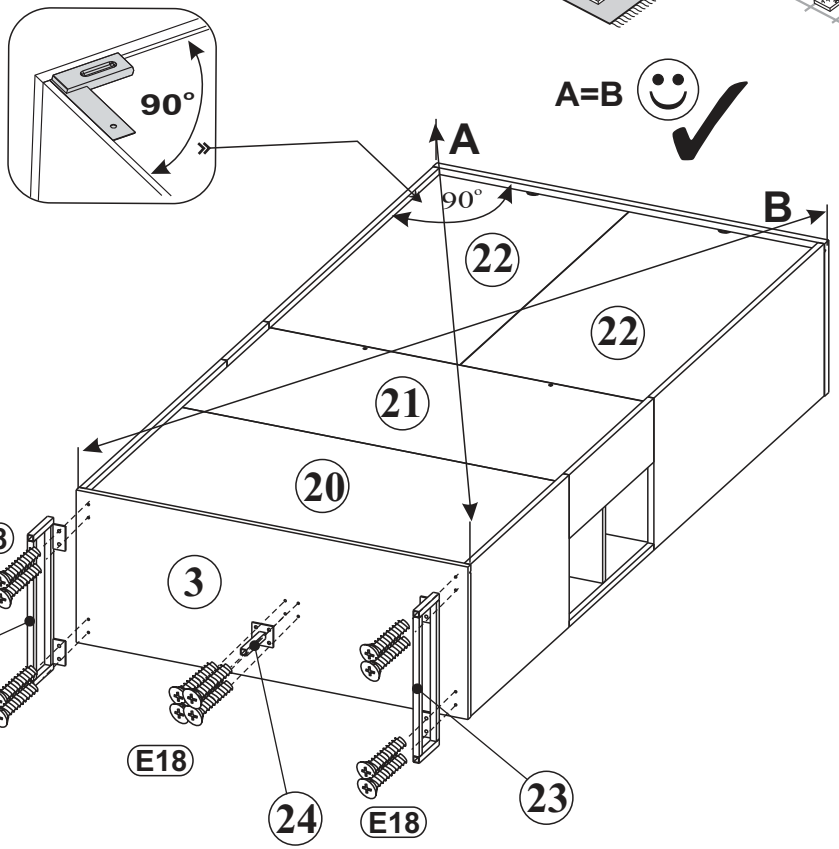
90°
A=B
A
B
90°
22
22
21
20
3
E18
23
E18
24
E18
23

16

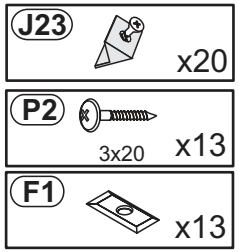
J23
x20
P2
3x20
x13
F1
x13

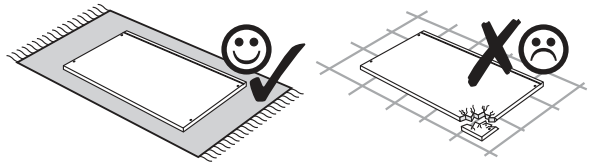

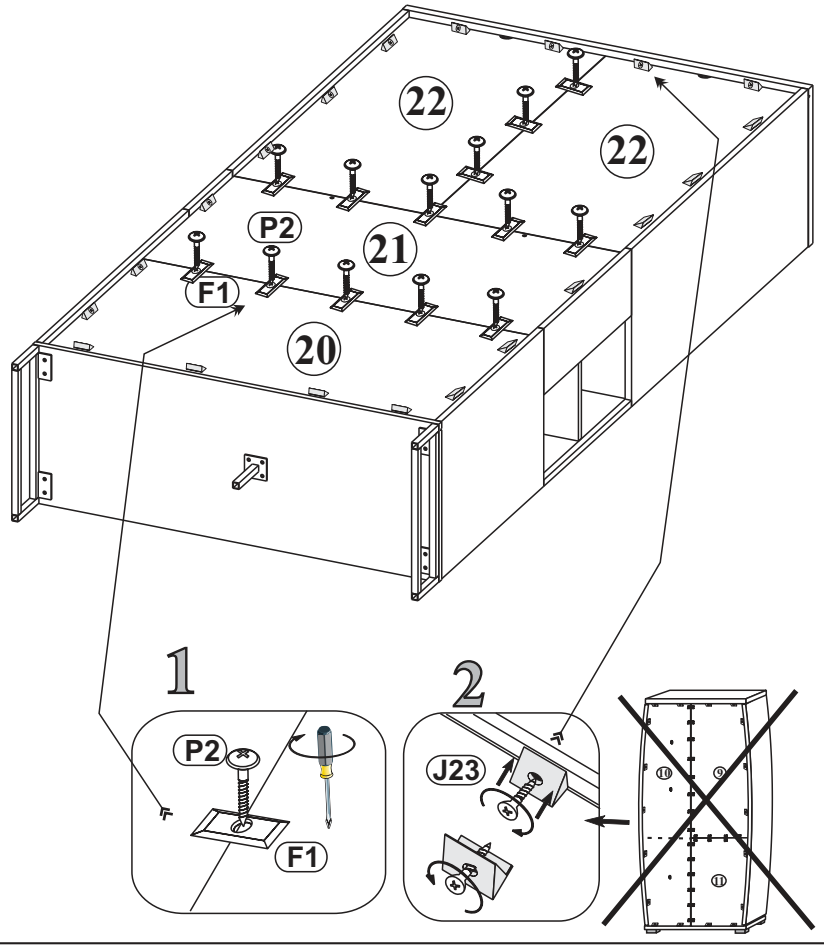
22
22
P2
21
F1
20
1
P2
F1
2
J23

17

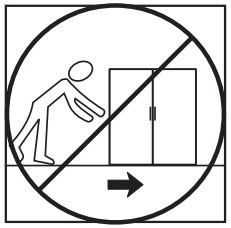

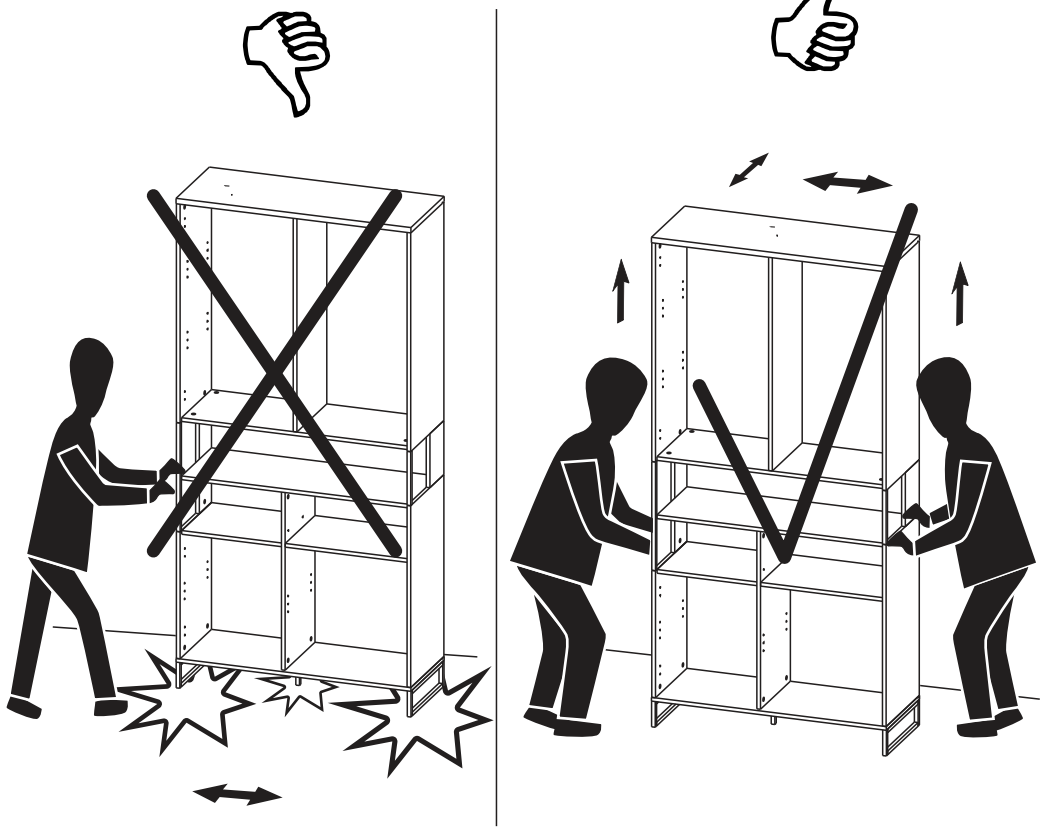

18

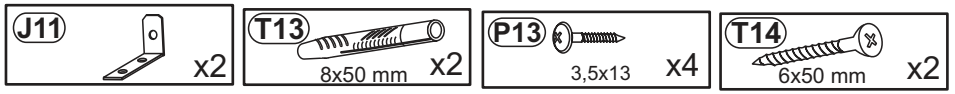
J11
x2
T13
8x50 mm
x2
P13
3,5x13
x4
T14
6x50 mm
x2

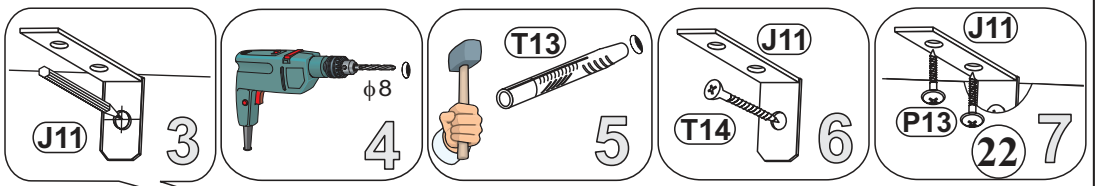
J11
3
ϕ8
4
T13
5
J11
T14
6
J11
P13
22
7

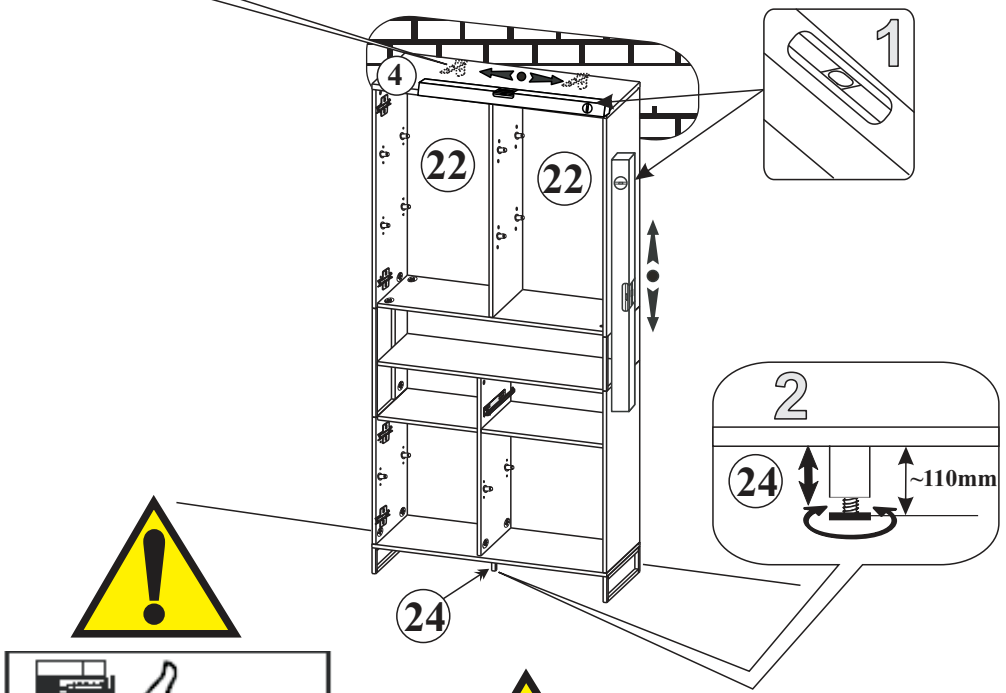
4
22
22
1
2
24
~110mm
24

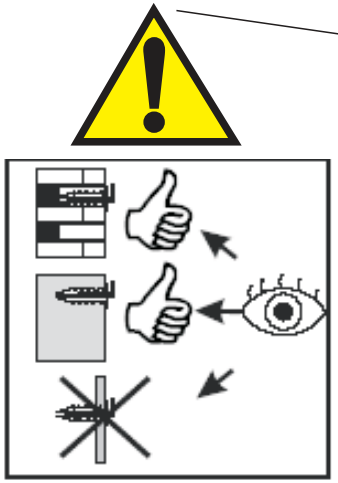

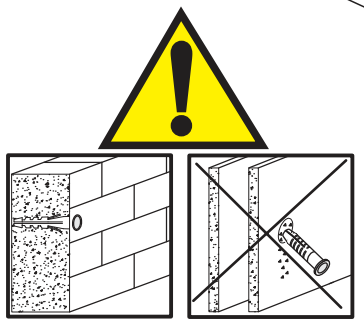

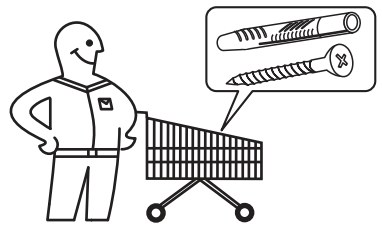

19

M2 ϕ12x10mm x2

T2 5x32mm x2

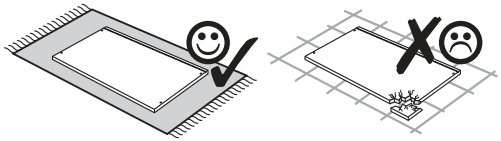

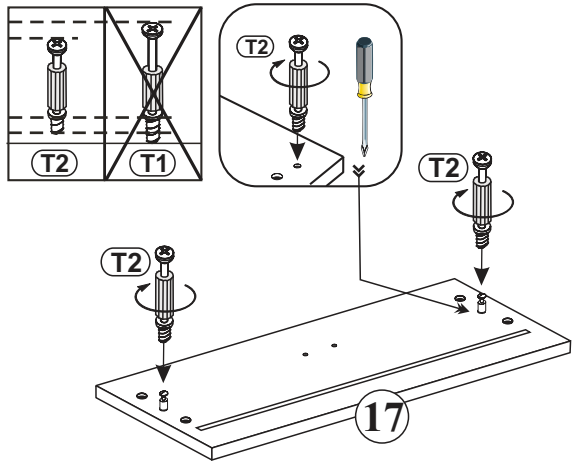

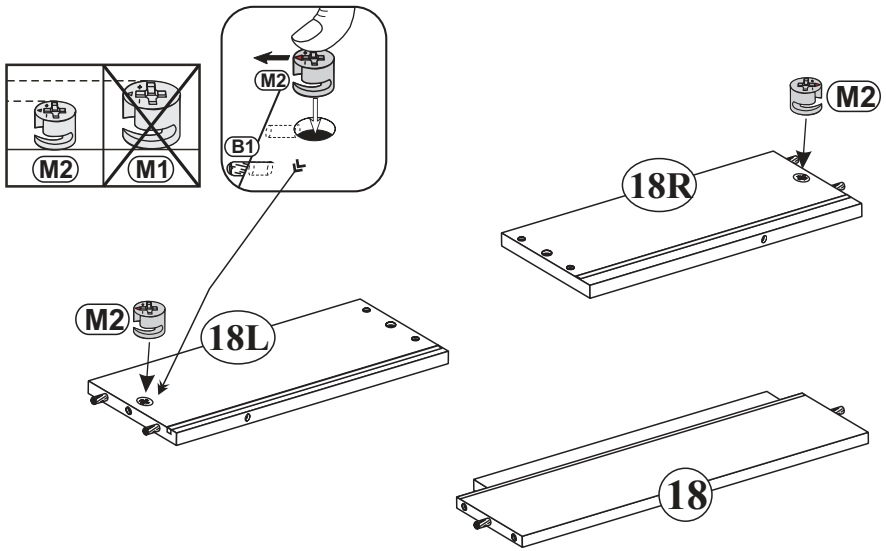

20

P5 4x30 x4

J23 x2

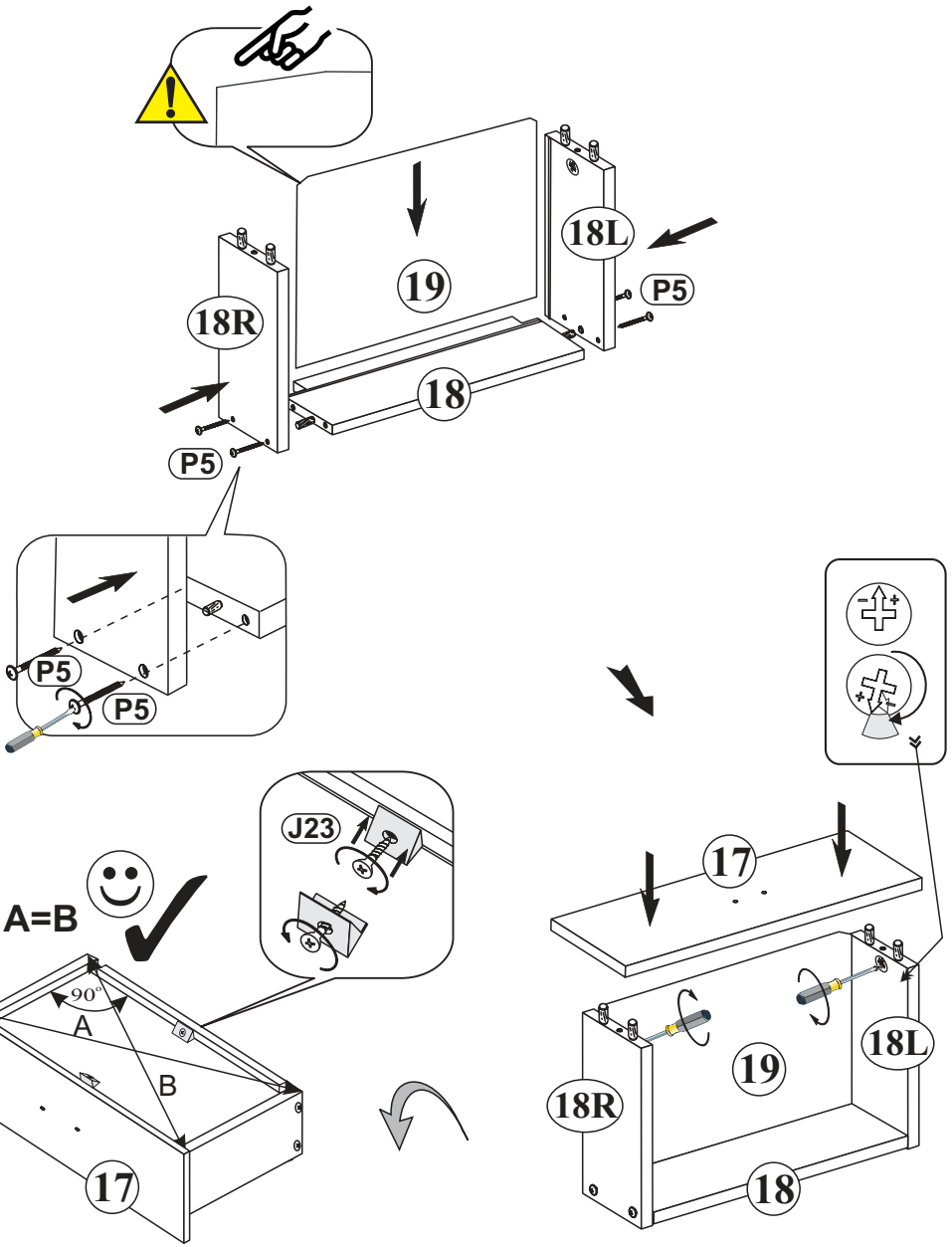

21

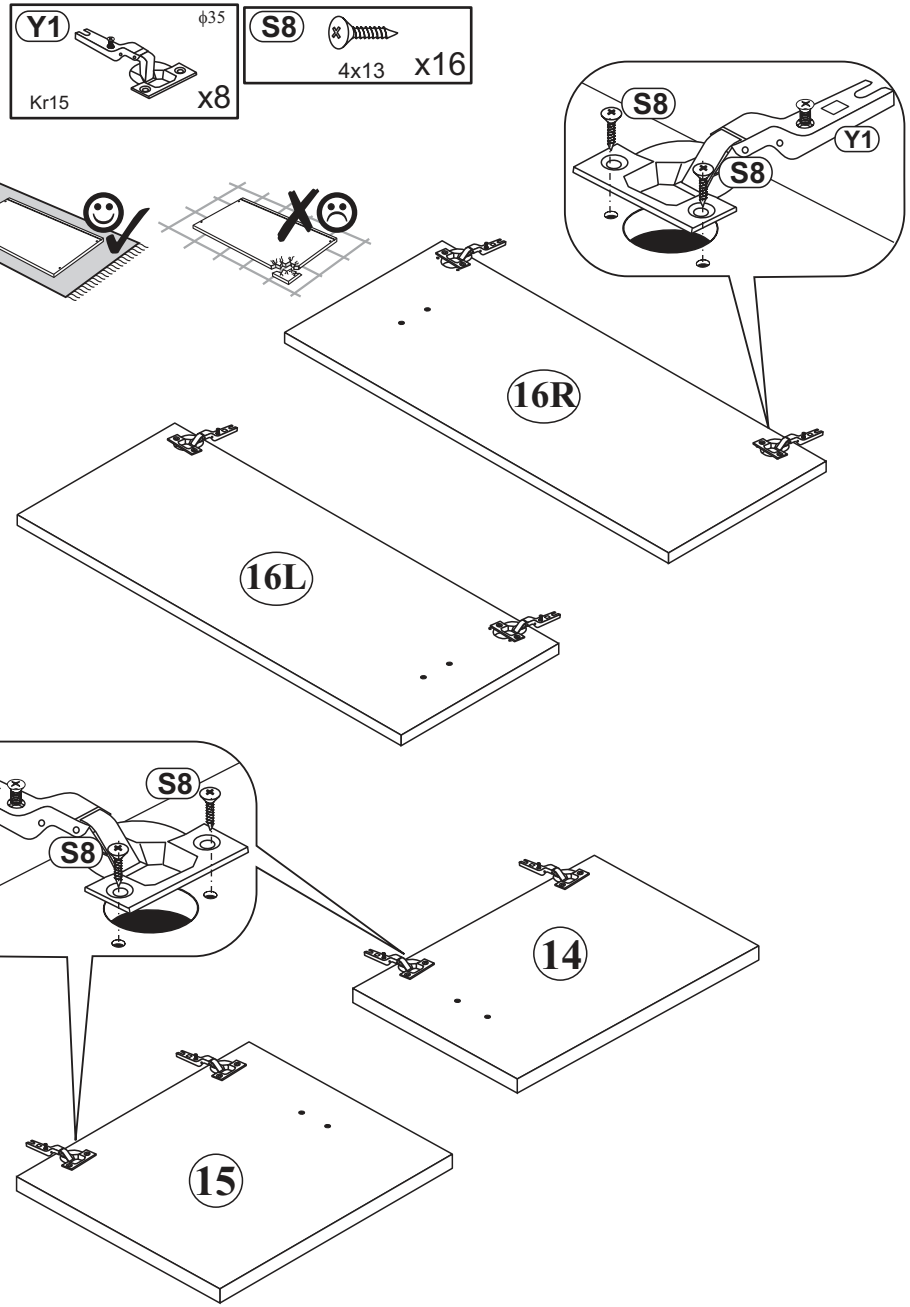
Y1
ϕ35
Kr15
x8
S8
4x13
x16
S8
Y1
S8
16R
16L
S8
Y1
S8
14
15

22

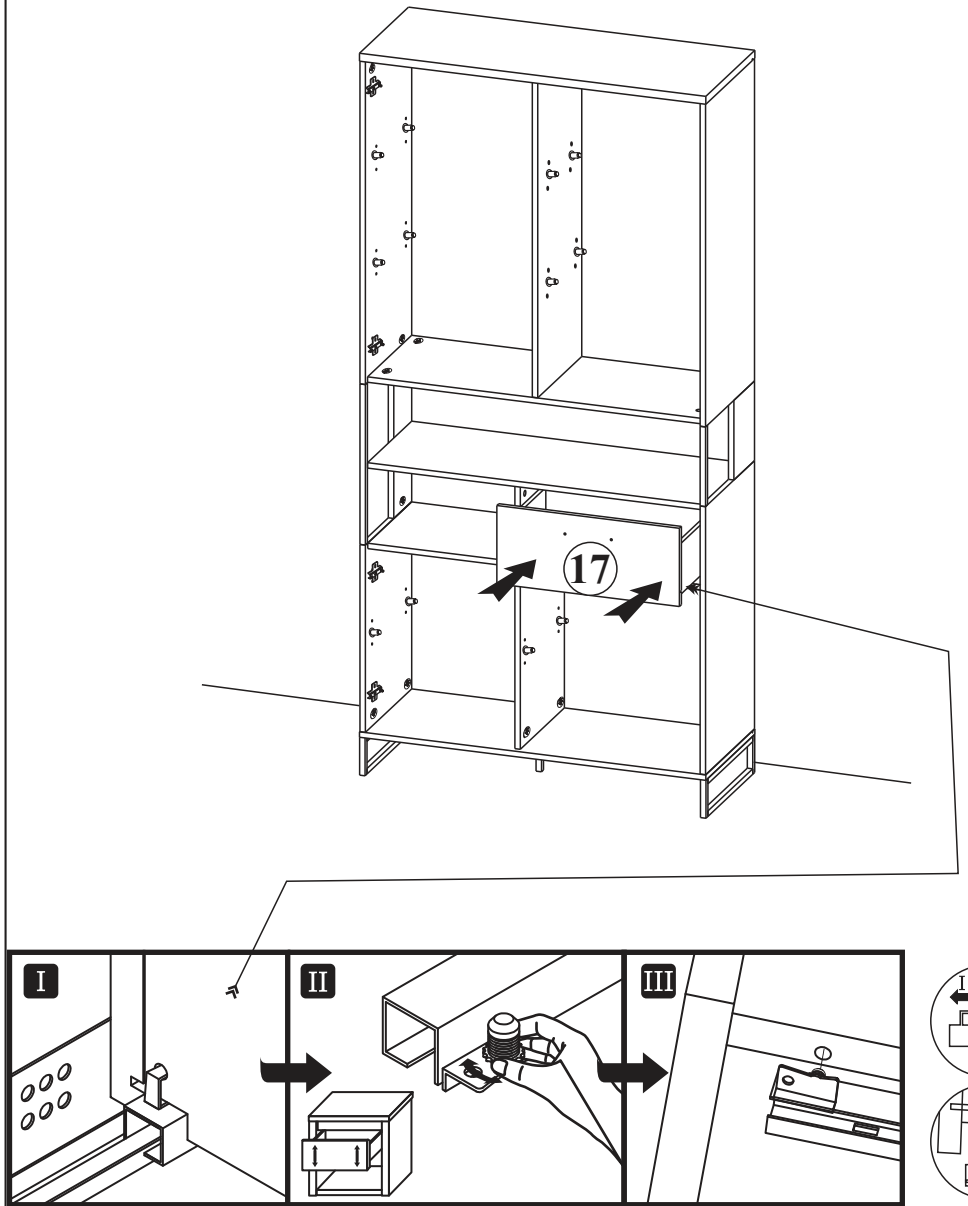
17
I
II
III
I
III

23

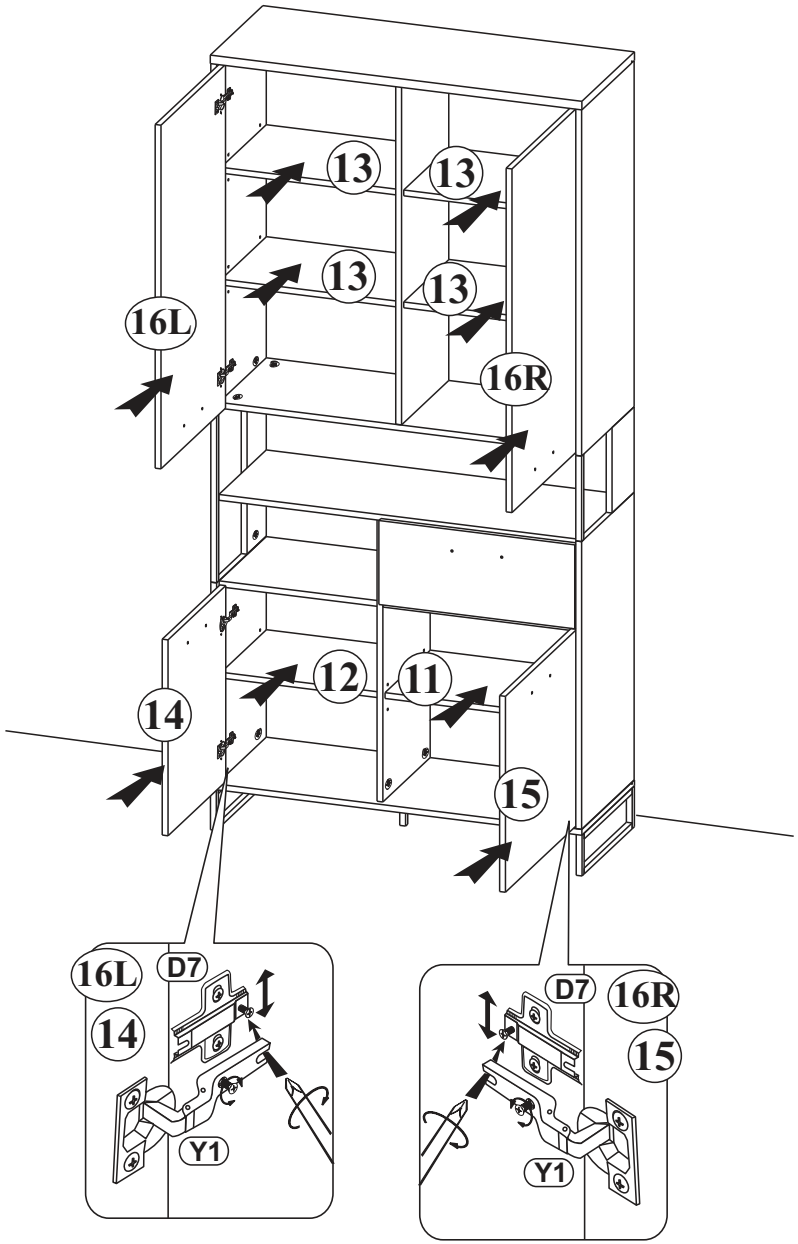
13
13
13
13
16L
16R
14
12
11
15
16L
D7
14
Y1
D7
16R
15
Y1

24

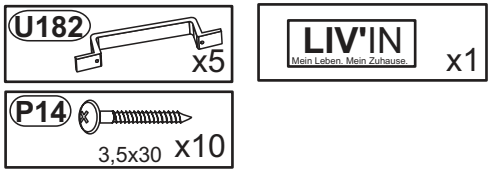
U182
x5
LIV'IN
Mein Leben. Mein Zuhause.
x1
P14
3,5x30
x10

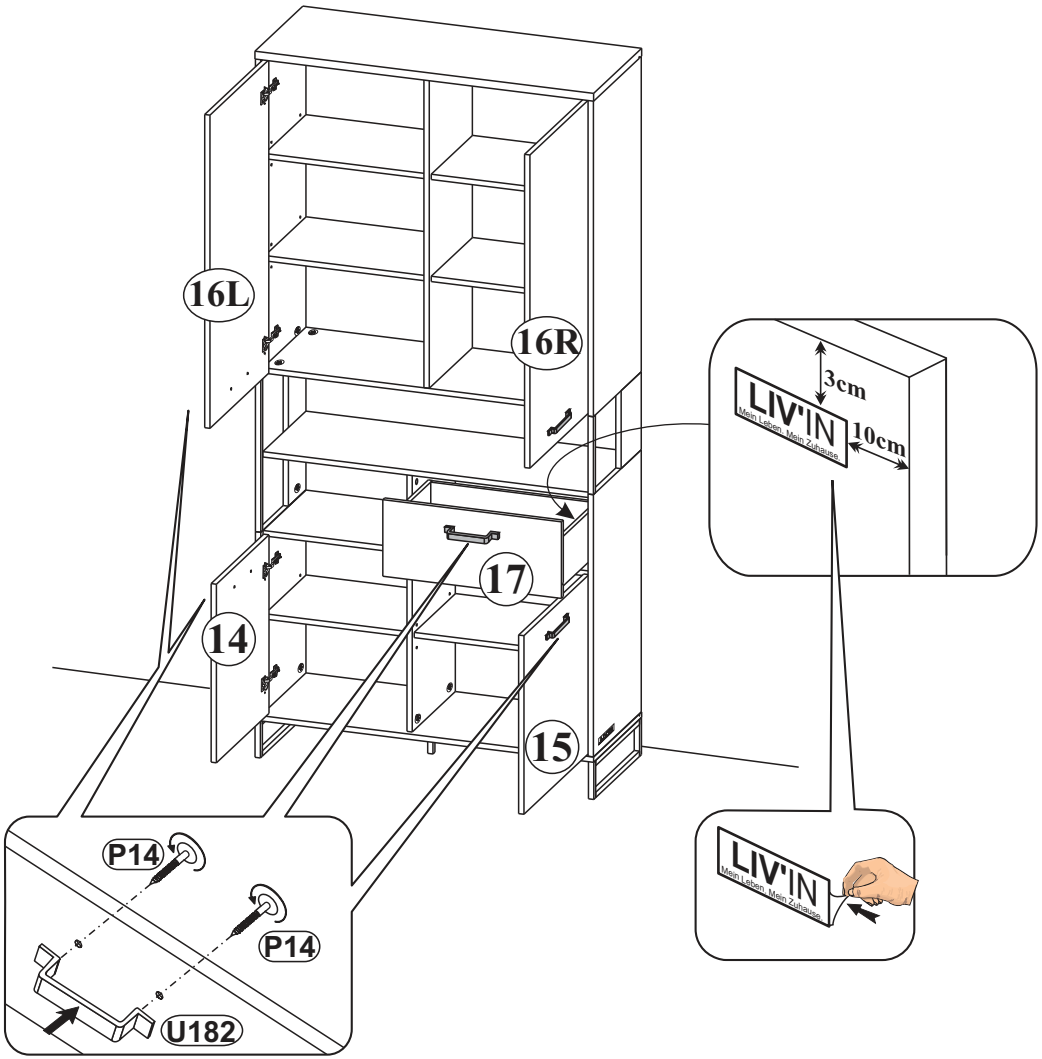
16L
16R
17
14
15
3cm
LIV'IN
10cm
P14
P14
U182
LIV'IN

25

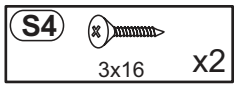

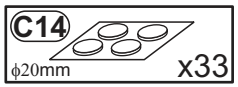

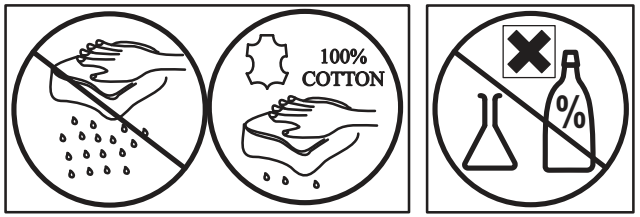

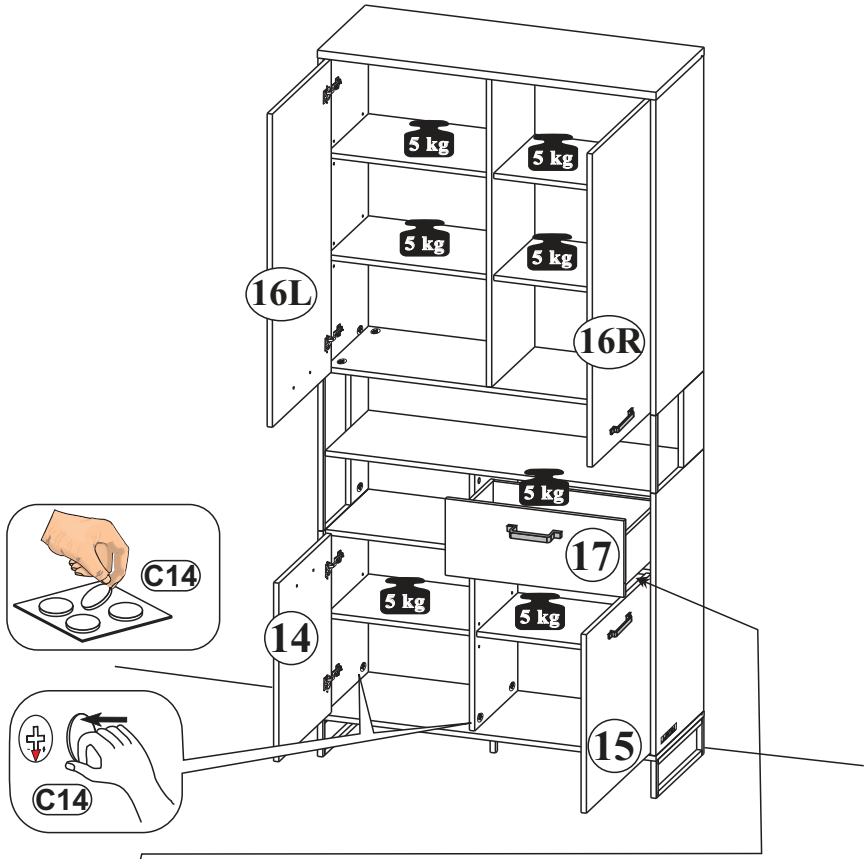

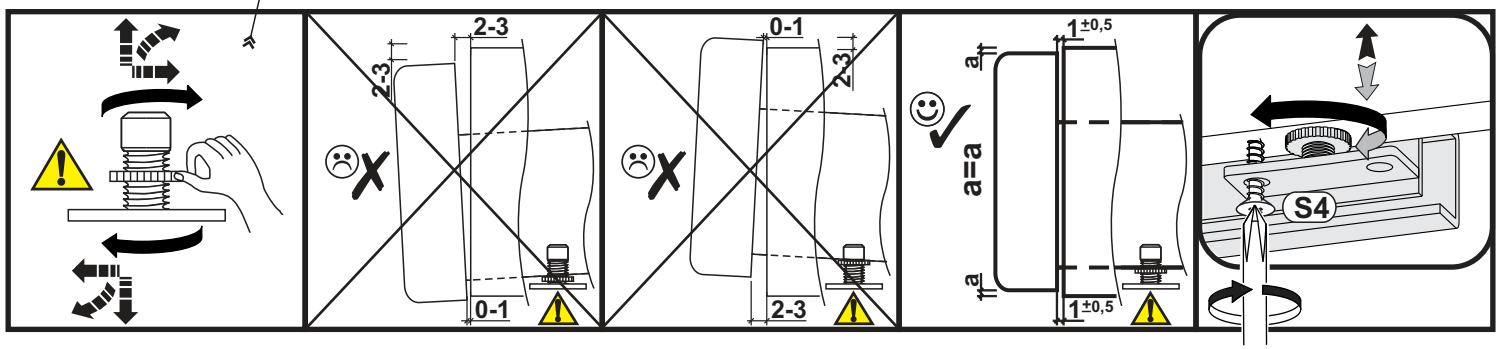

14 15 16L 16R

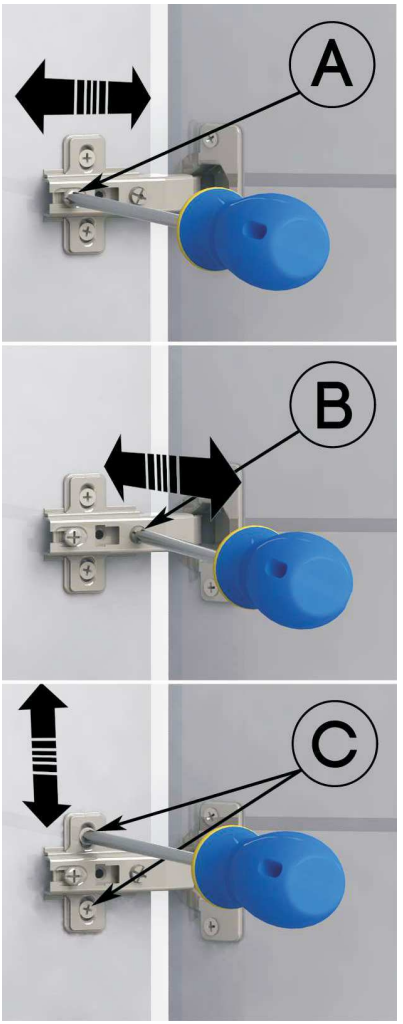

D CH AT LI LU	Kleinteile und Verpackungsfolien bei der Möbelmontage von Kindern fernhalten!
GB US	Keep small parts and plastic film out of the reach of children!
FR BE NC	Tenir les petites pièces et les films plastiques hors de la portées des enfants!
NL	Houd de kleine onderdelen en de plastic folie uit de buurt von kinderen!
IT	Tenere i componenti di piccole dimensioni e le pellicole di plastica fuori dalla portata dei bambini!
SI	Majhnih delov in embalažne folije pri montaži pohištva hranite izven dosega otrok!
XS HR BA	Male dijelove i foliju za pakovanje prilikom montaže namještaja držite dalje od djece
HU	Bútorszerelés közben a kis alkatrészek és a csomagoló fóliák gyermekektıl távol tartandók!
BG	Дребни детайли и опаковъчни фолиа да се държат далеч от деца при монтажа на мебелите!
CZ SK	Při montáži nábytku uchovávejte drobné díly a obalové fólie z dosahu dětí!
SE	Vid möbelmontering ska smådelar och förpackningsfolien hållas oåtkomliga för barn!
RO	Ţineţi departe de copii piesele mici şi folia de ambalat la montarea mobilei!
ES	¡Durante el montaje, mantenga alejados de los niños las piezas pequeñas y el material plástico de embalaje!

D CH AT LI LU	Möbelmontage muss auf ebenem Untergrund erfolgen. Bei Wandmontagen immer geeignetes Befestigungsmaterial verwenden.
GB US	Furniture must be assembled on a flat surface. For assembly to the wall only use suitable fixing materials.
FR BE NC	Le meuble doit être monté sur une surface plane. Pour le montage mural, utilisez des accessoires de fixation adapté au type de mur.
NL	De meubels dienen ob een vlakke ondergrond te worden gemonteerd. Voor wandmontage moeten geschikte bevestigingsmaterialen worden gebruikt.
IT	Il montage dei mobili deve avvenire su un fondo piano. Per il montaggio si prega di utilizzare solo materiali adatti.
SI	Pohištvo je treba montirati na ravni podlagi. Pri stenski montaži vedno uporabite pritrditveni material.
XS HR BA	Namještaj se mora montirati na ravnoj podlozi. Kod montaže na zid uvijek koristite prikladan materijal za pričvršćivanje.
HU	A bútorszerelést sík felületen kell végezni. Falra szereléshez mindig megfelelı rögzítıanyagot kell használni.
BG	Монтажът на мебелите да се извършва на равна основа. При стенен монтаж винаги да се използва подходящ крепежен материал.
CZ SK	Montáž nábytku provádějte na rovném podkladu. Při montáži na stěnu používejte vždy vhodný připevňovací materiál.
SE	Montering av möbeln måste göras på jämnt underlag. Vid väggmontering ska lämpligt uppfästningsmaterial användas.
RO	Montarea mobilei trebuie să se realizeze pe o pardoseală dreaptă. La montarea la perete utilizaţi întotdeauna material de fixare adecvat.
ES	El montaje debe efectuarse sobre una superficie uniforme. En el montaje mural emplee siempre el material de fijación adecuado.

D CH AT LI LU	Bitte beachten Sie die Montageanleitung. Halten Sie immer die angegebene Wattzahl ein. Verhindern Sie einen Hitzestau.
GB US	Please observe the assembly instructions. Do not exceed the max. given wattage. Ensure that the heat is not allowed to build up.
FR BE NC	Veuillez respecter la notice de montage. Respectez impérativement le nombre des watts maximal. Veillez à éviter toute accumulation de chaleur.
NL	Lees a.u.b. de montagehandleiding door. Houd u beslist aan het max. opgegeven wattage. Zorg ervoor dat geen hittestuwing onstaat.
IT	Attenersi alle istruzioni di montaggio. Rispettarsi rigorosamente il numero di watt max. indicato. Assicurarsi che non si verifichi un accumolo di calore.
SI	Upoštevajte navodila za montažo. Vedno upoštevajte navedeno število vatov. Preprečite zastoj vročine.
XS HR BA	Obratite molimo Vas pozor na uputu za montažu. Uvijek se pridržavajte navedenog broja vati. Izbjegavajte zastoj vrućine.
HU	Vegye figyelembe a szerelési útmutatót. Mindig tartsa be a megadott wattszámot. Akadályozza meg a hıtorlódást.
BG	Моля, вземете под внимание ръководството за монтаж. Спазвайте винаги посочените ватове. Избягвайте акумулиране на топлина.
CZ SK	Dodržujte prosím návod k montáži. Vždy dodržujte uvedenou hodnotu výkonu (watt). Zabráníte tak přehřívání.
SE	Följ monteringsanvisningen. Följ alltid angivet wattal. Undvik att hetta uppstår.
RO	Respectaţi instrucţiunile de montaj. Respectaţi întotdeauna numărul de waţi impus. Evitaţi acumularea de căldură.
ES	Le rogamos que tenga presente las instrucciones de montaje. Respete siempre el número indicado de vatios. Evite la acumulación de calor.

D CH AT LI LU	Halten Sie die max. zulässigen Belastungswerte der Möbelteile ein. Details siehe Montageanleitung
GB US	Comply with the max. permissible loads. For details, please refer to the assembly instructions
FR BE NC	Respectez les valeurs de charge max. admissibles des parties de meubles. Pour plus de détails, cf. la notice de
NL	Houd de maximaal geoorloofde belastingswaarden van de meubeldelen aan. Voor details verwijzen wij naar de montagehandleiding
IT	Rispettare la portata max. permessa degli elementi del mobile. Per dettagli si vedano le istruzioni di montaggio e si vada
SI	Upoštevajte največjo dovoljeno obremenitev delov pohištva. Podrobnosti najdete v navodilih za montažo in na
XS HR BA	Pridržavajte se maks. Dozvoljenih vrijednosti opterećenja elemenata namještaja. Detalje vidi u uputi za montažu
HU	Tartsa be a bútorelemek max. megengedett terhelési értékeit. A részleteket lásd a szerelési útmutatóban
BG	Спазвайте макс. допустимите стойности на натоварване на мебелите. За подробности виж ръководството за монтаж
CZ SK	Dodržujte max. přípustné hodnoty zatížení nábytkových dílů. Podrobnosti viz návod k montáži
SE	Följ max. tillåten belastning av möbeldelarna. Mer information finns i monteringsanvisningen
RO	Respectaţi valorile de solicitare max. admise pentru corpurile de mobilier. Pentru detalii consultaţi instrucţiunile de montaj
ES	Respete los valores máximos de carga admisibles para las piezas de los muebles. Consulte los detalles en las instrucciones

D CH AT LI LU	Zur Möbelreinigung ein mit Wasser befeuchtetes, fusselfreies Baumwolltuch verwenden. Gereinigte Flächen immer trockenreiben!
GB US	To clean the furniture only use a water dampened lint-free cotton cloth. Once cleaned, always wipe the surfaces dry.
FR BE NC	Utilisez un chiffon en coton non pelucheux humidifié avec de l'eau pour nettoyer les meubles. Séchez systématiquement les surfaces nettoyées en les frottant !
NL	Gebruik een met water bevochtigde, pluisvrije katoenen doek om de meubels te reinigen. Wrijf gereinigde oppervlakken altijd droog!
IT	Per pulire il mobile utilizzare un panno di cotone inumidito d'acqua e che non perde pelucchi. Asciugare sempre le superfici che si sono pulite!
SI	Za čiščenje pohištva uporabljajte vlažno bombažno krpo, ki ne pušča vlaken. Očiščene površine vedno obrišite do suhega!
XS HR BA	Za čišćenje namještaja koristite sa vodom navlaženu pamučnu krpu koja ne ispušta vlakna. Očišćene površine uvijek obrišite suhom krpom!
HU	Bútortisztításhoz vízzel benedvesített, nem szálazódó pamutkendıt használjon. A megtisztított felületeket mindig törölje szárazra!
BG	За почистване на мебелите използвайте навлажнена с вода, неизпускаща влакна памучна кърпа. Почистените повърхности винаги да се изтриват до сухо!
CZ SK	K čištění nábytku používejte bavlněný hadr neuvolňující vlákna, navlhčený ve vodě. Vyčištěné plochy vždy utřete do sucha!
SE	För möbelrengöring används en luddfri bomullsduk fuktad med vatten. Rengjorda ytor ska alltid torkas torra!
RO	Pentru curăţarea mobilei utilizaţi o lavetă din bumbac fără scame umezită cu apă. Suprafeţele curăţate se şterg întotdeauna până se usucă!
ES	Emplee un paño de algodón humedecido con agua y libre de pelusa para la limpieza de los muebles. ¡Seque siempre las superficies que ha limpiado!

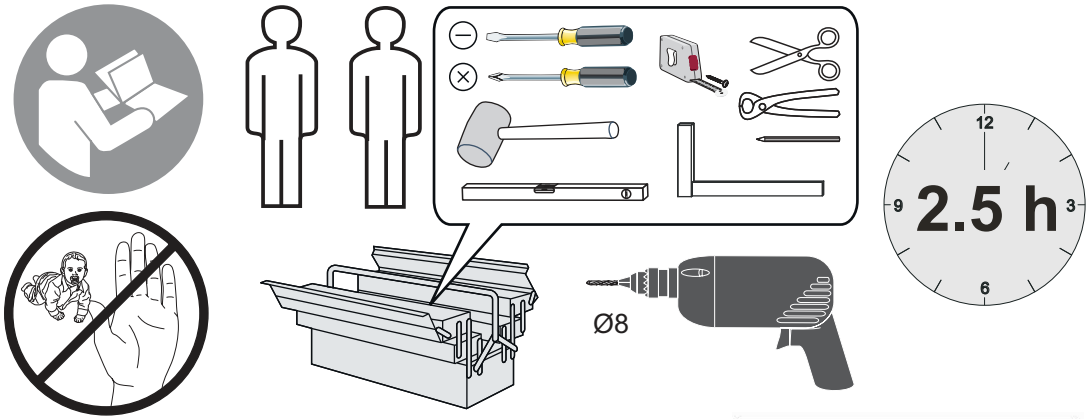
12
9
2.5 h
3
6
Ø8

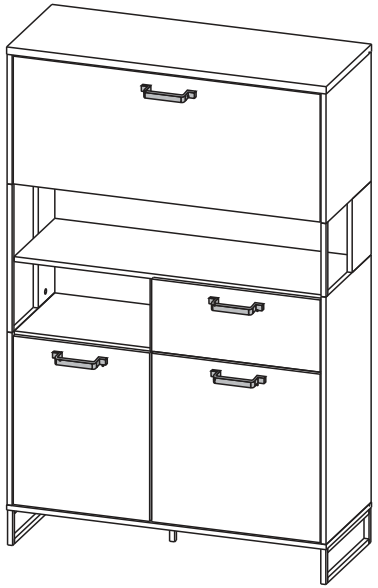

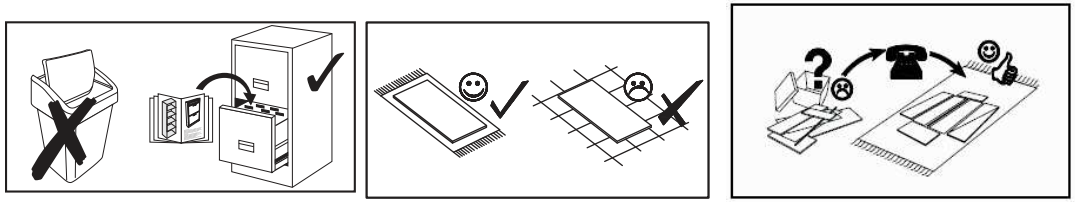

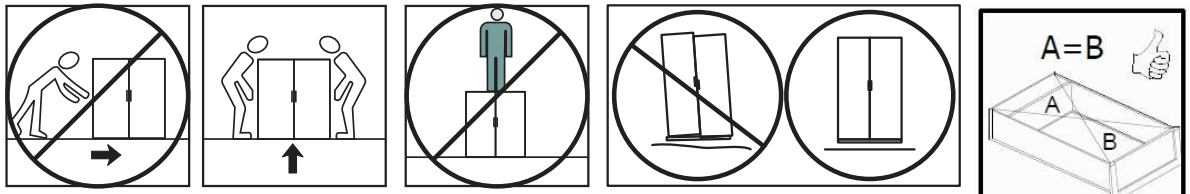
A=B
A
B

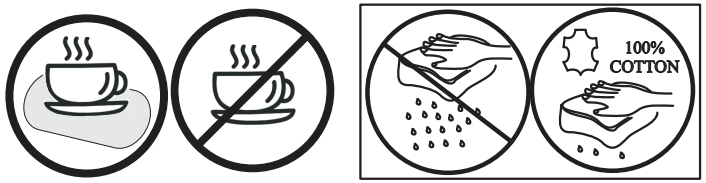
100%
COTTON

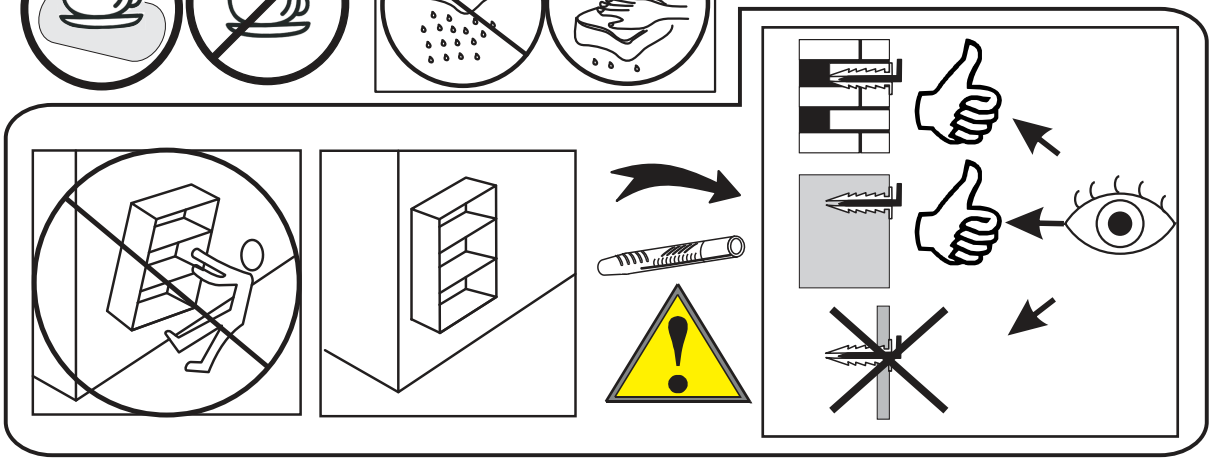

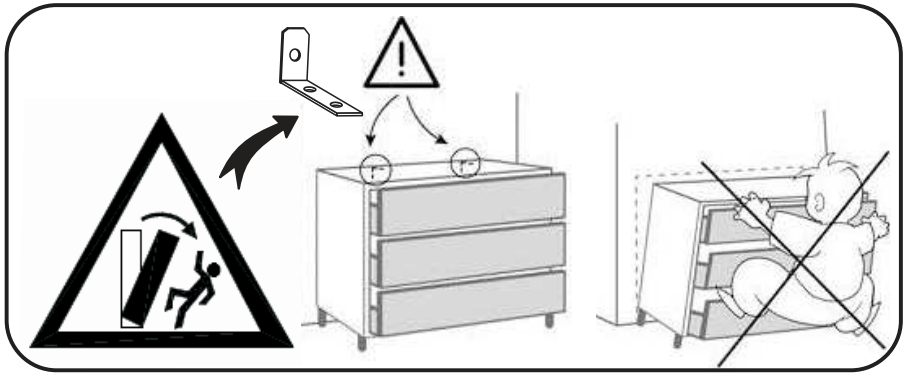

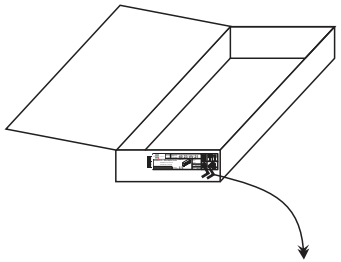

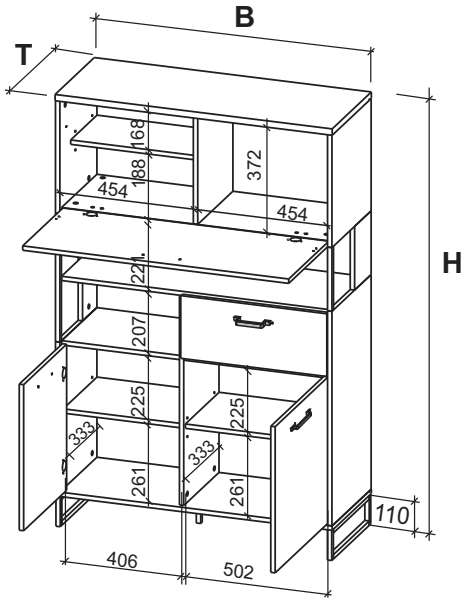

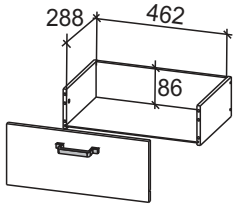

B - 956mm
H - 1490mm
T - 372mm

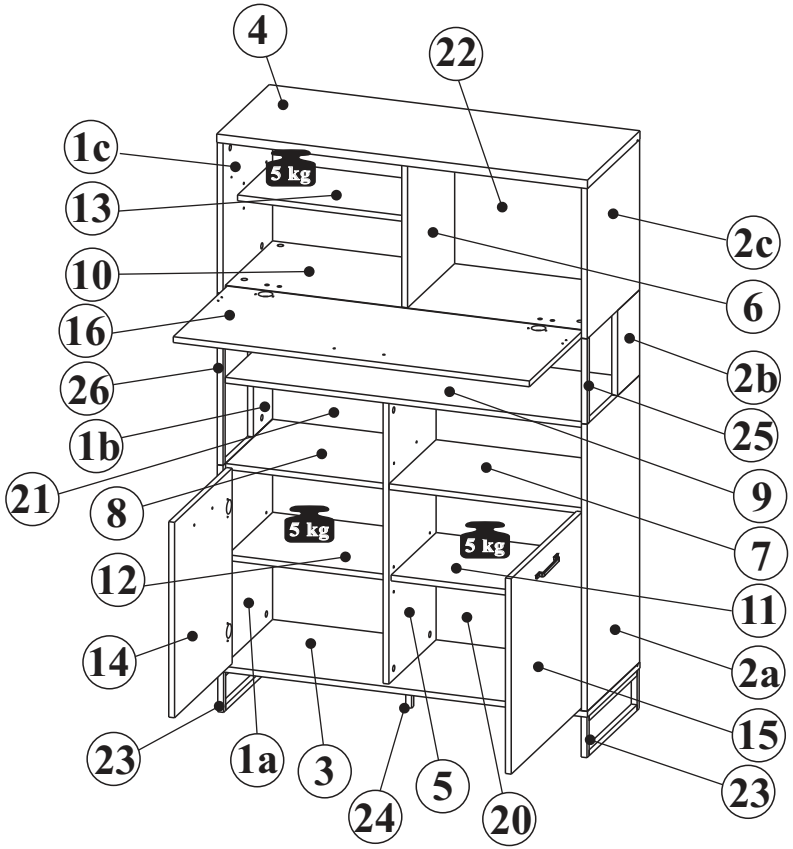

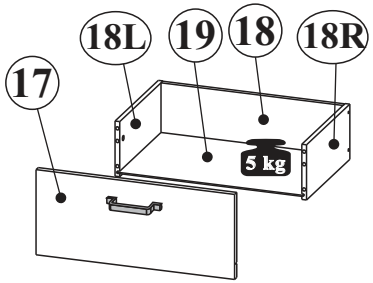

1a	517	371	1	2/2
1b	443	165	1	2/2
1c	388	371	1	2/2
2a	740	371	1	2/2
2b	220	156	1	2/2
2c	388	371	1	2/2
3	956	372	1	1/2
4	956	372	1	1/2
5	724	334	1	2/2
6	372	334	1	1/2
7	502,5	333	1	1/2
8	406,5	333	1	1/2
9	924	335	1	1/2
10	924	335	1	1/2
11	502	320	1	1/2
12	406	320	1	1/2
13	454	250	1	1/2
14	504	408	1	2/2
15	504	504	1	2/2
16	918	382	1	2/2
17	504	216	1	2/2
18	462	140	1	2/2
18L,18R	302	140	2	2/2
19	473	300	1	1/2
20	933	513	1	2/2
21	933	460	1	2/2
22	933	384	1	2/2
23	370	110	2	1/2
24	105	52	1	1/2
25	220	15	1	1/2
26	443	15	1	1/2

NR 1

- B1 ϕ 8x28 x28
- B20 ϕ 8x50 x10
- B21 ϕ 6x28 x4
- M1 ϕ15x12mm x39
- T1 5x39mm x27
- T12 L-48 x4
- T18 L-64 x2

NR 2

- J23 x18
- P2 3x20 x10
- F1 x6
- C14 ϕ20mm x27
- W1 x12
- E18 6,3x16 x12
- L1 GLUE LEIM x1

NR 3

- Y1 ϕ35 Kr15 x4
- D7 H4 x4
- Y0 ϕ35 Kr0 x2
- D6 H2 x2
- E3 6,3x13 x12
- S8 4x13 x12
- M15 ϕ11x11mm x4

NR 4

- Q30 L-300mmm x1L/1R
- E24 6,0x11 x4
- S3 3,5x13 x4
- P5 4x30 x4
- M2 ϕ12x10mm x2
- T2 5x32mm x2
- S4 3x16 x2

NR 5

- U182 x4
- P14 3,5x30 x8
- LIV'IN Mein Leben. Mein Zuhause. x1

NR 6

- N60 x2
- S3 3,5x13 x10

NR 7

- J11 x1
- P13 3,5x13 x2
- T13 8x50 mm x1
- T14 6x50 mm x1

NR 8

- 23 x2
- 24 x1
- 25 x1
- 26 x1

C 1/2

0 10 20 30 40 50 60mm

1

T1 5x39mm x12

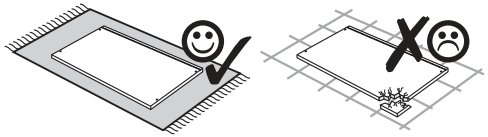

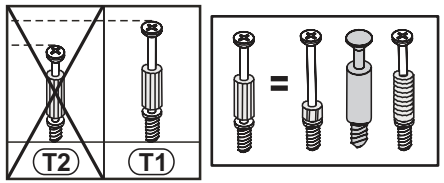

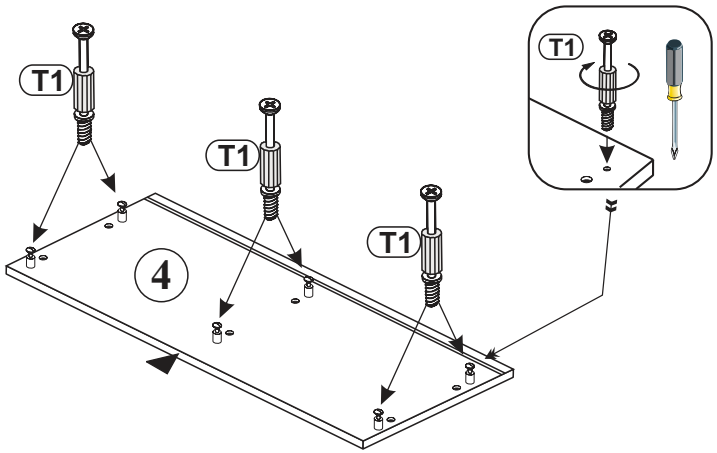

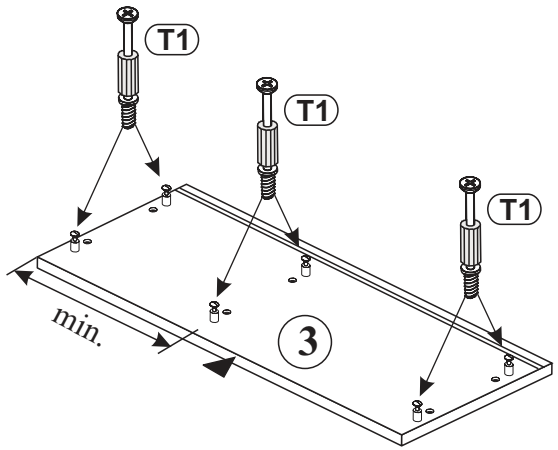

2

T1 5x39mm x4

B1 ϕ 8x28 x8

D6 H2 x2

M15 ϕ11x11mm x4

M1 ϕ15x12mm x7

E3 6,3x13 x4

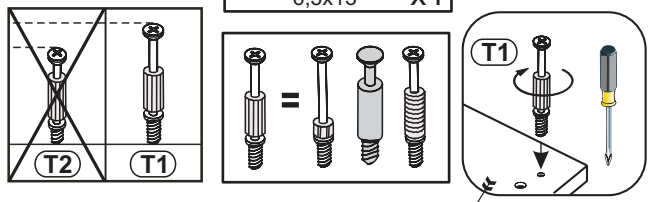

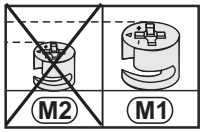

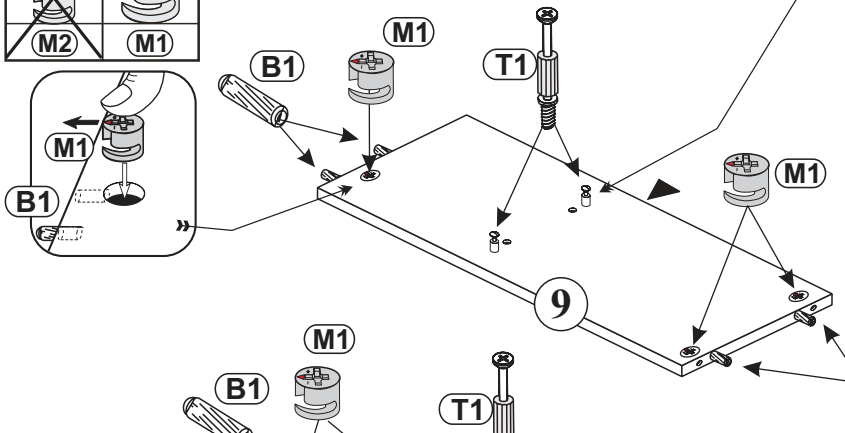

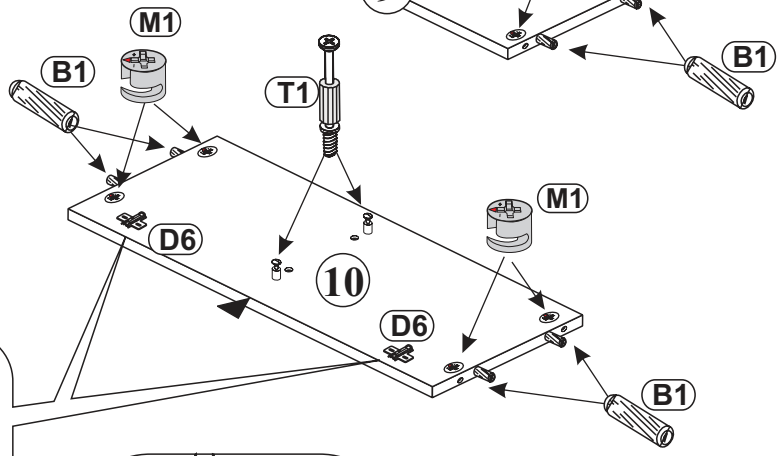

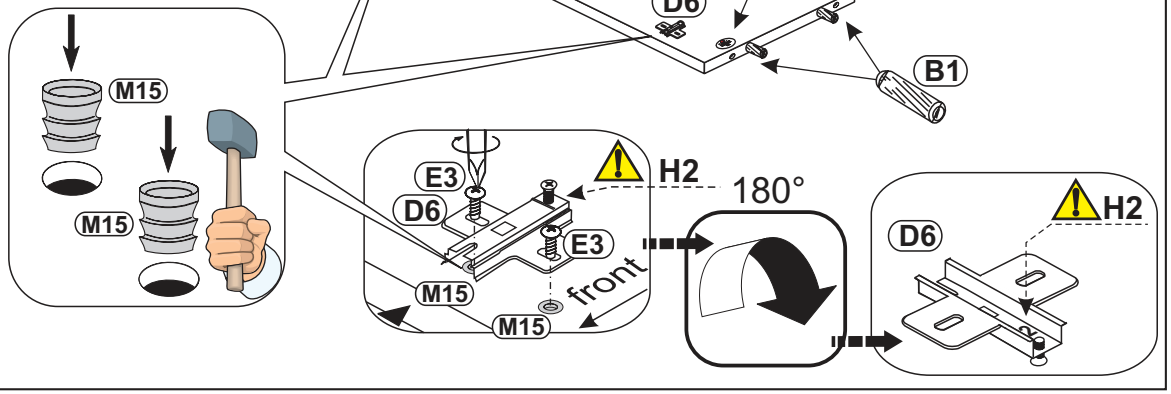

3

M1 ϕ15x12mm x4

B1 ϕ 8x28 x4

W1 x2

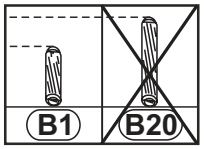

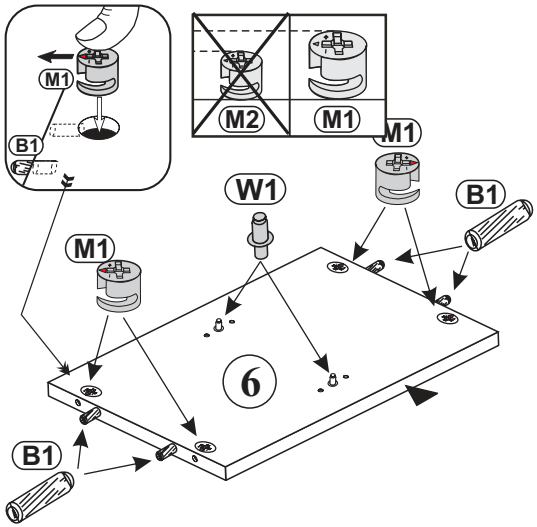

4

M1 ϕ15x12mm x4

B1 ϕ 8x28 x4

W1 x4

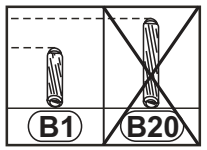

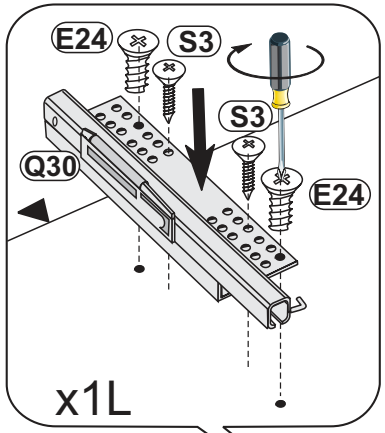

E24 6,0x11 x2

S3 3,5x13 x2

Q30 L-300mmm x1L

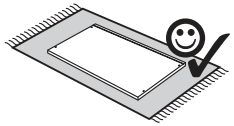

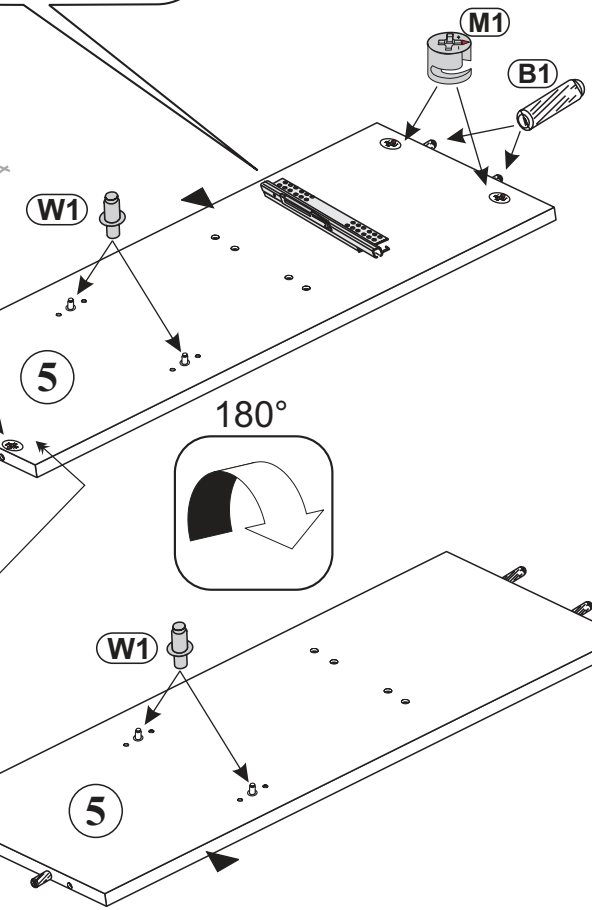

5

M1 ϕ15x12mm x8
T1 5x39mm x5
B1 ϕ 8x28 x4
B20 ϕ 8x50 x4
W1 x4

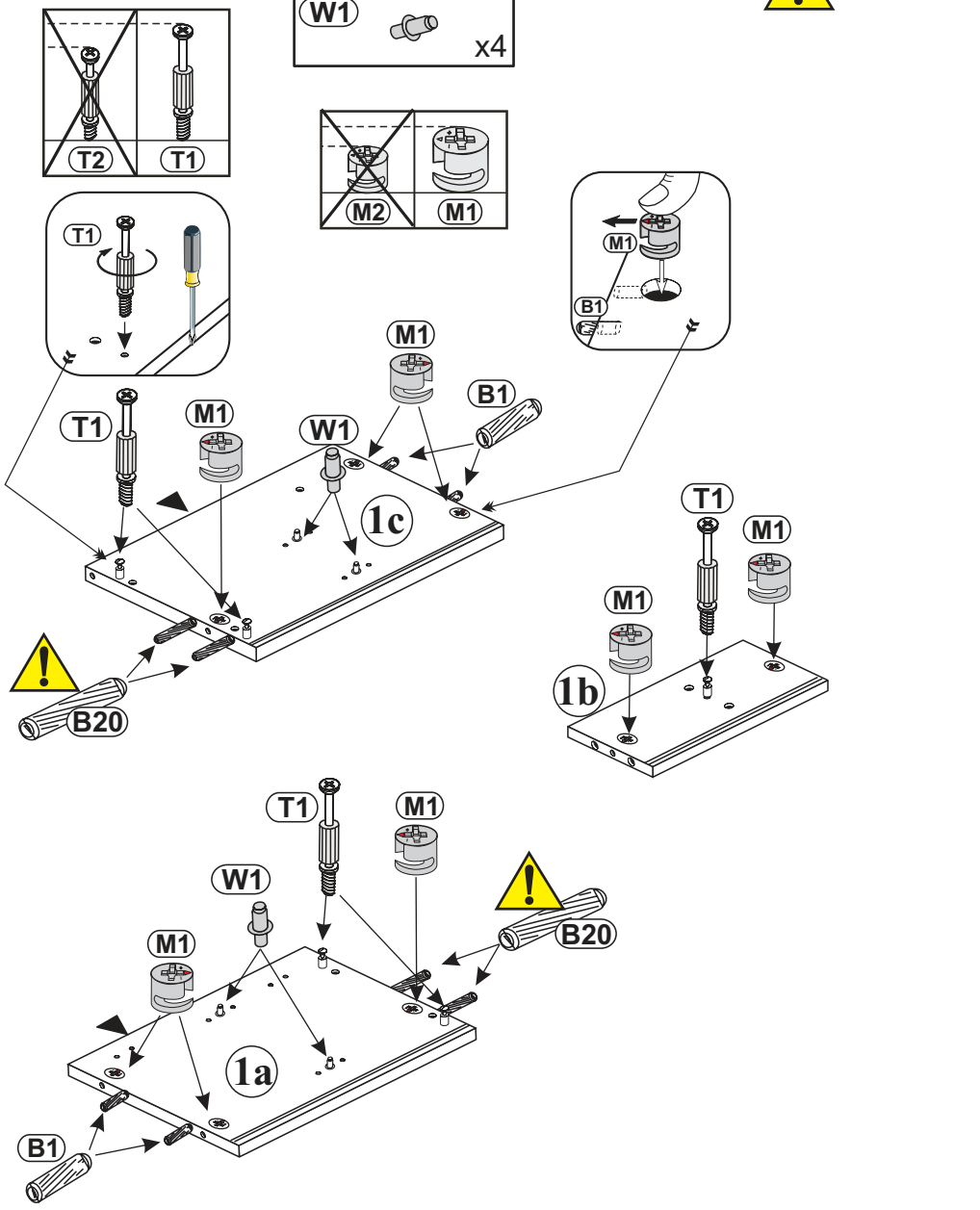

6

T12 L-48 x2
D7 H4 x2
B21 ϕ 6x28 x2
E3 6,3x13 x4
26 x1
N60 x1
L1 GLUE LEIM x1
S3 3,5x13 x3

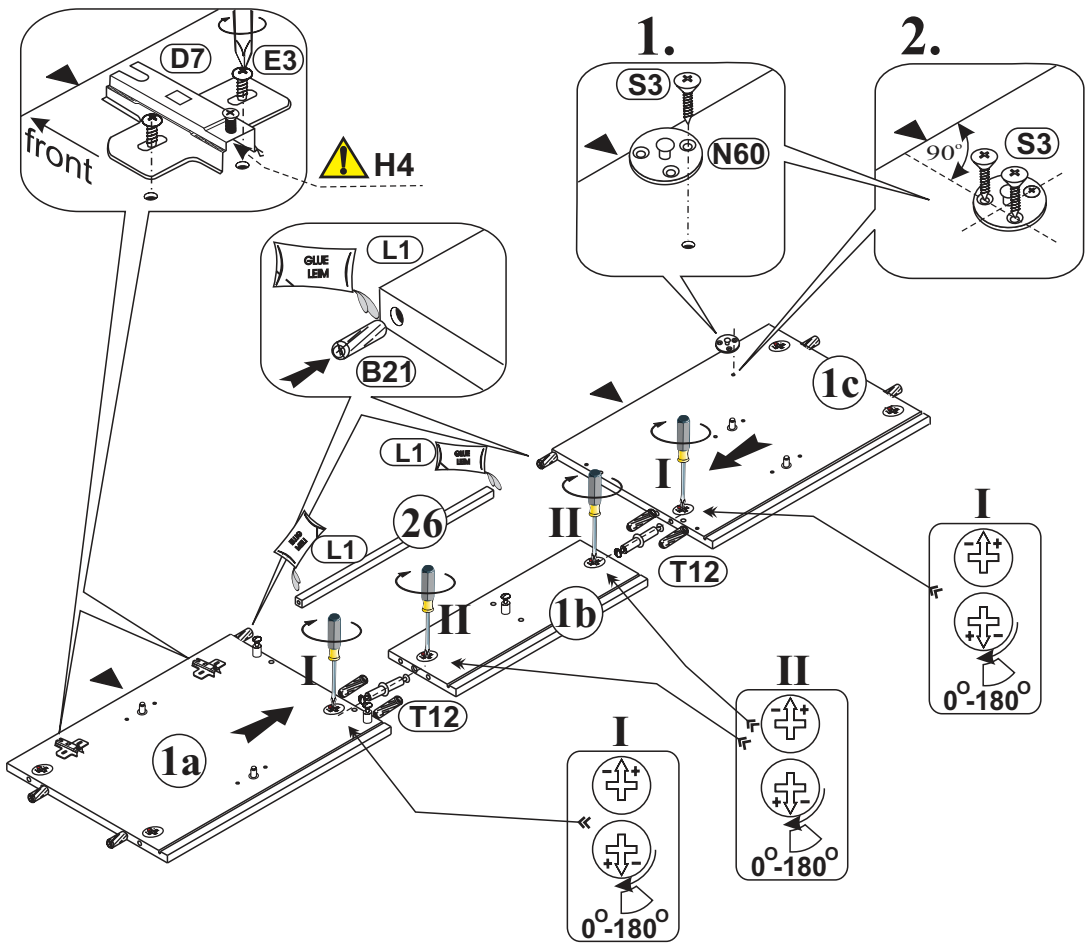

7

M1 ϕ15x12mm x8
T1 5x39mm x6
B1 ϕ 8x28 x4
B20 ϕ 8x50 x4
E24 6,0x11 x2
W1 x2
S3 3,5x13 x2
Q30 L-300mmm x1R

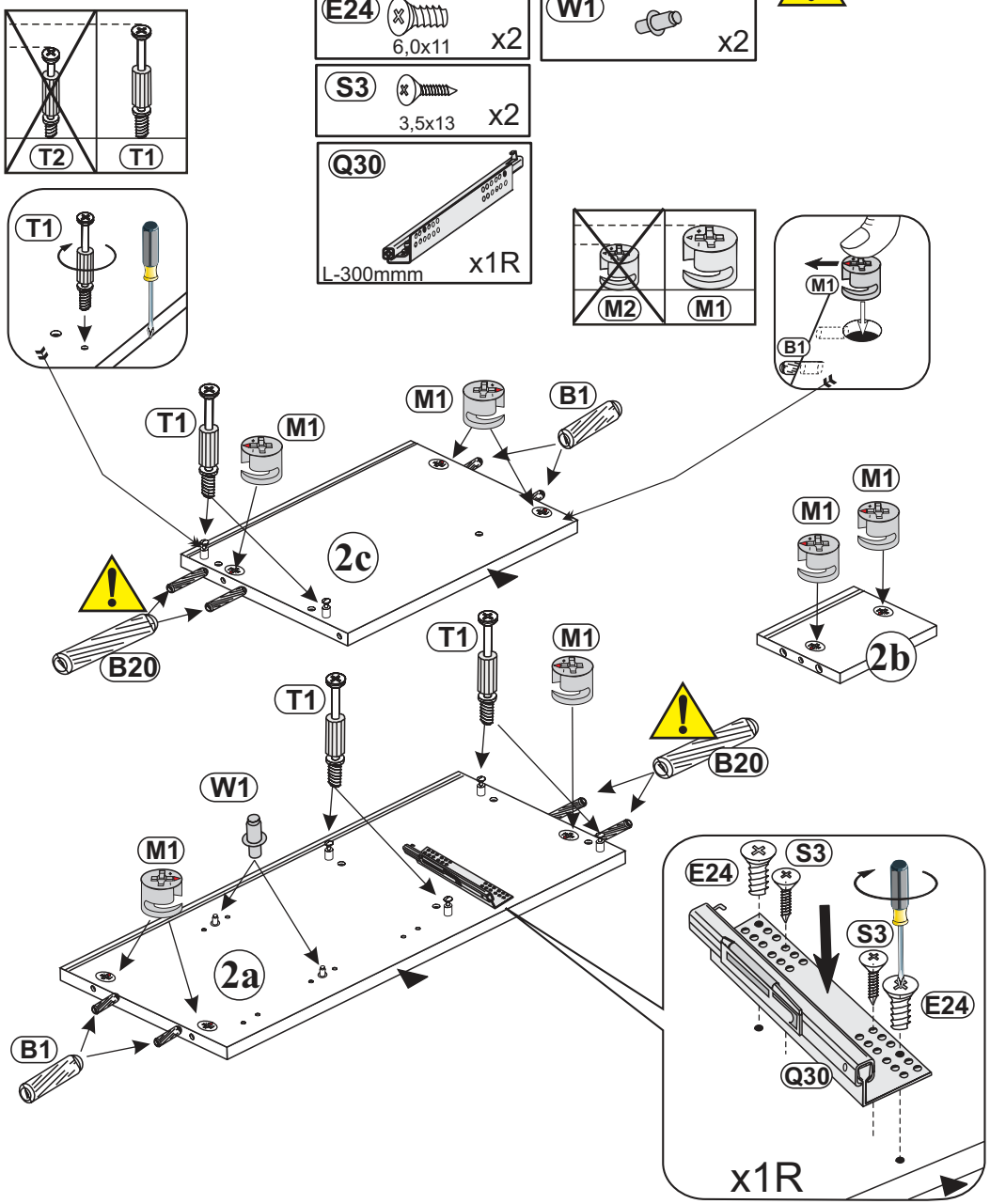

8

T12 L-48 x2
D7 H4 x2
25 x1
B21 ϕ 6x28 x2
E3 6,3x13 x4
N60 x1
L1 GLUE LEIM x1
S3 3,5x13 x3

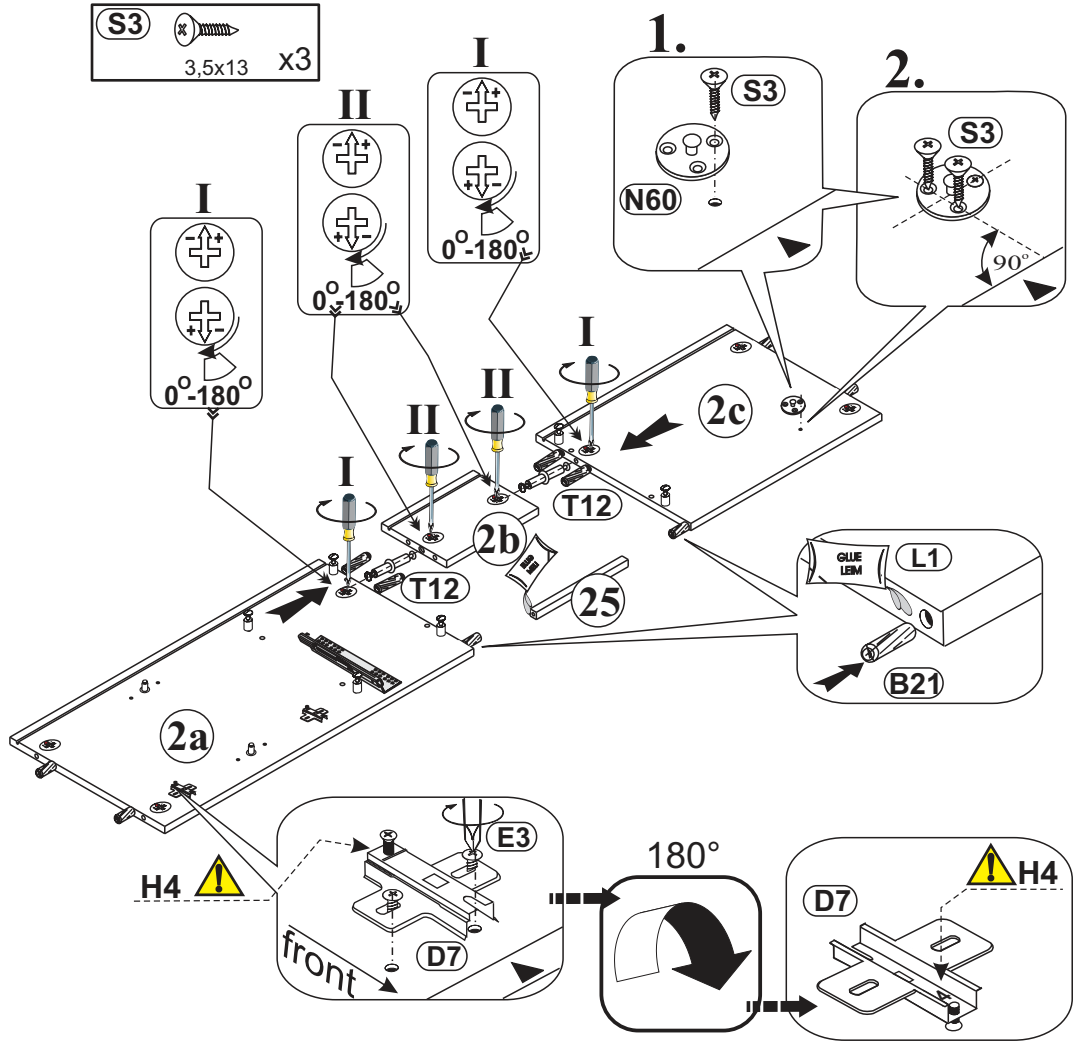

9

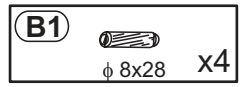
B1
ϕ 8x28
x4

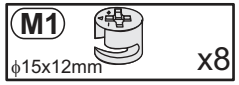
M1
ϕ15x12mm
x8

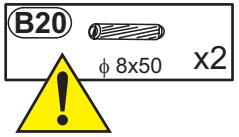
B20
ϕ 8x50
x2

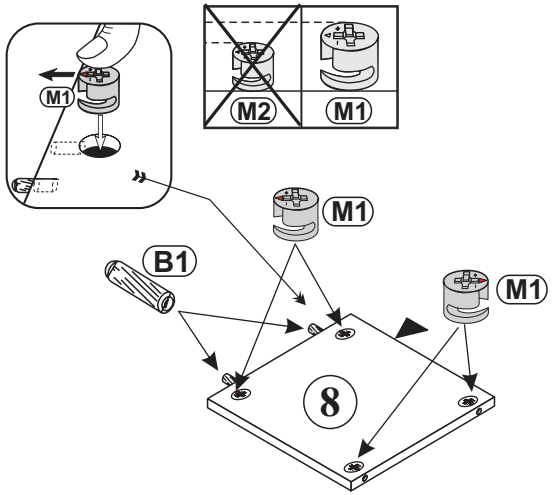
M1
M2
M1
M1
B1
M1
8

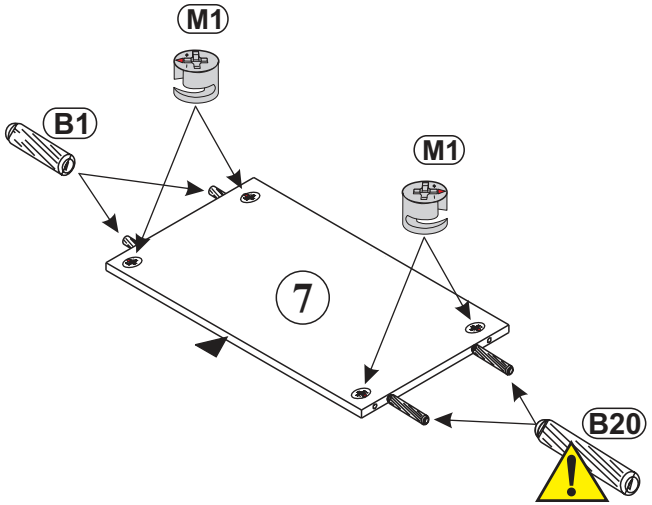
M1
B1
M1
7
B20

10

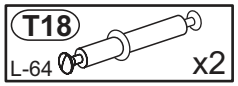
T18
L-64
x2

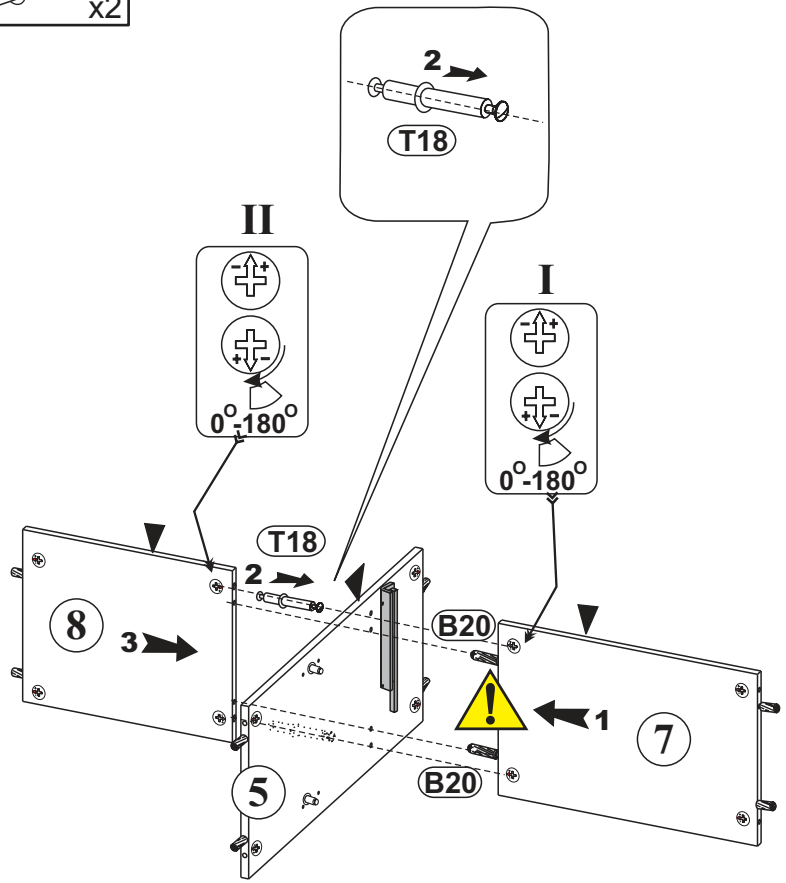
2
T18
II
I
0°-180°
0°-180°
T18
2
8
3
B20
1
7
5
B20

11

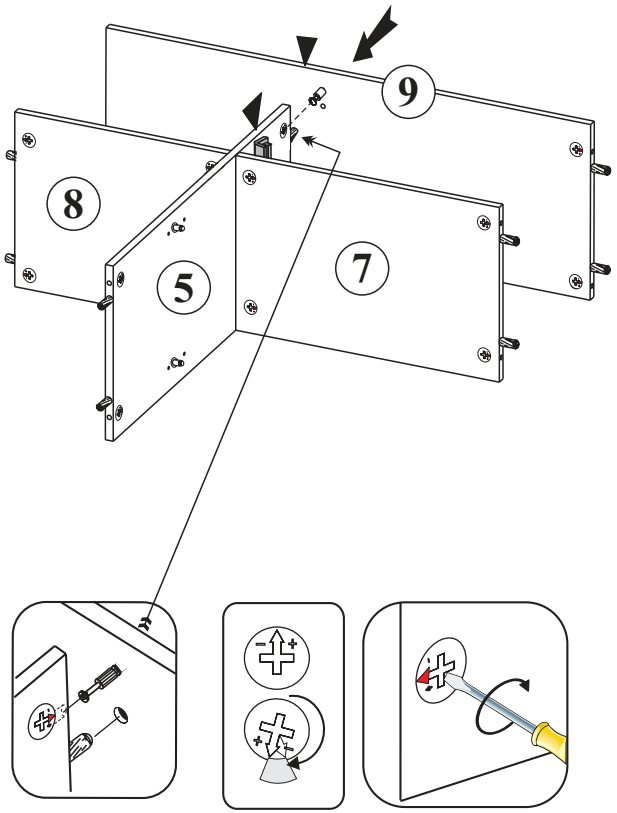

12

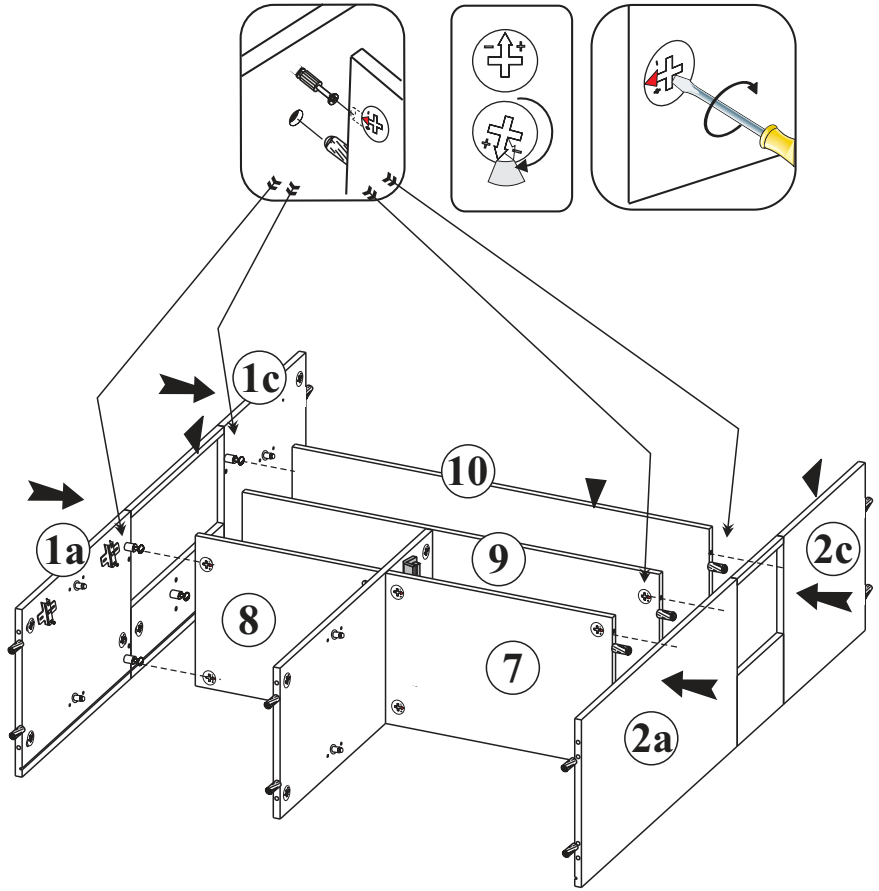

13

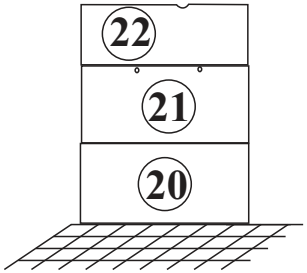

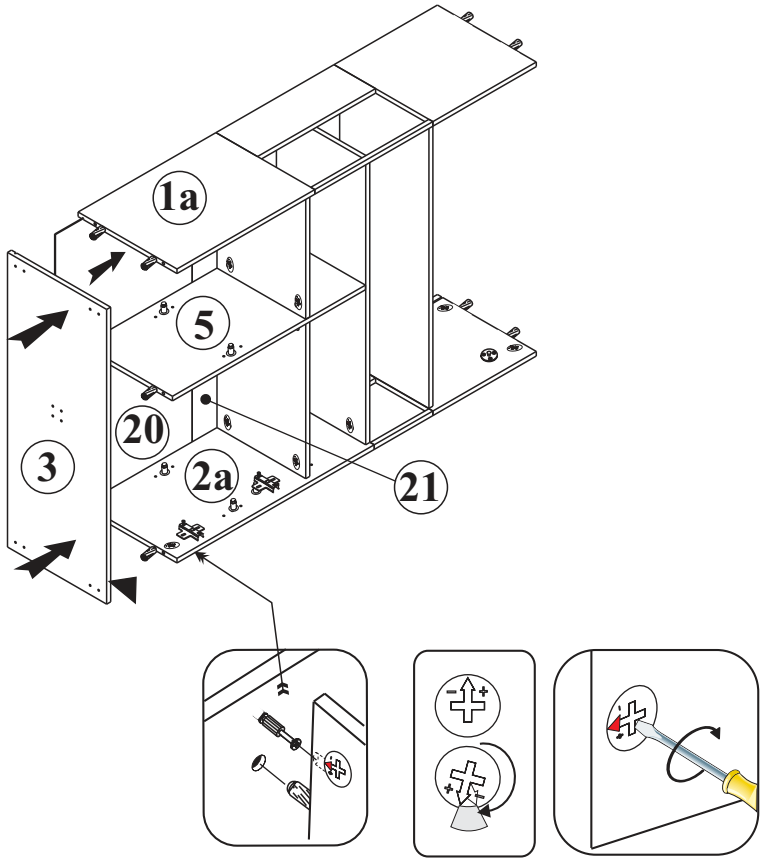

14

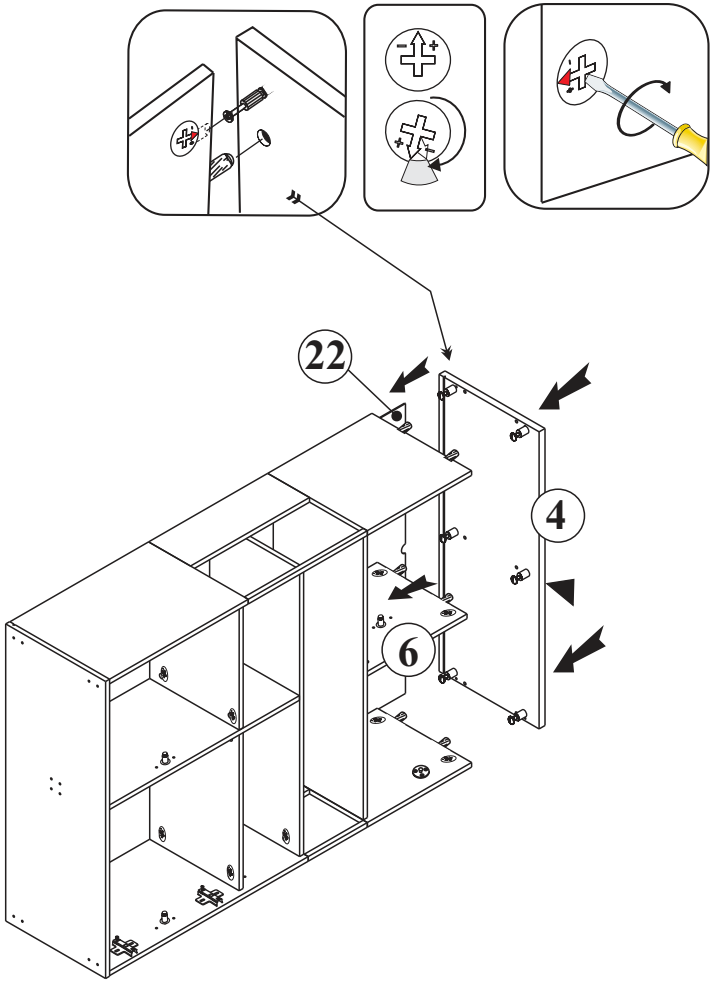

15

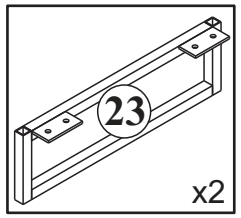
23
x2

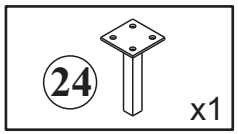
24
x1

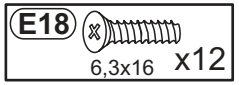
E18
6,3x16
x12

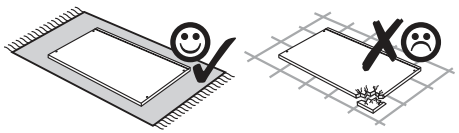

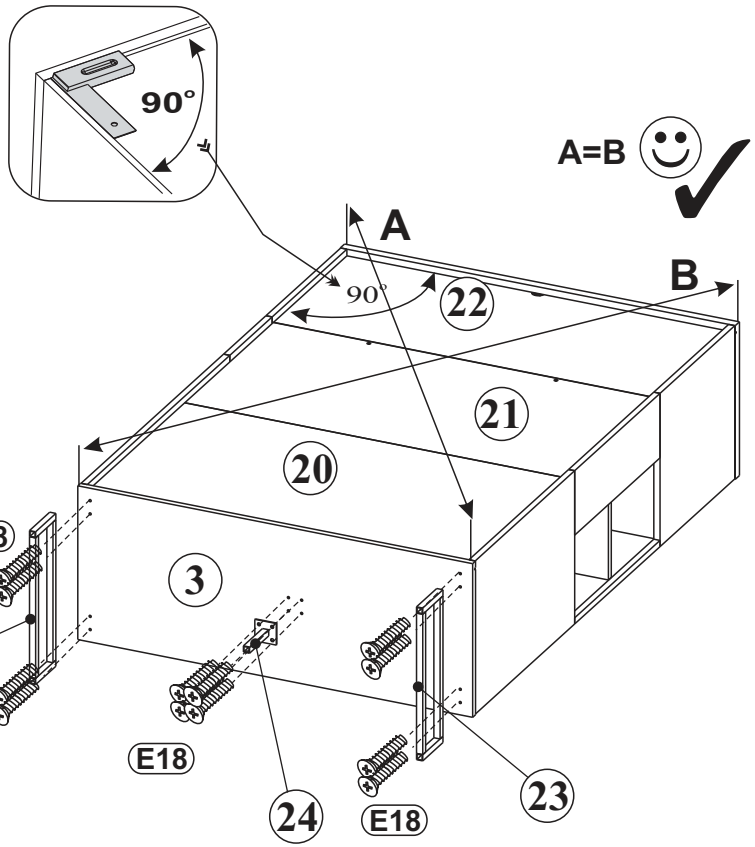
90°
A=B
A
B
90°
22
21
20
3
E18
23
E18
24
E18
23

16

J23
x16

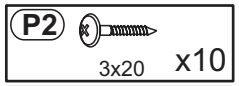
P2
3x20
x10

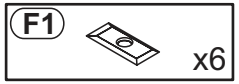
F1
x6

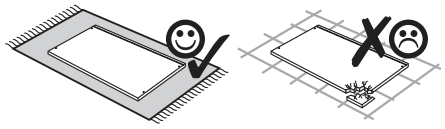

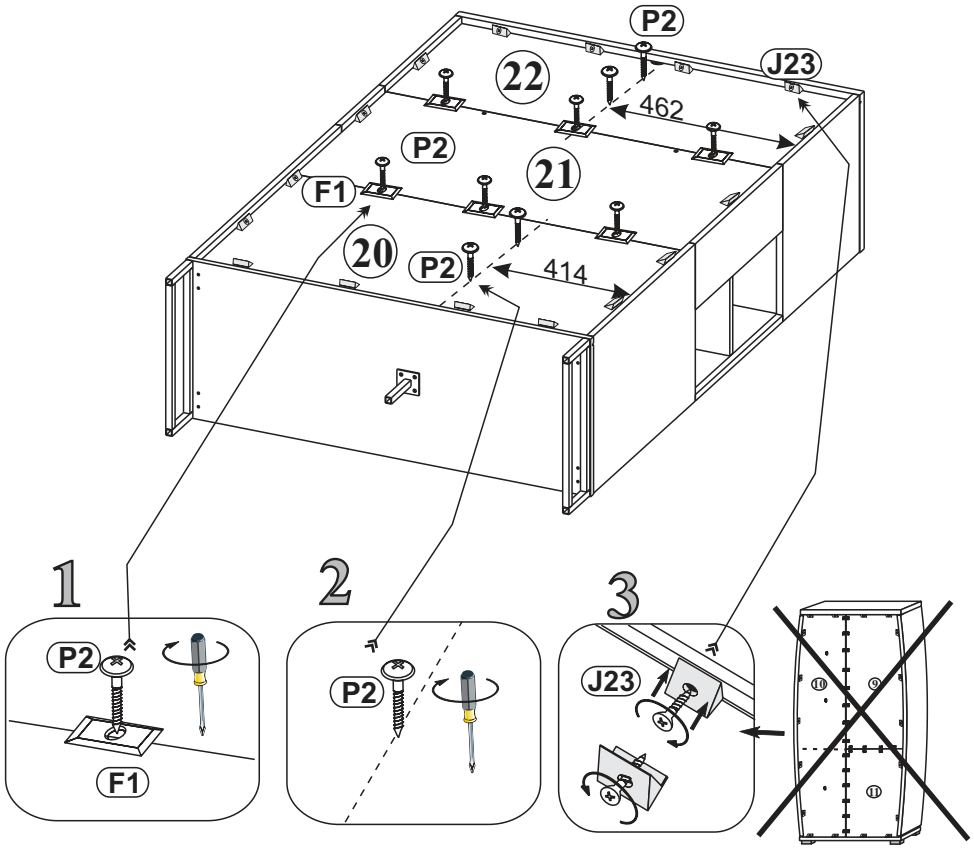
P2
J23
22
462
P2
21
F1
20
P2
414
1
P2
F1
2
P2
3
J23

17

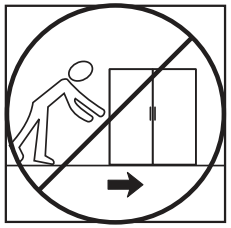

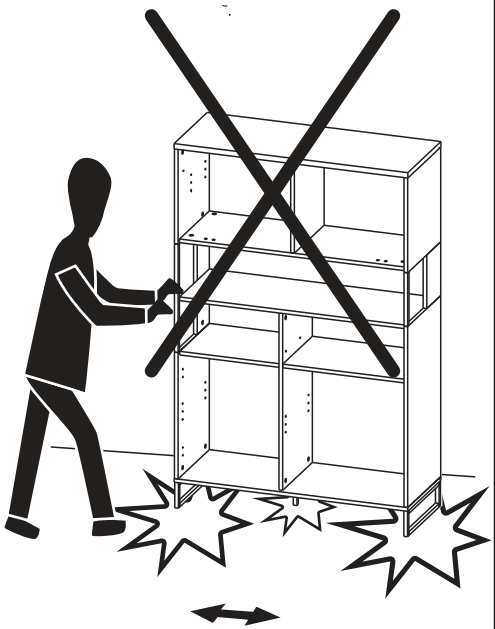

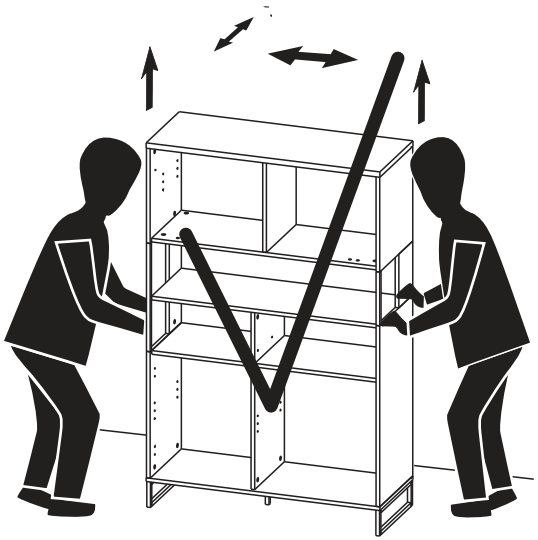

18

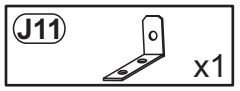
J11
x1

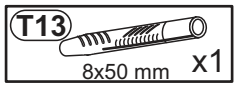
T13
8x50 mm
x1

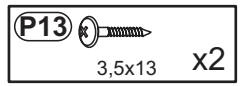
P13
3,5x13
x2

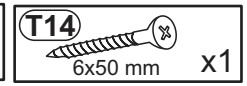
T14
6x50 mm
x1

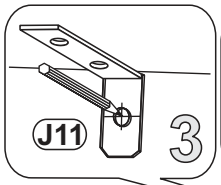
J11
3

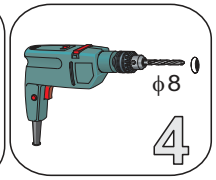
ϕ8
4

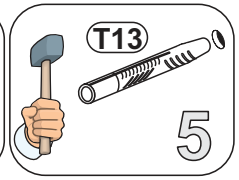
T13
5

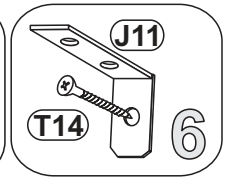
J11
T14
6

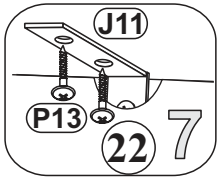
J11
P13
22
7

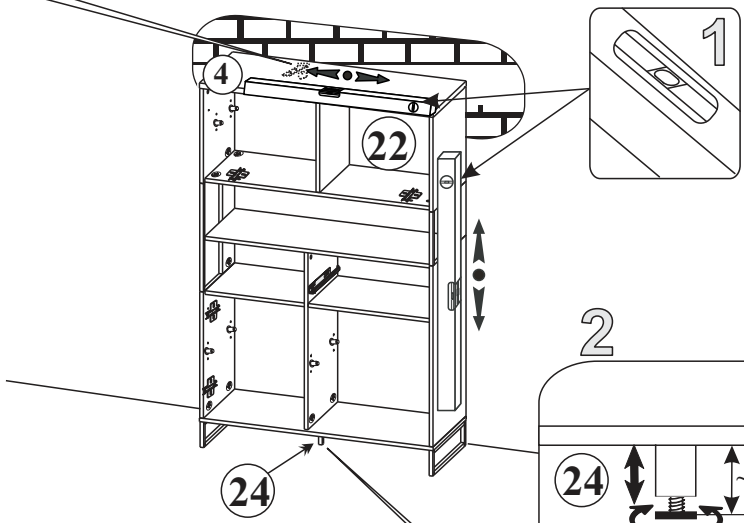
4
22
1
2
24
24
~110mm

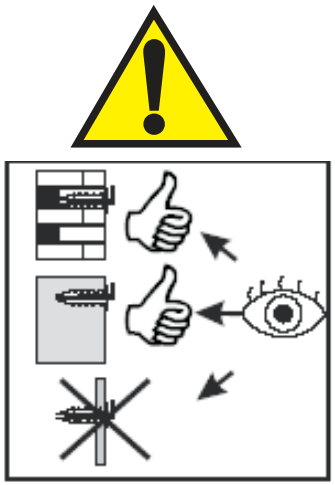

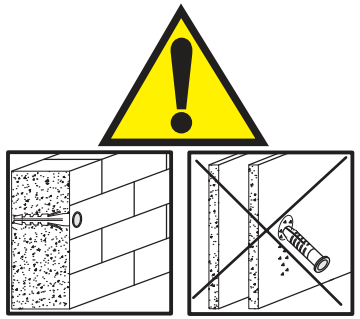

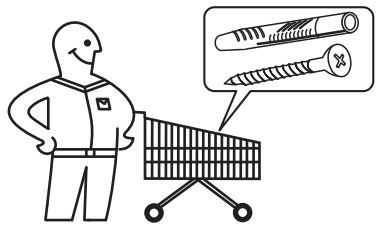

19

M2 ϕ12x10mm x2

T2 5x32mm x2

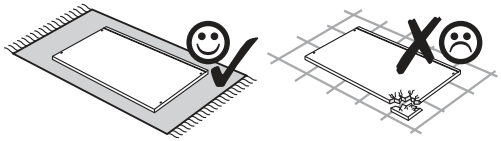

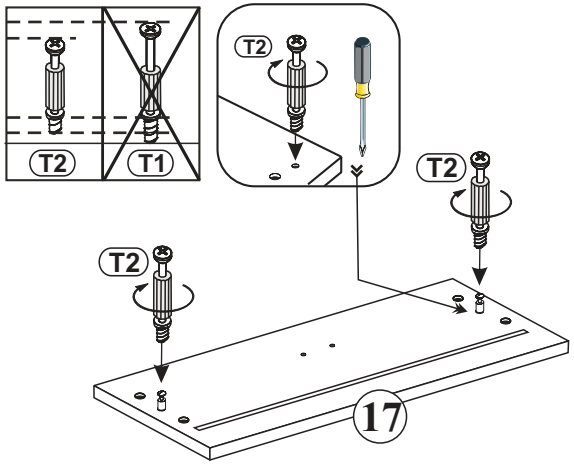

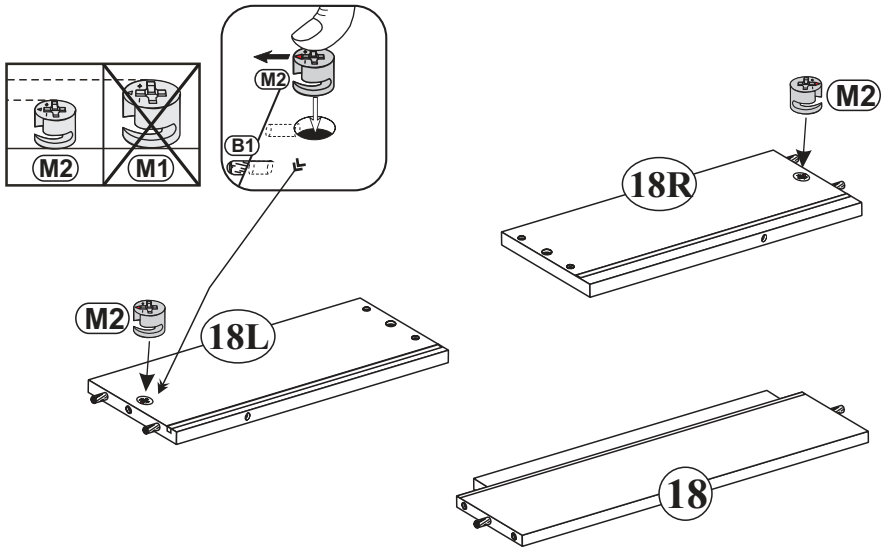

20

P5 4x30 x4

J23 x2

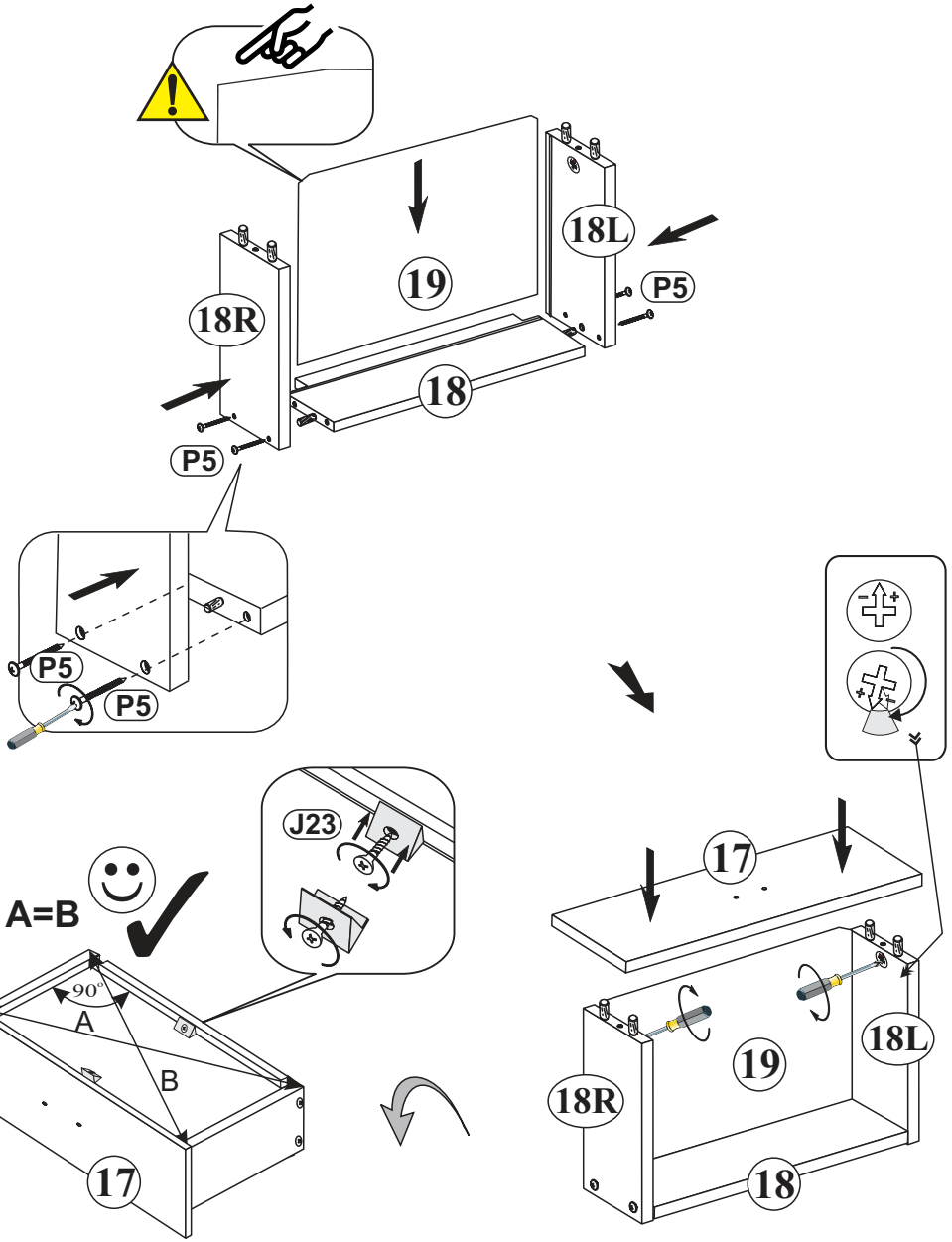

21

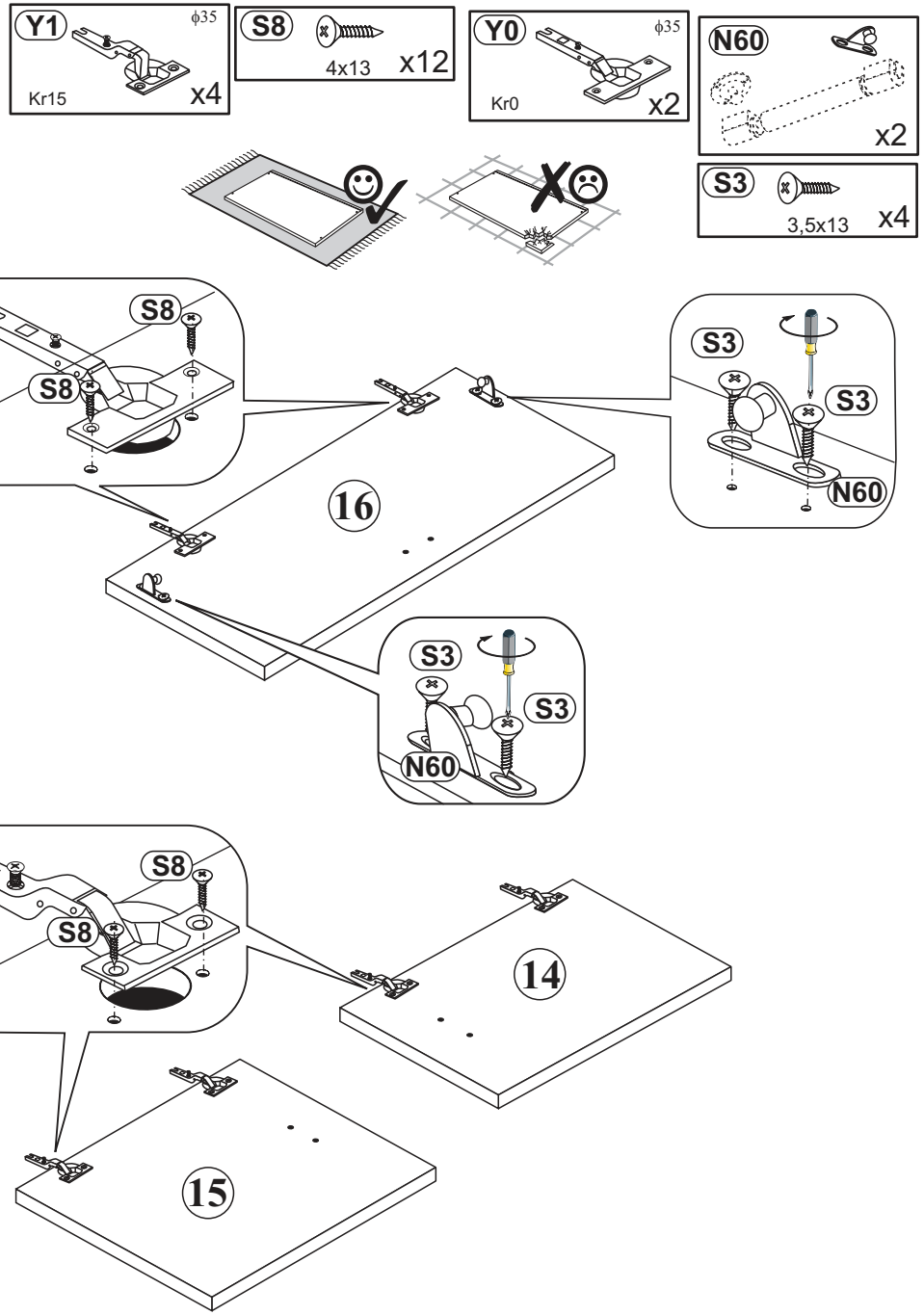
Y1
ϕ35
Kr15
x4
S8
4x13
x12
Y0
ϕ35
Kr0
x2
N60
x2
S3
3,5x13
x4
Y0
S8
S8
S3
S3
N60
16
S3
S3
N60
S8
Y1
S8
14
15

22

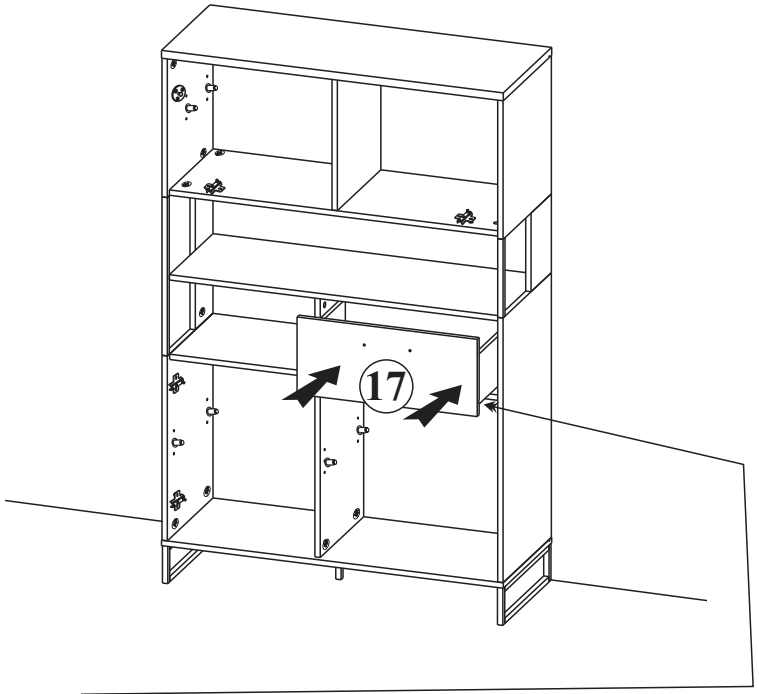
17

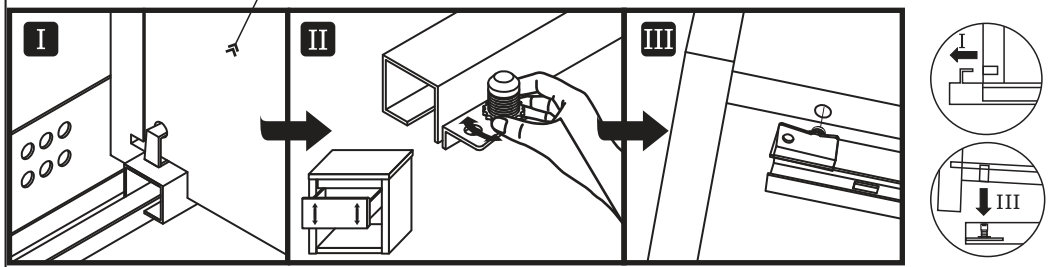
I
II
III
I
III

23

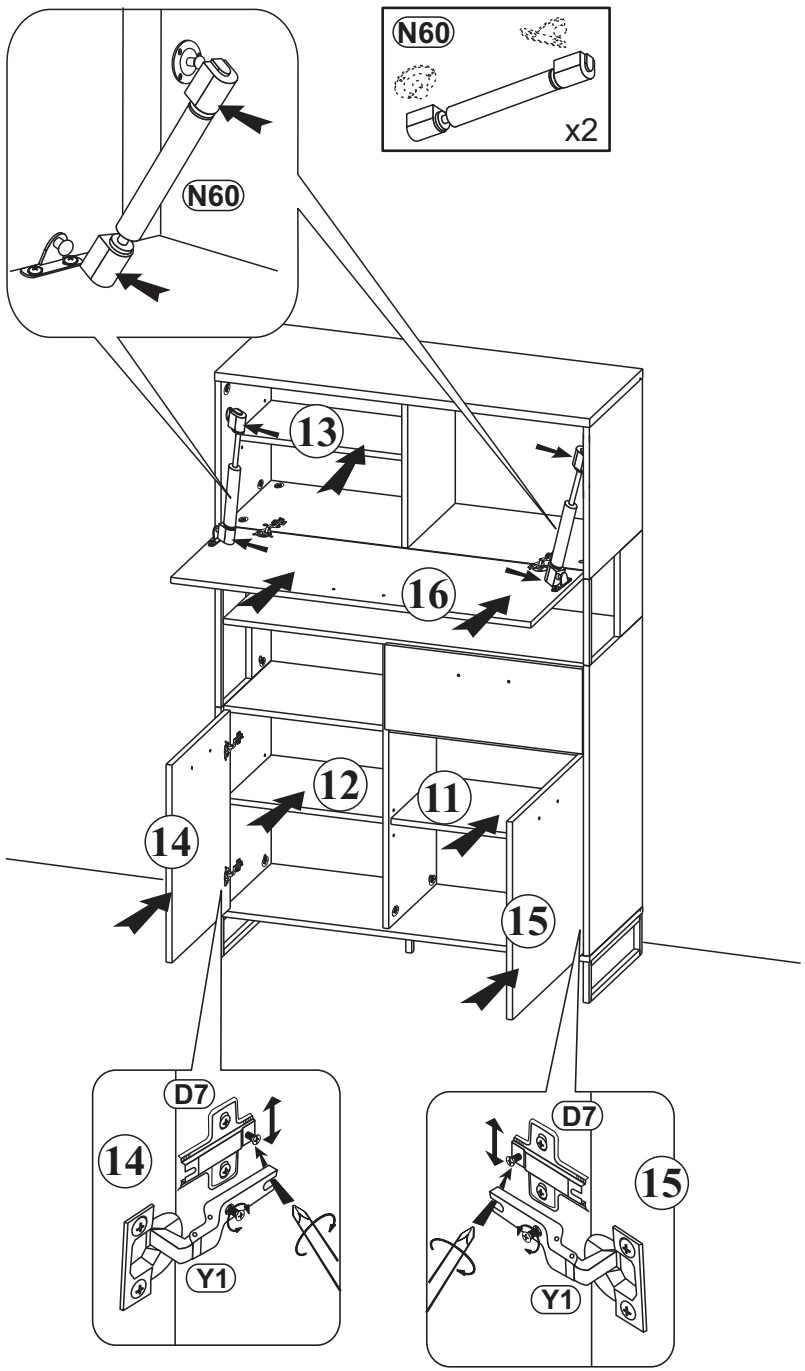
N60
x2
N60
13
16
12
11
14
15
D7
14
Y1
D7
15
Y1

24

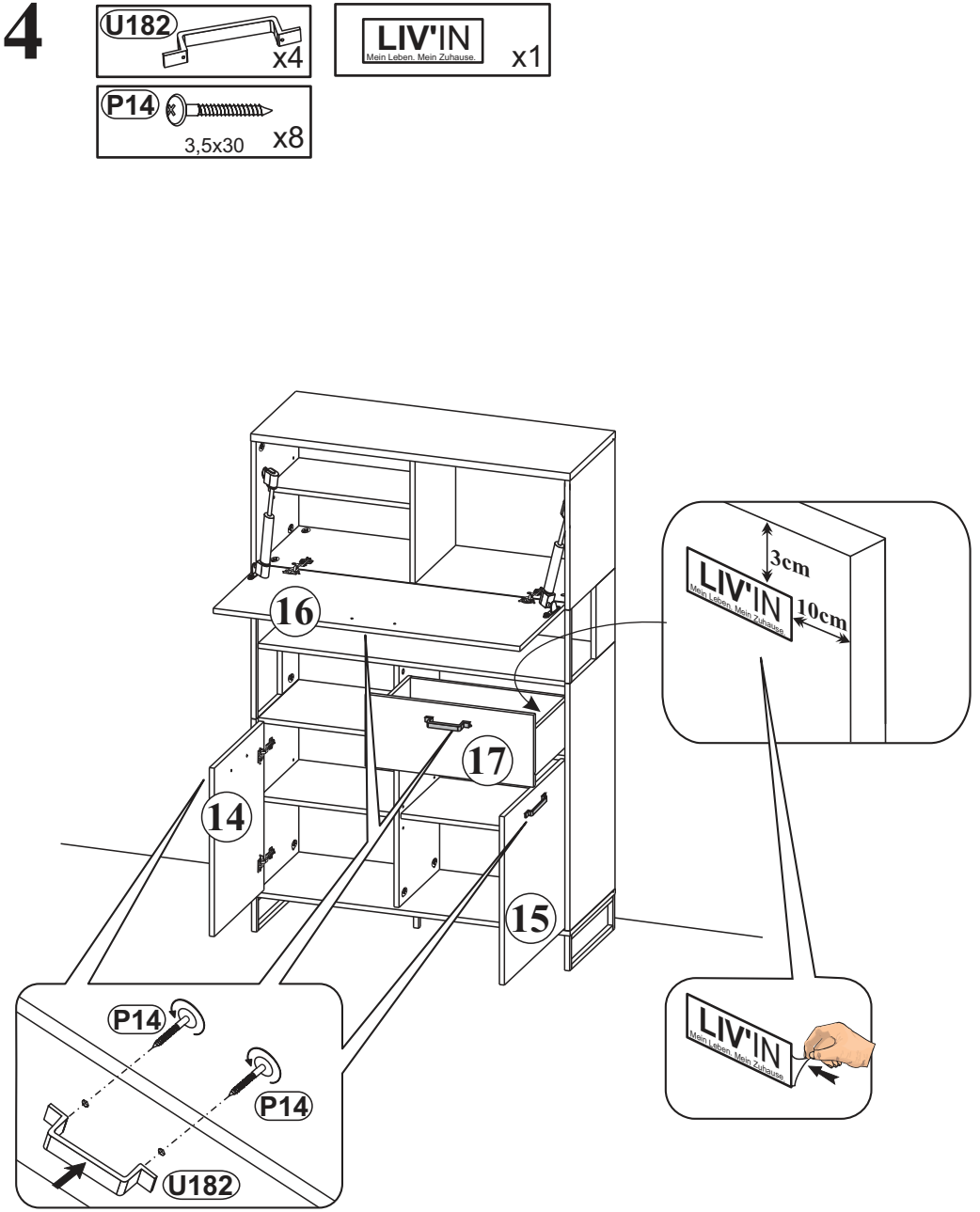
U182
x4
LIV'IN
Mein Leben. Mein Zuhause.
x1
P14
3,5x30
x8
16
17
14
15
3cm
10cm
P14
P14
U182

25

S4
3x16
x2
C14
ϕ20mm
x27

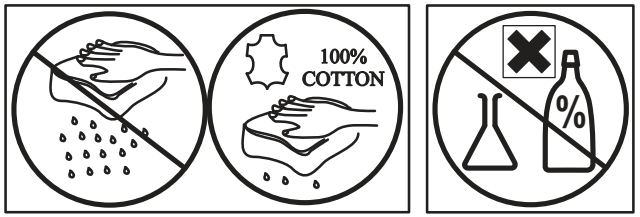
100%
COTTON

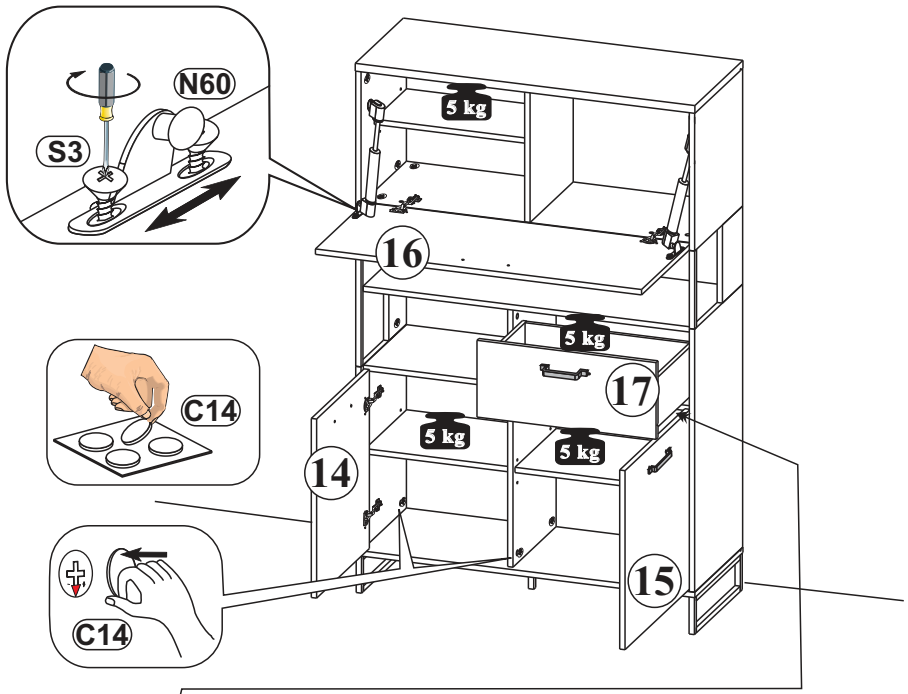
N60
S3
C14
C14
5 kg
5 kg
5 kg
5 kg
5 kg
16
17
14
15

14 15 16

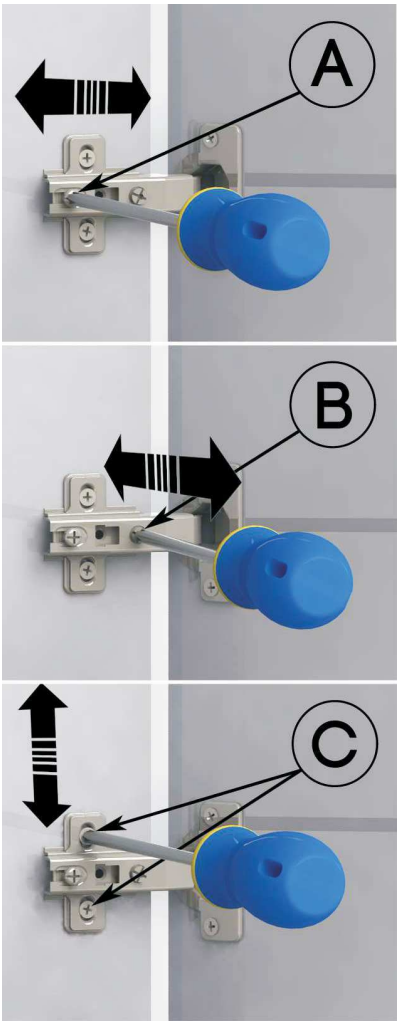
A
B
C

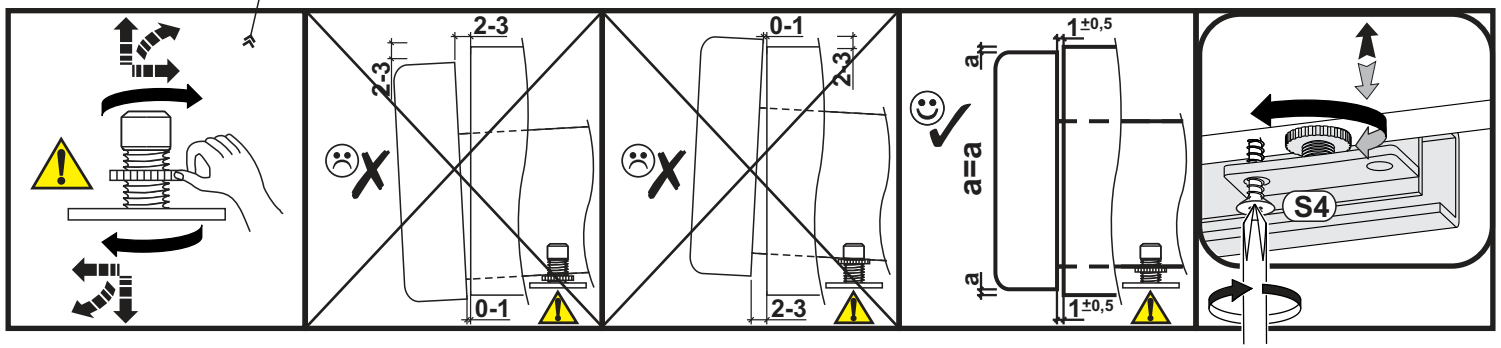
2-3
2-3
0-1
0-1
2-3
a
a=a
a
1±0,5
1±0,5
S4

D CH AT LI LU	Kleinteile und Verpackungsfolien bei der Möbelmontage von Kindern fernhalten!
GB US	Keep small parts and plastic film out of the reach of children!
FR BE NC	Tenir les petites pièces et les films plastiques hors de la portées des enfants!
NL	Houd de kleine onderdelen en de plastic folie uit de buurt von kinderen!
IT	Tenere i componenti di piccole dimensioni e le pellicole di plastica fuori dalla portata dei bambini!
SI	Majhnih delov in embalažne folije pri montaži pohištva hranite izven dosega otrok!
XS HR BA	Male dijelove i foliju za pakovanje prilikom montaže namještaja držite dalje od djece
HU	Bútorszerelés közben a kis alkatrészek és a csomagoló fóliák gyermekektıl távol tartandók!
BG	Дребни детайли и опаковъчни фолиа да се държат далеч от деца при монтажа на мебелите!
CZ SK	Při montáži nábytku uchovávejte drobné díly a obalové fólie z dosahu dětí!
SE	Vid möbelmontering ska smådelar och förpackningsfolien hållas oåtkomliga för barn!
RO	Ţineţi departe de copii piesele mici şi folia de ambalat la montarea mobilei!
ES	¡Durante el montaje, mantenga alejados de los niños las piezas pequeñas y el material plástico de embalaje!

D CH AT LI LU	Möbelmontage muss auf ebenem Untergrund erfolgen. Bei Wandmontagen immer geeignetes Befestigungsmaterial verwenden.
GB US	Furniture must be assembled on a flat surface. For assembly to the wall only use suitable fixing materials.
FR BE NC	Le meuble doit être monté sur une surface plane. Pour le montage mural, utilisez des accessoires de fixation adapté au type de mur.
NL	De meubels dienen ob een vlakke ondergrond te worden gemonteerd. Voor wandmontage moeten geschikte bevestigingsmaterialen worden gebruikt.
IT	Il montage dei mobili deve avvenire su un fondo piano. Per il montaggio si prega di utilizzare solo materiali adatti.
SI	Pohištvo je treba montirati na ravni podlagi. Pri stenski montaži vedno uporabite pritrditveni material.
XS HR BA	Namještaj se mora montirati na ravnoj podlozi. Kod montaže na zid uvijek koristite prikladan materijal za pričvršćivanje.
HU	A bútorszerelést sík felületen kell végezni. Falra szereléshez mindig megfelelı rögzítıanyagot kell használni.
BG	Монтажът на мебелите да се извършва на равна основа. При стенен монтаж винаги да се използва подходящ крепежен материал.
CZ SK	Montáž nábytku provádějte na rovném podkladu. Při montáži na stěnu používejte vždy vhodný připevňovací materiál.
SE	Montering av möbeln måste göras på jämnt underlag. Vid väggmontering ska lämpligt uppfästningsmaterial användas.
RO	Montarea mobilei trebuie să se realizeze pe o pardoseală dreaptă. La montarea la perete utilizaţi întotdeauna material de fixare adecvat.
ES	El montaje debe efectuarse sobre una superficie uniforme. En el montaje mural emplee siempre el material de fijación adecuado.

D CH AT LI LU	Bitte beachten Sie die Montageanleitung. Halten Sie immer die angegebene Wattzahl ein. Verhindern Sie einen Hitzestau.
GB US	Please observe the assembly instructions. Do not exceed the max. given wattage. Ensure that the heat is not allowed to build up.
FR BE NC	Veuillez respecter la notice de montage. Respectez impérativement le nombre des watts maximal. Veillez à éviter toute accumulation de chaleur.
NL	Lees a.u.b. de montagehandleiding door. Houd u beslist aan het max. opgegeven wattage. Zorg ervoor dat geen hittestuwing onstaat.
IT	Attenersi alle istruzioni di montaggio. Rispettarsi rigorosamente il numero di watt max. indicato. Assicurarsi che non si verifichi un accumolo di calore.
SI	Upoštevajte navodila za montažo. Vedno upoštevajte navedeno število vatov. Preprečite zastoj vročine.
XS HR BA	Obratite molimo Vas pozor na uputu za montažu. Uvijek se pridržavajte navedenog broja vati. Izbjegavajte zastoj vrućine.
HU	Vegye figyelembe a szerelési útmutatót. Mindig tartsa be a megadott wattszámot. Akadályozza meg a hıtorlódást.
BG	Моля, вземете под внимание ръководството за монтаж. Спазвайте винаги посочените ватове. Избягвайте акумулиране на топлина.
CZ SK	Dodržujte prosím návod k montáži. Vždy dodržujte uvedenou hodnotu výkonu (watt). Zabráníte tak přehřívání.
SE	Följ monteringsanvisningen. Följ alltid angivet wattal. Undvik att hetta uppstår.
RO	Respectaţi instrucţiunile de montaj. Respectaţi întotdeauna numărul de waţi impus. Evitaţi acumularea de căldură.
ES	Le rogamos que tenga presente las instrucciones de montaje. Respete siempre el número indicado de vatios. Evite la acumulación de calor.

D CH AT LI LU	Halten Sie die max. zulässigen Belastungswerte der Möbelteile ein. Details siehe Montageanleitung
GB US	Comply with the max. permissible loads. For details, please refer to the assembly instructions
FR BE NC	Respectez les valeurs de charge max. admissibles des parties de meubles. Pour plus de détails, cf. la notice de
NL	Houd de maximaal geoorloofde belastingswaarden van de meubeldelen aan. Voor details verwijzen wij naar de montagehandleiding
IT	Rispettare la portata max. permessa degli elementi del mobile. Per dettagli si vedano le istruzioni di montaggio e si vada
SI	Upoštevajte največjo dovoljeno obremenitev delov pohištva. Podrobnosti najdete v navodilih za montažo in na
XS HR BA	Pridržavajte se maks. Dozvoljenih vrijednosti opterećenja elemenata namještaja. Detalje vidi u uputi za montažu
HU	Tartsa be a bútorelemek max. megengedett terhelési értékeit. A részleteket lásd a szerelési útmutatóban
BG	Спазвайте макс. допустимите стойности на натоварване на мебелите. За подробности виж ръководството за монтаж
CZ SK	Dodržujte max. přípustné hodnoty zatížení nábytkových dílů. Podrobnosti viz návod k montáži
SE	Följ max. tillåten belastning av möbeldelarna. Mer information finns i monteringsanvisningen
RO	Respectaţi valorile de solicitare max. admise pentru corpurile de mobilier. Pentru detalii consultaţi instrucţiunile de montaj
ES	Respete los valores máximos de carga admisibles para las piezas de los muebles. Consulte los detalles en las instrucciones

D CH AT LI LU	Zur Möbelreinigung ein mit Wasser befeuchtetes, fusselfreies Baumwolltuch verwenden. Gereinigte Flächen immer trockenreiben!
GB US	To clean the furniture only use a water dampened lint-free cotton cloth. Once cleaned, always wipe the surfaces dry.
FR BE NC	Utilisez un chiffon en coton non pelucheux humidifié avec de l'eau pour nettoyer les meubles. Séchez systématiquement les surfaces nettoyées en les frottant !
NL	Gebruik een met water bevochtigde, pluisvrije katoenen doek om de meubels te reinigen. Wrijf gereinigde oppervlakken altijd droog!
IT	Per pulire il mobile utilizzare un panno di cotone inumidito d'acqua e che non perde pelucchi. Asciugare sempre le superfici che si sono pulite!
SI	Za čiščenje pohištva uporabljajte vlažno bombažno krpo, ki ne pušča vlaken. Očiščene površine vedno obrišite do suhega!
XS HR BA	Za čišćenje namještaja koristite sa vodom navlaženu pamučnu krpu koja ne ispušta vlakna. Očišćene površine uvijek obrišite suhom krpom!
HU	Bútortisztításhoz vízzel benedvesített, nem szálazódó pamutkendıt használjon. A megtisztított felületeket mindig törölje szárazra!
BG	За почистване на мебелите използвайте навлажнена с вода, неизпускаща влакна памучна кърпа. Почистените повърхности винаги да се изтриват до сухо!
CZ SK	K čištění nábytku používejte bavlněný hadr neuvolňující vlákna, navlhčený ve vodě. Vyčištěné plochy vždy utřete do sucha!
SE	För möbelrengöring används en luddfri bomullsduk fuktad med vatten. Rengjorda ytor ska alltid torkas torra!
RO	Pentru curăţarea mobilei utilizaţi o lavetă din bumbac fără scame umezită cu apă. Suprafeţele curăţate se şterg întotdeauna până se usucă!
ES	Emplee un paño de algodón humedecido con agua y libre de pelusa para la limpieza de los muebles. ¡Seque siempre las superficies que ha limpiado!